VI 01-2024
010-391-000

Service info - 005-140-000 & 005-140-100

Utilisez cet ensemble pour créer une connexion réseau stable entre votre SpiderServer et votre Spider-Client ou plusieurs SpiderClients. Cet ensemble est destiné uniquement à un usage extérieur.

N'y a-t-il pas de portée WiFi Spider chez le SpiderClient ? Connectez-vous ensuite au WiFi de cet ensemble Point à point :

WiFi : cpe710
: cpe710cpe710

Utilisez l'application Spider pour ouvrir l'interface utilisateur de Spider.

1

Choisissez un endroit approprié à proximité de votre SpiderServer pour placer l'antenne parabolique AP. Ensuite, faites également cela pour l'antenne parabolique STA qui sera attachée au SpiderClient. Assurez-vous que les antennes paraboliques sont bien visibles les unes par rapport aux autres. Lorsqu'il y a plusieurs SpiderClients, il est également possible de se connecter sans fil en ajoutant un émetteur STA supplémentaire.

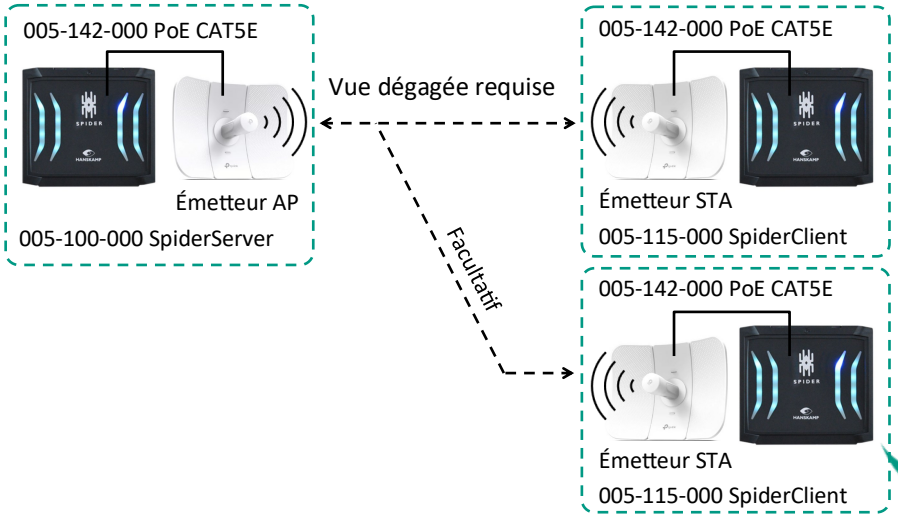

2

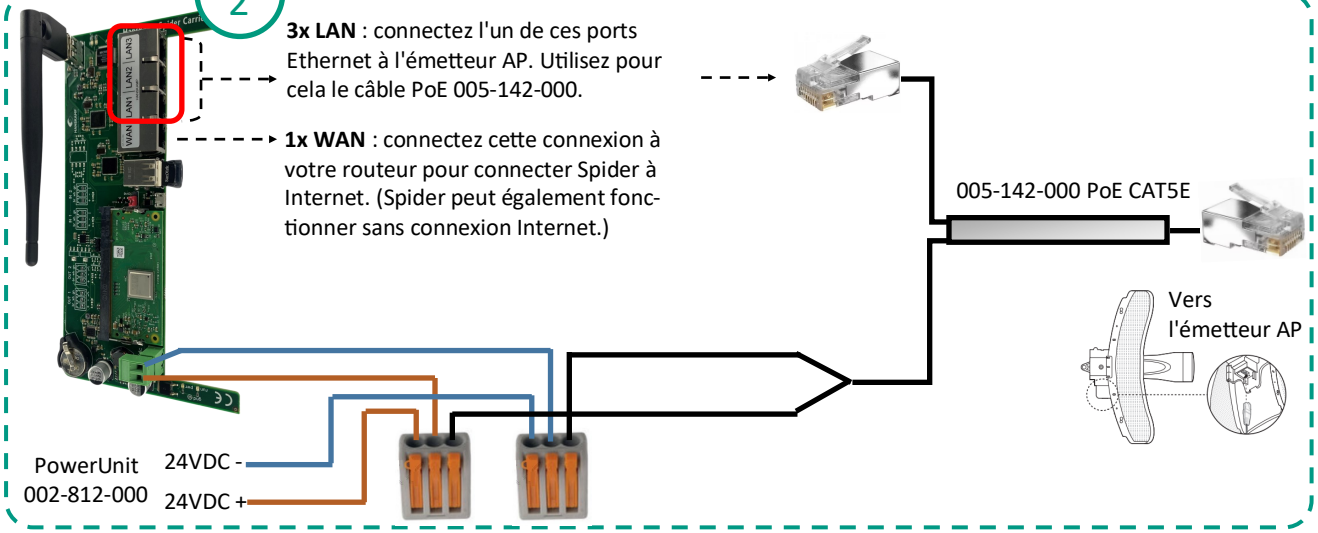

3

Client LAN : connectez-vous à un autre émetteur STA.

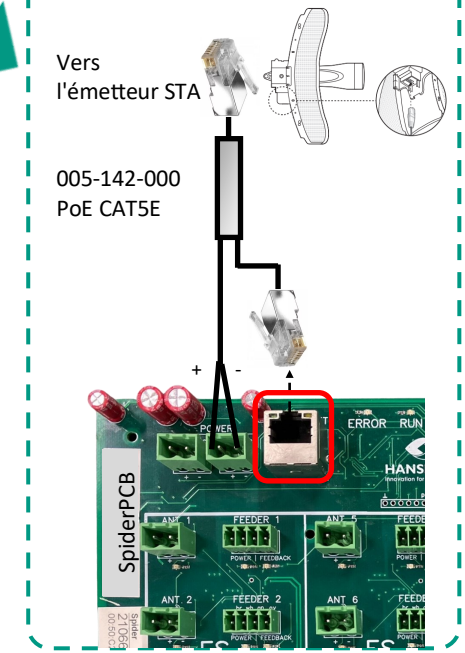

Des Questions? Contactez **Hanskamp France :**

0033 4 72 48 29 86

info@hanskamp.fr

Hanskamp | Innovation for dairy farming
I, Impasse du Chapulay Sud
69780 - St Pierre de Chandieu
T + 33 (0)472 - 482 986
F + 31 (0)314 - 393 826
E info@hanskamp.fr
I www.hanskampexpert.fr

HANSKAMP
Innovation for dairy farming

Service info - 005-140-000

FAQ :

- Le poste 005-140-000 ne peut être utilisé qu'entre SpiderServer et Spider-Client(s). Ce produit est spécialement conçu pour cela.

- Le TP-link CPE710 peut également être utilisé pour connecter le Spider-Server sans fil au réseau domestique (internet). **Hanskamp ne soutient pas cela.** Pour plus d'informations, consultez votre spécialiste informatique local.

- Ce poste 005-140-000 ne peut pas être utilisé comme point WiFi supplémentaire avec le SpiderClient. Si vous le souhaitez toujours, commandez le numéro d'article 005-135-000.



- **005-140-000 Émetteur AP lot de deux (1x AP + 1X STA)**
- **005-140-100 Émetteur STA (1 pièce pour extension)**

Non requis





005-142-000 PoE CAT5E



003-521-009
Support mural
Tuyau galvanisé 1½"

- **005-140-000 pièces (2x)**

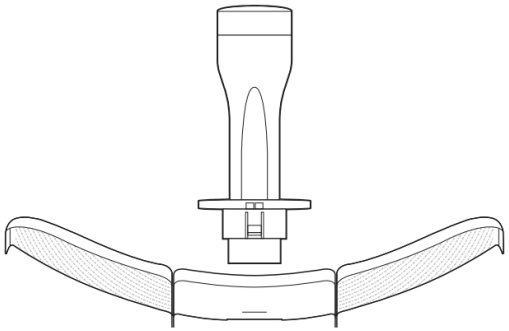

Assemblage d'écran réfléchissant

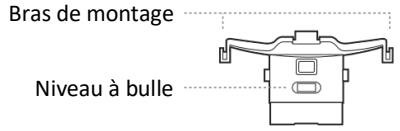

Couverture arrière

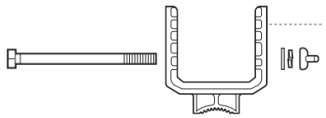



- **Connexions Unité émettrice**

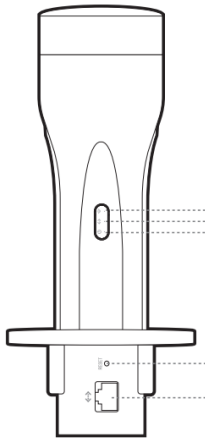

Activé : La fonction sans fil est activée.

Allumé : Le Spider est connecté au port Ethernet, mais il n'y a aucune activité.
Clignotant : le Spider est connecté et il y a une activité.

Allumé : l'émetteur est sous tension.

RÉINITIALISER :
Appuyez et maintenez ce bouton pendant 5 secondes pour réinitialiser l'émetteur aux paramètres d'usine.

Ethernet :
Connectez cette connexion au LAN du CarrierBoard ou à la connexion LAN du SpiderPCB.

Des Questions? Contactez **Hanskamp France** :

0033 4 72 48 29 86

info@hanskamp.fr

Caractéristiques :
- 867 Mbps CA 5 GHz
- 23 dBi directionnel
- Antenne MIMO 2x2
- 15KV ESD et 6KV protection contre la foudre
- IP65 résistant à l'humidité

