PipeFeeder

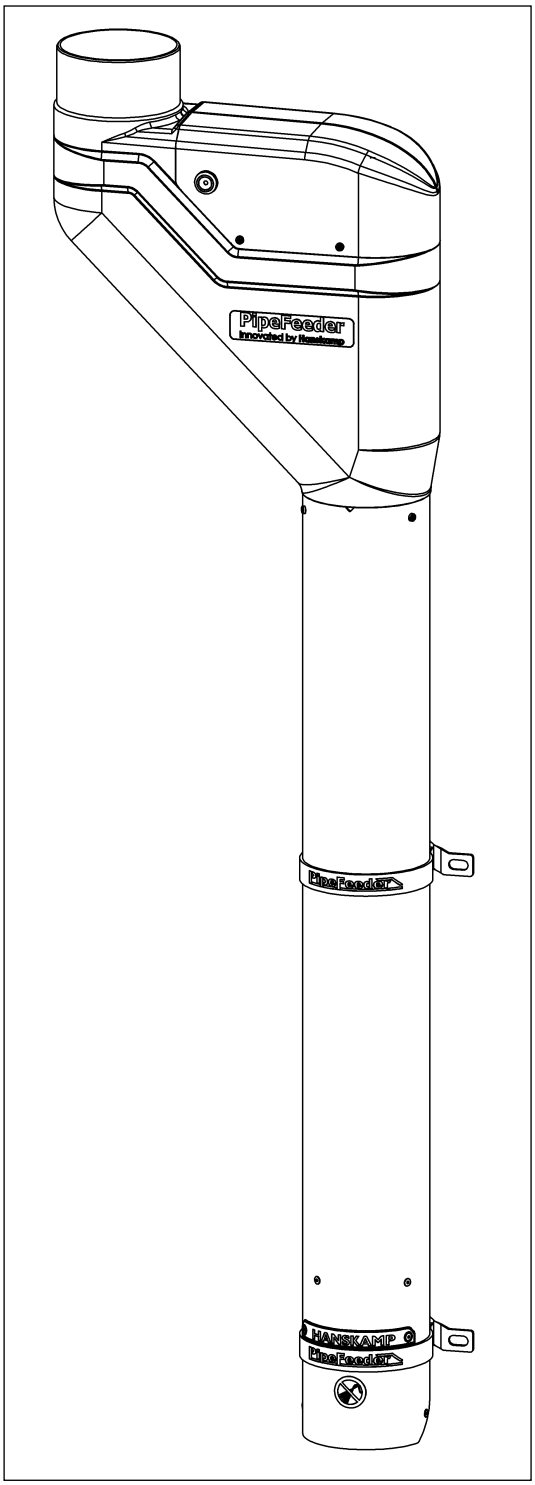

Krachtvoerdosator
Feed dispenser
Kraftfutterdosierer
Doseur d'alimentation

Installatie- en bedieningsinstructie **NL**

HANSKAMP
Innovation for dairy farming

Artikelnummer: 001-847-000

Datum: April 2024
Versie 3.5 - Oorspronkelijke gebruiksaanwijzing
Volgens bijlage 1 Hoofdstuk 1.7.4 Machinerichtlijn 2006/42/EG

Doetinchem,
The Netherlands
www.hanskamp.nl

Voorwoord

Inhoud van de installatie- en bedieningsinstructie

Deze handleiding bevat de noodzakelijke informatie om de PipeFeeder correct te installeren en te bedienen. Bestudeer deze informatie zorgvuldig en zorg ervoor dat u alles begrijpt voordat u de PipeFeeder configureert. Als u dit niet doet, kan dat schade aan de apparatuur tot gevolg hebben. Neem contact op met Hanskamp als de informatie voor u niet duidelijk is of als u aanvullende informatie wenst.

Alle informatie in deze handleiding is met zorg samengesteld. Hanskamp is niet aansprakelijk voor fouten of tekortkomingen in deze handleiding. De aanbevelingen zijn bedoeld als richtlijnen. Alle instructies, afbeeldingen en specificaties in deze handleiding zijn gebaseerd op de laatste informatie die beschikbaar was op het moment van publicatie. In uw PipeFeeder kunnen verbeteringen, eigenschappen of opties zijn verwerkt die niet worden behandeld in deze handleiding.

Toepasselijkheid

De tabel hieronder toont de typenummers van de PipeFeeder waarop deze handleiding van toepassing is.

Modelaanduiding

Model	Typenummer
PipeFeeder grit	026-000-000
PipeFeeder 80 gram per rotatie	027-000-000
PipeFeeder 35 gram per rotatie	028-000-000
PipeFeeder HighSpeed (Handleiding 010-107-000)	029-000-000

Contactnummer melktechniekdealer

Wij raden u aan om de naam, het telefoonnummer en het e-mail adres van uw plaatselijke melktechniekdealer in de tabel hieronder te noteren. Op deze manier bent u er zeker van dat u gemakkelijk de juiste informatie kunt vinden.

Naam	
Adres	
Telefoonnummer	
E-mailadres	

1. Inleiding

Met de PipeFeeder van Hanskamp wordt krachtvoerverstrekking in de melkstal écht een succes. De PipeFeeder verstrekt gedurende de gehele melkbeurt volautomatisch heel nauwkeurig kleine porties krachtvoer. Uw winst? Sneller melken met aanzienlijk minder krachtvoer.

Het FeedStation wordt standaard geleverd met één innovatieve PipeFeeder krachtvoer-dosator van Hanskamp. Met behulp van deze dosator kan exact en geluidsarm brok worden gedoseerd. De PipeFeeder is bovendien voorzien van het vernuftige anti-mors systeem. Na het voeren kunnen er geen brokken meer in de voerbak vallen. Dit voorkomt dat koeien gaan beuken tegen het voerstation, melkrobot of in de melkstal.

De informatie in deze handleiding is bestemd voor melkveehouders en monteurs.

- Melkveehouders gebruiken de informatie om de PipeFeeder te testen en af te stellen.
- Monteurs gebruiken de informatie om de PipeFeeder te installeren en in te stellen.

2. Veiligheid

2.1 Inleiding

Het symbool Veiligheidswaarschuwing geeft belangrijke veiligheidsmeldingen aan op uw PipeFeeder en in de handleiding. Let op als u dit symbool ziet: er bestaat kans op persoonlijk of dodelijk letsel. Volg de aanwijzingen van de veiligheidsmelding(en) op.



Symbool Veiligheidswaarschuwing

2.2 Waarschuwingstermen

Let op het gebruik van de waarschuwingsaanduidingen **LET OP** en **GEVAAR** bij de veiligheidsmeldingen. Voor de waarschuwingsmeldingen gelden de volgende richtlijnen:



Let op! Geeft een potentieel gevaarlijke situatie aan die, indien deze niet wordt voorkomen, kleine verwondingen of beschadigingen van apparatuur of de omgeving tot gevolg kan hebben.



Gevaar! Geeft een potentieel gevaarlijke situatie aan die, indien deze niet wordt voorkomen, ernstig of dodelijk letsel tot gevolg heeft.

2.3 Veiligheidsinstructies

U bent zelf verantwoordelijk voor de veilige werking en het onderhoud van uw PipeFeeder. U moet er zelf voor zorgen dat u en ieder ander die de apparatuur gaat bedienen, onderhoud verricht aan de PipeFeeder of in de omgeving van de PipeFeeder gaat werken, op de hoogte is van alle veiligheidsinformatie in deze handleiding.

U bent de sleutel tot veiligheid. Goede veiligheidsmaatregelen beschermen u en de mensen om u heen. Gebruik deze maatregelen als een onderdeel van uw veiligheidsprogramma. Zorg ervoor dat IEDEREEN die de PipeFeeder gebruikt, onderhoud verricht aan de PipeFeeder of in de omgeving van de machine werkt, op de hoogte is van deze veiligheidsmaatregelen. Riskeer geen verwondingen of dodelijk letsel door het negeren van de veiligheidsmaatregelen.

- PipeFeeder eigenaars moeten de gebruikers trainen voordat de PipeFeeder in gebruik wordt genomen. Deze training moet ten minste eenmaal per jaar worden herhaald.
- De gebruiker moet alle veiligheids- en bedieningsinstructies in de handleiding lezen, begrijpen en opvolgen.
- Een persoon die niet alle veiligheids- en bedieningsinstructies heeft gelezen en begrepen, mag de PipeFeeder niet bedienen.
- Breng geen wijzigingen aan de apparatuur aan. Ongeautoriseerde wijzigingen kunnen de werking beïnvloeden en invloed hebben op de levensduur van de apparatuur en/of persoonlijk letsel tot gevolg hebben.
- Gebruik uitsluitend originele reserveonderdelen en zorg ervoor dat deze door bevoegde monteurs worden aangebracht.
- De PipeFeeder dient afgeschermd te worden zodat het doseersysteem onbereikbaar is. Deze afscheiding dient te voldoen aan de Europese normen en richtlijnen. Zonder deze afscheiding voldoet de PipeFeeder niet aan de veiligheidseisen die Hanskamp aan het product stelt.

2.3.1 Algemene veiligheid

- Zorg ervoor dat u de handleiding en de veiligheidsaanwijzingen gelezen en begrepen hebt voordat u de stroomvoorziening aansluit voor het bedienen of afstellen van de PipeFeeder of afsluit voor het verrichten van onderhoud.
- Uitsluitend getraind personeel mag de PipeFeeder bedienen.
- Installeer alle afschermingen en veiligheidsvoorzieningen voordat u de PipeFeeder in bedrijf stelt.
- Draag de juiste beschermende kleding en uitrusting.
- Voordat u de PipeFeeder reinigt of onderhoud verricht aan de PipeFeeder, dient u de elektrische voeding van de PipeFeeder uit te schakelen door de stekker uit het stopcontact te halen.
- Zorg ervoor dat u de telefoonnummers voor medische spoedhulp in uw regio bij de hand hebt.
- Neem contact op met uw melktechniekdealer als u verdere vragen hebt.
- Neem regelmatig (jaarlijks) alle veiligheidsgerelateerde onderwerpen door met alle gebruikers.
- De PipeFeeder dient afgeschermd te worden zodat het doseersysteem onbereikbaar is. Deze afscheiding dient te voldoen aan de Europese normen en richtlijnen. Zonder deze afscheiding voldoet de PipeFeeder niet aan de veiligheidseisen die Hanskamp aan het product stelt.

2.3.2 Elektrische veiligheid

- Alleen een bevoegd elektricien mag de stroomvoorziening voor de PipeFeeder installeren.
- Controleer of de elektrische aarding van het elektrische systeem en alle onderdelen van de PipeFeeder aan de lokale regels en voorschriften voldoen.
- Vervang elektrische leidingen, kabelmantels, schakelaars en onderdelen onmiddellijk wanneer ze beschadigd zijn.
- Isoleer de elektrische voeding voor u de kap van de PipeFeeder opent en aan het elektrische systeem gaat werken.

2.3.3 Veiligheid bij installatie

- Zorg ervoor dat u de instructies in deze handleiding hebt gelezen en begrepen.
- Controleer of de PipeFeeder op de juiste wijze is geïnstalleerd, zoals in de handleiding is omschreven.

2.3.4 Veilige bediening

- Zorg ervoor dat u de betreffende handleiding en de veiligheidsaanwijzingen gelezen en begrepen hebt voordat u de stroomvoorziening aansluit voor het bedienen of afstellen van de PipeFeeder, of afsluit voor het verrichten van onderhoud.
- Uitsluitend getraind personeel mag de PipeFeeder bedienen.
- Voordat u de PipeFeeder reinigt of onderhoud verricht aan de PipeFeeder, dient u de elektrische voeding van de PipeFeeder HighSpeed uit te schakelen.
- Installeer de deksel, afschermkappen en verdere veiligheden voordat u de PipeFeeder in bedrijf stelt.
- Houd handen, voeten, haar en kleding uit de buurt van de delen waar spanning op staat.
- Houd alle onbevoegde personen, in het bijzonder kleine kinderen, te allen tijde uit de buurt van de PipeFeeder.
- Voordat er spanning op de PipeFeeder komt, dient u ervoor te zorgen dat alle onderdelen goed zijn vastgedraaid en dat alle kabels en bevestigingen in goede staat verkeren.
- Neem contact op met uw melktechniekdealer wanneer u verdere vragen hebt.

2.3.5 Veiligheid bij onderhoud

- Zorg ervoor dat u de betreffende handleiding en de veiligheidsaanwijzingen gelezen en begrepen hebt voordat u de stroomvoorziening aansluit voor het bedienen of afstellen van de PipeFeeder of afsluit voor het verrichten van onderhoud.
- Uitsluitend getraind personeel mag de PipeFeeder onderhouden.
- Voordat u de PipeFeeder reinigt of onderhoud verricht aan de PipeFeeder dient u de elektrische voeding van de PipeFeeder HighSpeed uit te schakelen door de stekker uit het stopcontact te halen.
- Draag beschermende kleding en een veiligheidsbril wanneer u aan het elektrische systeem werkt.
- Zorg ervoor dat alle afschermingen en beveiligingen zijn geïnstalleerd wanneer u klaar bent met het onderhoudswerk.

2.3.6 Veiligheidsmeldingen

- In dit hoofdstuk over veiligheidswaarschuwingen staan de algemene veiligheidsmeldingen. Specifieke veiligheidsmeldingen zijn in de betreffende delen van deze handleiding opgenomen daar waar er potentiële gevaren kunnen optreden indien de procedures of instructies niet worden opgevolgd.

3. Installatie- en gebruiksinstructie

Algemene beschrijving

Hanskamp's PipeFeeder is een elektrische voerdosator die ontwikkeld is om krachtvoer in pelletvorm te doseren (afb. 1). PipeFeeder is bedoeld voor krachtvoerverstrekking, gekoppeld aan de voercomputer of toegepast als melkstalvoedering. Lees deze instructie altijd helemaal door en houd u aan de veiligheidsvoorschriften.

Wordt de PipeFeeder aangestuurd door middel van een Hanskamp ControlUnit, raadpleeg dan ook installatie-instructie art. nr. 001-841-000. Deze is, indien nodig, bij de fabrikant op te vragen. Wordt de PipeFeeder niet aangestuurd door de ControlUnit, raadpleeg dan altijd de handleiding van desbetreffende besturingseenheid.

Kijk voor de bestelnummers en benaming van de onderdelen in de bijlage.

Transport en opslag

De PipeFeeder zal getransporteerd worden in een doos, 1 doos bevat twee PipeFeeders. Wanneer een gehele melkstalvoedering installatie verstuurd word, staan de dozen op een pallet. Deze pallet is compleet ingeseald en de hoeken zijn afgeplakt met plakband om beschadigingen te voorkomen. De opslag van de PipeFeeder zal ook op deze wijze geschieden.

Let op! Verplaats de pallet altijd door middel van een daarvoor geschikt vervoersmiddel (heftruck, palletvork, pompwagen, enz.).
Let op! Bij het uitpakken van de pallet/doos kunnen er onderdelen van/uit de pallet/doos vallen.

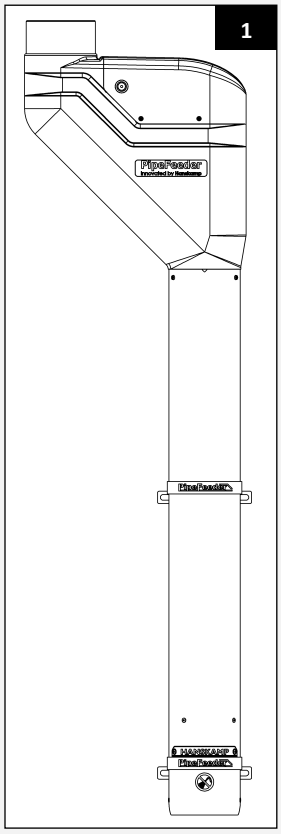

De doos bevat:
1. 2 x PipeFeeder voerdosator;
2. 2 x zak met 2 PipeFeeder klemmen art. nr. 001-902-000;
3. 2 x afdekkap voor motor;
4. 2 x zakje met schroefjes voor afdekkap en doorvoertule.

Typeaanduiding;
te vinden op de achterzijde van de buis, net onder het kunststofdeel

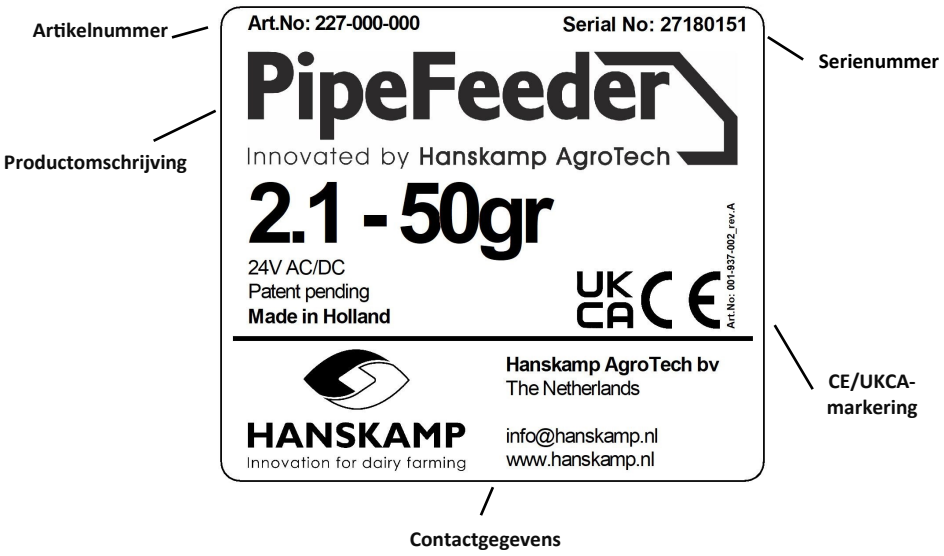

Veiligheidsstickers

De gebruiker en installateur zijn zelf verantwoordelijk voor de veilige werking en het onderhoud van de PipeFeeder. Om de veiligheid rondom de PipeFeeder te waarborgen, wordt er gebruik gemaakt van veiligheidsstickers. Deze stickers dienen correct geplaatst te worden. Hiernaast is te zien welke sticker waar geplakt dient te worden.

Aanbrengen van de stickers

- Maak het oppervlak waarop de sticker zal worden geplakt, droog en schoon.
- Zorg ervoor dat de temperatuur van het oppervlak niet lager is dan 5 °C.
- Zoek de juiste positie voor de sticker.
- Verwijder een klein deel van de folie op de achterkant.
- Plaats de sticker op het oppervlak en breng een klein deel van de zelfklevende laag op het oppervlak aan.
- Verwijder de folie voorzichtig en breng de rest van de sticker aan.
- Maak indien nodig met een naald kleine luchtgaatjes in de sticker en gebruik de folie om de sticker glad te drukken.

Onderhoud van de stickers

- Houd veiligheidsstickers schoon en leesbaar. Reinig de veiligheidsstickers met zeep en water. Gebruik geen oplosmiddelen en/of schurende middelen die de veiligheidsstickers kunnen beschadigen.
- Vervang ontbrekende of onleesbare veiligheidsstickers.

Veiligheidsstickers zijn verkrijgbaar bij Hanskamp. Gebruik altijd de artikelnummers bij correspondentie.



001-702-000
Waarschuwingssticker
Gevaar voor handbeklemming onder in de buis.



001-755-000
Waarschuwingssticker
De PipeFeeder kan automatisch starten.

Installatie

1. Bepaal allereerst waar en op welke hoogte de PipeFeeder moet komen te hangen. De PipeFeeder kan met behulp van de montagebeugels (art. nr. 001-902-000) eenvoudig aan een wand of zijhek van een voerstation bevestigd worden.
2. Alvorens de montage van de bouten en moeren, deze eerst insmeren met voldoende kopervet.
3. Indien de afstand tussen voerbak en dosator te groot is, adviseren wij een valbuis te gebruiken en deze recht onder de dosator te monteren. De PipeFeeder is geschikt om rechtstreeks boven de voerbak te hangen, zo blijft de valhoogte gering en worden geluid en stof gereduceerd. Monteer de PipeFeeder altijd iets boven de bak zodat er voldoende lucht door kan stromen (afb. 2). Monteer de PipeFeeder buis altijd met de lange zijde richting het dier (afb. 3). Voorbeelden voor montage zijn te bezichtigen op www.hanskamp.nl.

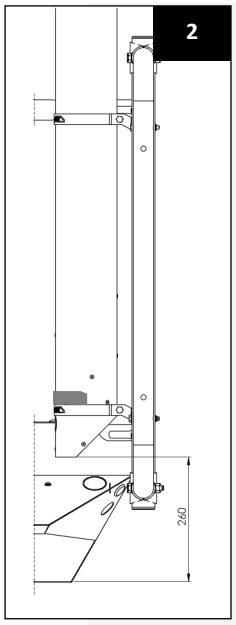

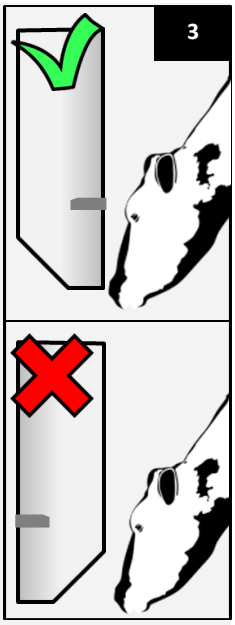

Let op! Er wordt geen bevestigingsmateriaal geleverd om de PipeFeeder aan de wand of het voerstation te monteren.

Let op! Laat altijd ± 3 cm ruimte tussen de onderkant van de PipeFeeder en bovenkant voerbak vrij. Hierdoor kan lucht onder de PipeFeeder door stromen.

Let op! Monteer de PipeFeeder altijd met de lange zijde richting het dier.

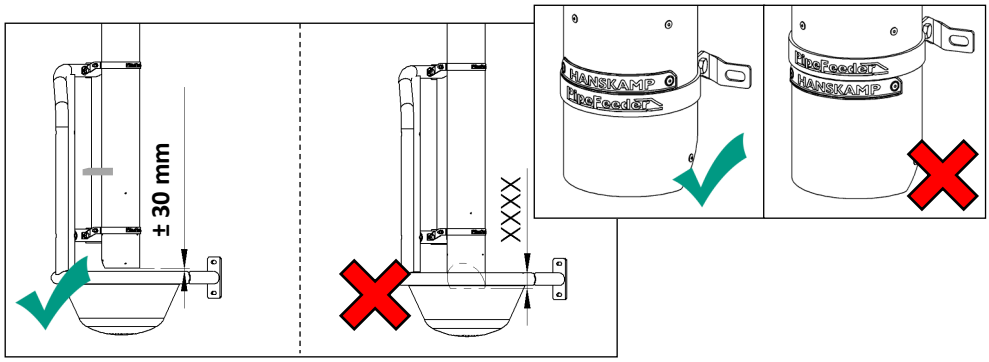

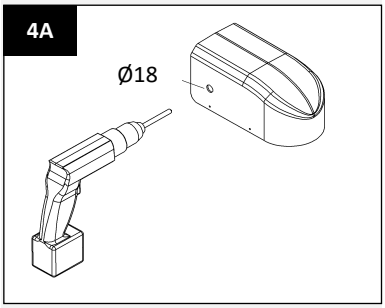

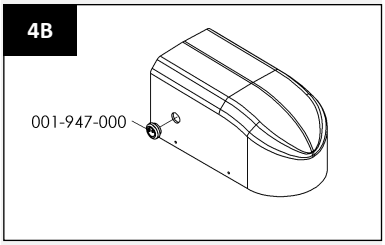

4. Gebruik een kabel met goede bescherming om de dosator aan te sluiten. Standaard draait de motor linksom.

Let op! Schakel bij montage altijd eerst de elektrische spanning van de besturingseenheid uit.

Let op! Zorg ervoor dat er altijd een stekker of vergrendelbare schakelaar tussen de PipeFeeder en de energievoorziening is geplaatst waarmee de PipeFeeder losgekoppeld kan worden van de energievoorziening.

5. Monteer met behulp van de bijgeleverde membraandoorvoertule (art. nr. 001-947-000) (afb. 4B) de kabel door de deksel van de PipeFeeder. Boor hiervoor een gat (Ø16 mm) door de deksel op de gewenste plaats (afb. 4A). Sluit vervolgens het andere eind aan op de gewenste uitgang van de besturingseenheid.
6. Maak een degelijke en dichte verbinding met de aanvoervijzel. De boven aansluiting van de PipeFeeder is Ø125 mm. Gebruik hiervoor altijd een overschuifmof van PVC of PP. Dit voorkomt dat er water, vocht of vuil in de voorraad van de PipeFeeder kan komen (afb. 5).

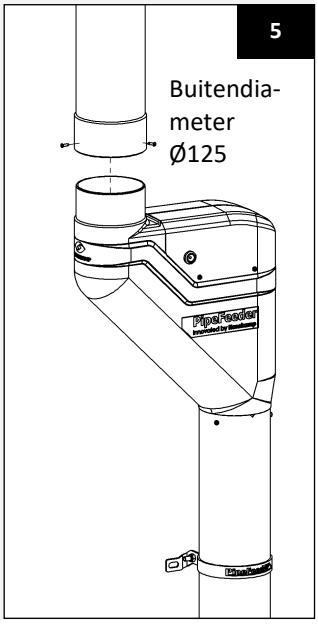

Let op! Een onvoldoende afdichting met de aanvoervijzel kan problemen veroorzaken die ten koste gaan van de werking van de PipeFeeder.

Afstellen PipeFeeder

7. De PipeFeeder dient correct afgesteld te worden (anti-mors) voordat deze in gebruik worden genomen. Afstellingen doet men als volgt:

Let op! Schakel voor de volgende stap eerst de elektrische spanning van de besturingseenheid uit.

- Neem de deksel van de PipeFeeder. Demonteer de motorplaat door de 4 boutjes los te draaien (afb. 6).
- Pak de motor met motorplaat en koppelstuk van de as (afb. 6).
- Draai aan de ster boven op de aandrijfas.
- Zorg ervoor dat de pijl op de ster gelijk staat met de inham bovenaan op de RVS-buis (afb. 7).
- Schuif de motor met motorplaat en koppelstuk weer op de aandrijfas. Monteer deze door de 4 boutjes weer vast te draaien.
- Monteer de deksel op de PipeFeeder (afb. 8).
- Schakel de elektrische spanning in.
- Vul de PipeFeeder en laat deze een keer draaien ter controle (geef signaal).

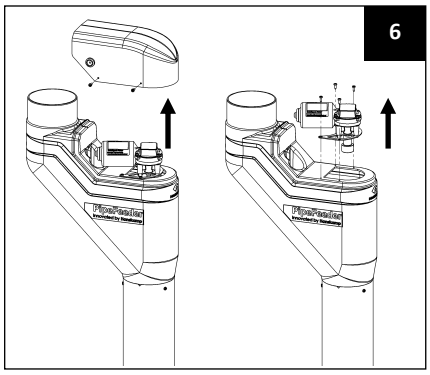

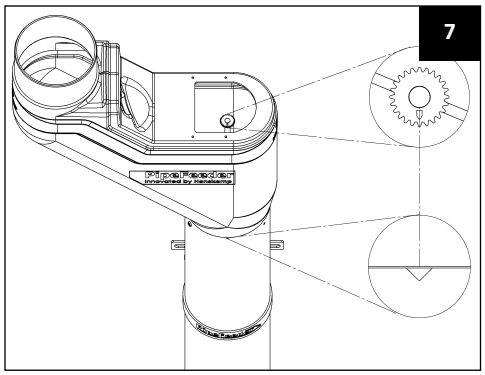

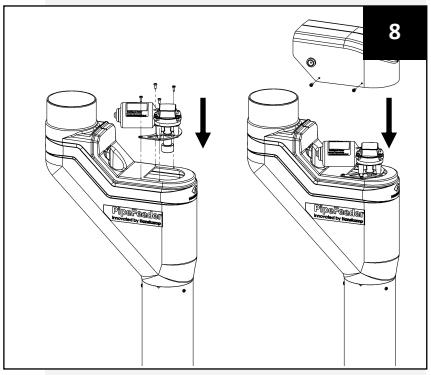

Deze afstelling moet er voor zorgen dat de uitvalopening afgesloten wordt. Hierdoor wordt een stotende koe niet beloond (anti-mors principe). Deze afstelling moet zowel in de PipeFeeder melkstalvoederinginstallatie, als in de krachtvoerbox toegepast worden.

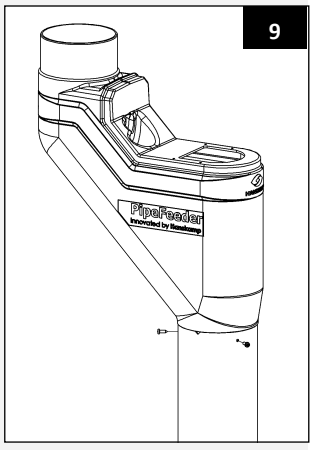

8. Wanneer de installatie niet helemaal uitkomt, kan het kunststofdeel vrij gedraaid worden ten opzichte van de RVS-buis. Wanneer het kunststof deel gedraaid is, dient altijd de afstelprocedure opnieuw doorlopen te worden (stap 7). Daarnaast moet erop gelet worden dat na montage of verdraaiing van het kunststofdeel, de motor correct op de as geplaatst is.

Belangrijk!

- Alleen als de motor correct is afgesteld, kan Hanskamp garanderen dat de PipeFeeder anti-mors is.
- Zorg dat de bekabeling zorgvuldig wordt weggewerkt buiten bereik van de dieren. Er kunnen anders gevaarlijk situaties ontstaan.
- Monteer altijd zorgvuldig de deksel die de motor afdekt voordat u de PipeFeeder in werking stelt. Er kunnen anders gevaarlijke situaties ontstaan (afb. 8).

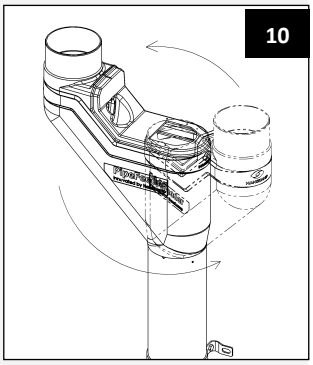

9. De PipeFeeder werkt volledig elektrisch. De motor drijft een as aan die onderin de RVS-buis (Ø129 x 2 mm) een schoepenmechanisme laat draaien. Dit mechanisme doseert het voer. Indien er een schakeling gebruikt wordt die meerdere dosators tegelijkertijd aanstuurt, zoals sturing per zijde (melkstalvoedering), dan kunnen meerdere PipeFeeder dosators op één voedingslijn aangesloten worden. Let op dat de maximaal toelaatbare stroomsterkte niet wordt overschreden, deze wordt op de voedingsbron (art. nr. 002-812-000 of 002-813-000 PowerUnit) weergegeven.

Kalibratie

10. Het kalibreren van de PipeFeeder doet u door de voercomputer 10 keer een puls uit te laten sturen. Vervolgens weegt u het afgegeven voer en deelt u dit door 10, voer deze waarde in op de voercomputer. Herhaal deze procedure maandelijks en ook na verandering van voersoort.

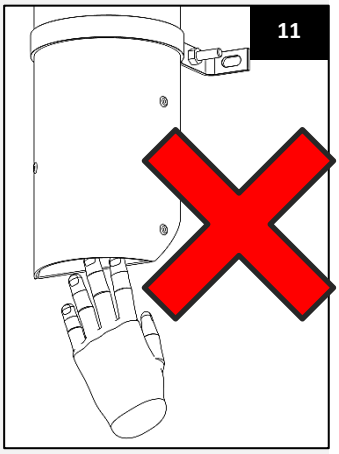

Belangrijk!

- **De PipeFeeder is uitsluitend bedoeld voor krachtvoer met een cilindrische vorm en met een diameter van Ø2 tot Ø8 mm. Anders kan door de fabrikant een goede werking niet gegarandeerd worden.**
- **Let er bij het installeren van de PipeFeeder op dat de druk van het krachtvoer op de dosator niet groter is dan 50 kg.**
- **Steek nooit uw hand onderin de PipeFeeder wanneer deze nog in werking gesteld is of aangesloten is op het lichtnet (afb. 11). De grootte van de uitval mond wordt beperkt door een spijl. Deze zorgt ervoor dat het knipgevaar niet bereikt kan worden.**

Onderhoud

1. Controleer de PipeFeeder installatie dagelijks op storingen en slijtage. Doe dit door middel van een aansturingstest op de voermotoren. Zorg er voor dat bijgeluiden en andere trillingen, veroorzaakt door de werking van de PipeFeeder, zoveel mogelijk gereduceerd of verholpen worden.
2. In geval er onderhoud aan het product moet plaatsvinden en deze is aangesloten op een besturing, voorkom dan dat deze onverwacht kan starten. Maak de installatie geheel spanningsvrij! Sluit hiervoor de stroomtoevoer af van de besturingseenheid en de doseermotor.
3. Het wordt aangeraden reparaties en onderhoud uit te laten voeren door een specialist.
4. Maak nooit de behuizing open en verwijder nooit de afdekkappen terwijl de PipeFeeder nog operationeel is. Dit met het oog op gevaar van elektrische schokken of beknelling tussen de voervijzel.
5. De gebruiker/eigenaar van de PipeFeeder dient de adviezen en aanwijzingen in de handleiding op te volgen opdat een ieders veiligheid gegarandeerd kan worden. Indien hier niet aan wordt voldaan, is dit de verantwoording van de gebruiker zelf en kan de fabrikant op generlei wijze aansprakelijk worden gesteld voor enig letsel of schade aan of door het product.

Let op! Schakel bij onderhoud altijd eerst de elektrische spanning van de installatie uit.

Reiniging

Reinig de PipeFeeder regelmatig met een vochtige doek. Spuit geen water onder de kap of in de voorraadbuis. Zorg ervoor dat de uitvalmond schoon is en blijft. Alleen dit kan een goede werking garanderen.

Let op! Spuit niet met hoge druk in of op de PipeFeeder. Dit kan verstoppingen veroorzaken.

Demontage

Bij demontage moeten alle onderdelen gescheiden worden op materiaalsoort en in de daarvoor bestemde afvalverwerkingscyclus opgenomen worden.



001-976-000
Verbodssticker
Verboden met water te spuiten.

Garantiebeperkingen

Uitgesloten van garantie zijn kosten en uitgaven ten gevolge van:

- Verkeerd gebruik van de apparatuur, niet volgens de specificaties in de installatie- en bedieningsinstructie.
- De gevolgen van enige tussenkomst door monteurs anders dan monteurs die goedkeuring van Hanskamp hebben voor het verrichten van bepaalde handelingen.
- Incidenten zoals bevriezing, ijs, vuur, overstroming, inundatie of enig andere vorm van extreme wateroverlast, bliksem.
- Defect van elektrisch systeem of aarding.
- Schade aan het elektrisch systeem ten gevolge van ongedierte en dergelijke.

De garantie is niet van toepassing op gevolgschade die geen betrekking heeft op de machine zelf. Alle systemen zijn getest. In het geval van storingen kan Hanskamp echter niet verantwoordelijk worden gesteld voor gevolgschade.

Overzicht van opgenomen wijzigingen in deze installatie-en bedieningsinstructie

Nr.	Uitgave datum	Hoofdstuk(ken)	Opmerkingen
1	06/2012	Alle	Eerste uitgave
1.1	01/2013	Installatie	Toevoeging DosPrint
2.0	10/2013	Alle	Up-to-date voor Versie 2
2.1	06/2014	Alle	Update naar standaard voor 2014
2.2	08/2014	Alle	Nieuwe naam en logo toegevoegd
2.3	09/2015	Alle	Algemene controle
2.4	07/2016	CE Verklaring	Overbodige ref. naar richtlijn verwijderd
2.5	11/2016	Pag. 12	Veer toegevoegd
3	2/2017	Alle	Nieuwe afbeeldingen en overbodige info verwijderd
3.1	8/2017		Veer verwijderd
3.2	1/2018	Installatie	MultiFrame installatiehoogte PF toegevoegd
3.3	4/2018	Bijlage	Nummers PF 2.0 toegevoegd
3.4	01/2023	Blz. 7 + 13	UKCA-logo toegevoegd
3.5	04/2024	Blz. 9 + 11 + 18	Blz. 9: Ø16 veranderd in Ø18 in afbeelding 4A. Blz. 11: Ø4 - Ø6 mm veranderd in Ø2 - Ø8 mm. Blz. 18: 228 - 35 g versie toegevoegd.

Auteursrecht en disclaimer

De informatie in deze publicatie is uitsluitend bedoeld voor informatiedoeleinden en dient niet als verkoopofferte. Aangeboden producten kunnen afwijken van de afbeeldingen. Referenties naar merken en/of producten in deze handleiding zijn uitsluitend ter identificatie. De genoemde bedrijfs- en productnamen in deze handleiding, zijn handelsmerken van hun respectievelijke eigenaren. Niets in deze uitgave mag worden vervee lvoudigd of openbaar worden gemaakt zonder voorafgaande schriftelijke toestemming van Hanskamp AgroTech BV. Hoewel deze uitgave met de grootst mogelijke zorgvuldigheid is samengesteld, is Hanskamp AgroTech BV niet aansprakelijk voor enige schade die zou kunnen ontstaan door fouten of hiaten in deze uitgave. De Nederlandstalige installatie- en bedieningsinstructie is de originele installatie- en bedieningsinstructie. De vertalingen in andere talen gebruiken de Nederlandstalige installatie- en bedieningsinstructie als brondocument. Hanskamp AgroTech BV aanvaardt geen aansprakelijkheid voor verschillen tussen de vertalingen. Als er twijfels zijn over de inhoud en nauwkeurigheid van de vertaalde installatie- en bedieningsinstructie, vormt de Nederlandse installatie- en bedieningsinstructie het gezaghebbende document.

Inbouwverklaring voltooide machines IIA

(Volgens bijlage VIIA van de machinerichtlijn 2006/42/EG, voor voltooide machines)

Wij,
Hanskamp AgroTech BV
Broekstraat 17
7009 ZB Doetinchem
Nederland

Gemachtigde samensteller(s) van het technisch dossier:

H.J. Hanskamp

Verklaren geheel onder eigen verantwoordelijkheid dat het product:

027-000-000 PipeFeeder
Doseersysteem voor krachtvoer in pellet vorm van Hanskamp AgroTech BV,

waarop deze verklaring betrekking heeft, in overeenstemming is met de bepalingen van de volgende richtlijn(en):

- Machinerichtlijn 2006/42/EG

Het product voldoet tevens aan de bepalingen uit de volgende norm(en):

- NEN-EN-ISO 12100
- NEN-EN-IEC 60204-1
- NEN-EN-IEC 13849-1

Wanneer de PipeFeeder niet aangesloten wordt en deze voorgeschreven beveiligingen niet gebruikt worden, vervalt deze Verklaring van Overeenstemming en kunnen er geen rechten aan deze verklaring ontleend worden.

Nederland, Doetinchem, 29-07-2016 H.J. Hanskamp



4. FAQ

Voorkomend probleem	Mogelijke oorzaak	Oplossing
Er valt geen brok.	Geen brok in voorraadbuis.	Controleer aanvoervijzel en silo.
	Motor wordt niet aangestuurd. Controleer door klepje los te halen van motor en LED's te controleren op aanstuurprint.	Controleer voeding + aansturing (spanning) (zie handleiding ControlUnit. Mits deze als aansturing gebruikt wordt.)
	Controleer of de motor draait. Verbinding tussen rotor en motor met koppelstuk ontbreekt.	Haal motor van rotor en plaats deze opnieuw (let op afstellen voor anti-mors) (zie blz. 10, stap 7).
	Verstopping door bijvoorbeeld hout of plastic.	Haal de PipeFeeder van de wand en schut deze leeg. De rotor moet met de hand te draaien zijn wanneer deze leeg is.
PipeFeeder is niet anti-mors.	PipeFeeder is niet juist afgesteld.	Opnieuw afstellen, zie blz. 10, stap 7.
PipeFeeder voert niet de juiste hoeveelheid.	Kalibratie onjuist.	Kalibreer de besturingseenheid (zie blz. 11, stap 10).

Bijlagen

Hanskamp kan de volgende soorten dosators kan Hanskamp leveren:

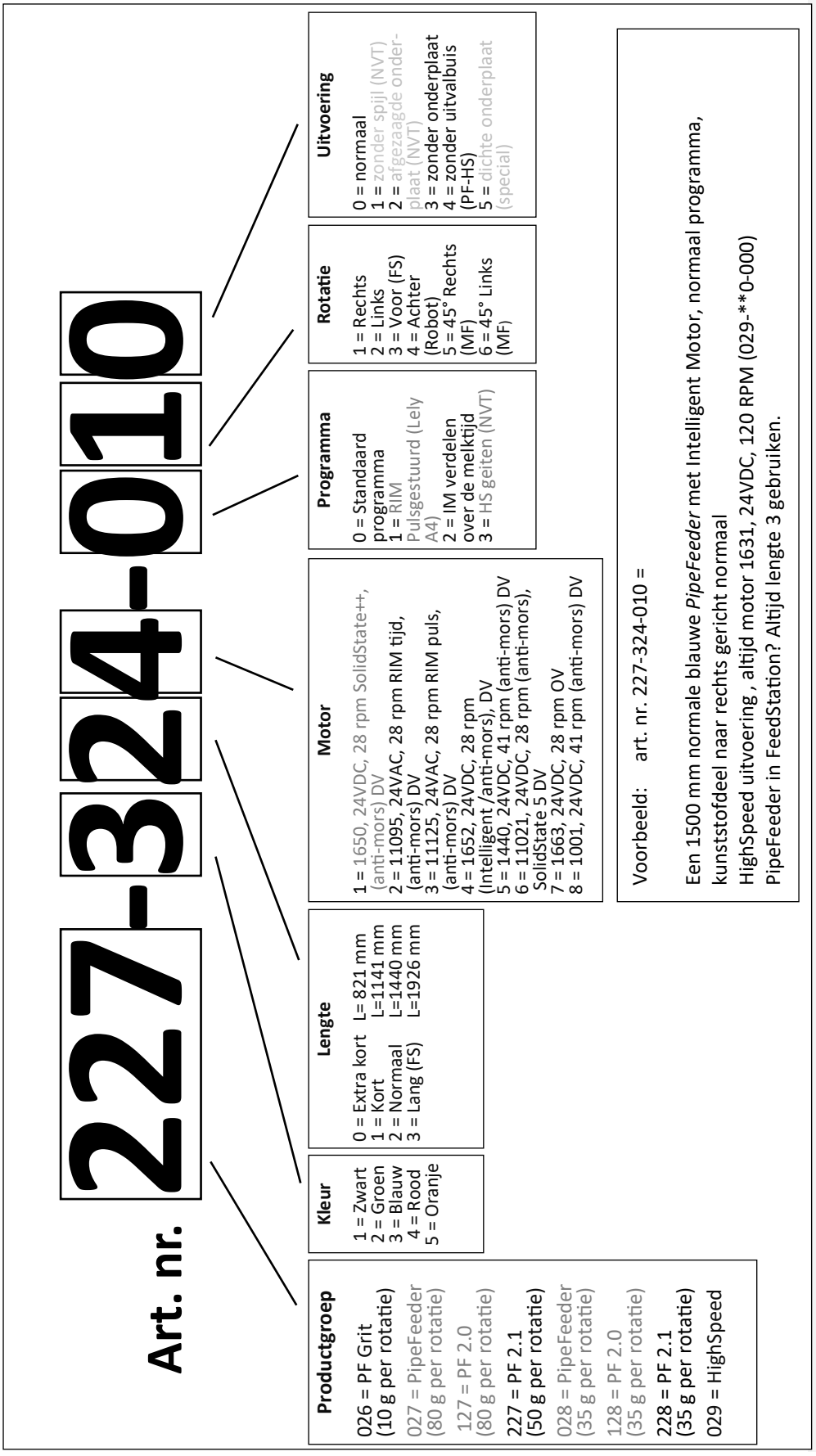

Bijlagen

De volgende soorten dosators kan Hanskamp leveren:

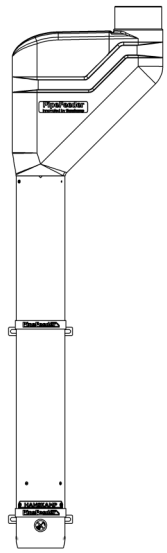

Rechts

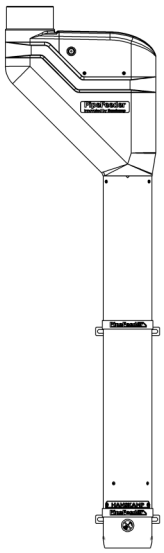

Links

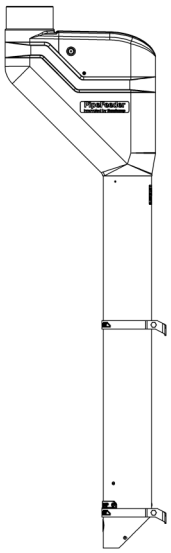

Voor

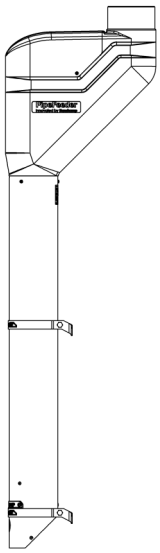

Achter

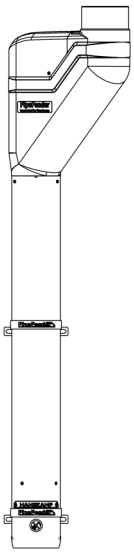

45° Rechts

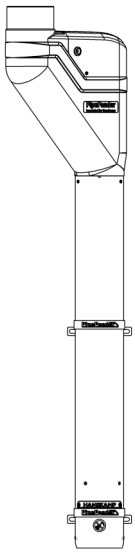

45° Links

Losse onderdelen

Voor onderhoud of om welke reden dan ook is het mogelijk om losse onderdelen na te bestellen bij uw leverancier. Gelieve daarbij de artikelnummers te gebruiken zoals hieronder op de tekening staan aangegeven.

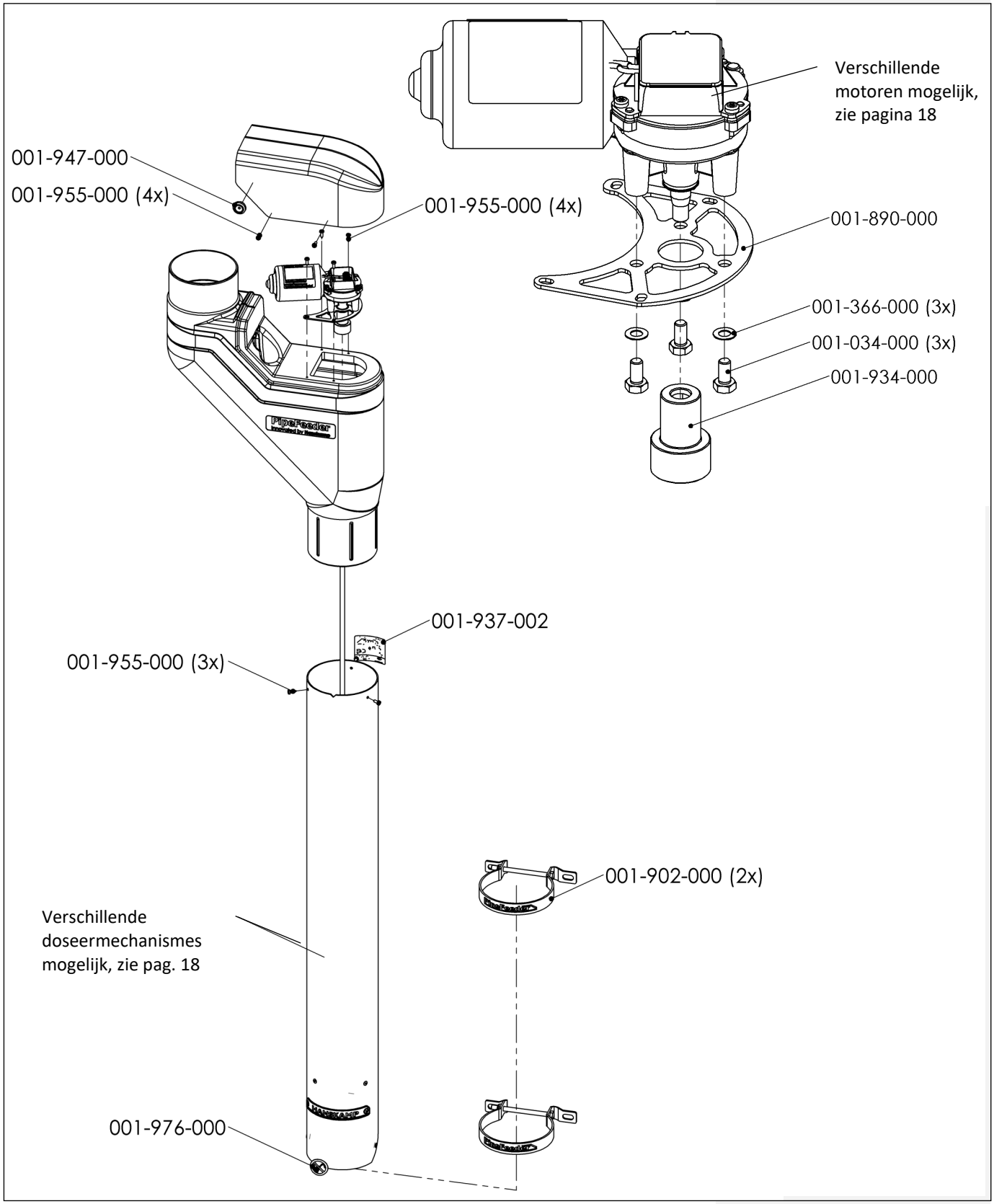

Omschrijving losse onderdelen

Art. nr.	Beschrijving	Aantal
001-034-000	Tapbout M6x12 A2 DIN 933	3
001-366-000	Veerring M6 A2 DIN 137B	3
001-890-000	Motorplaat t.b.v. DC-motor Pipe-Feeder	1
001-902-000	Muurmontagebeugel Ø129 com-pleet	2
001-934-000	Koppelstuk DC-motor PF incl. in-sert M8	1
001-947-000	Membraam Doorvoertule	1
001-955-000	Plaatschroef ckkk 4x13 mm A2 pozi	11
001-976-000	Verbodssticker	1

Kunststof element

Art. nr.	Beschrijving	Aantal
001-903-001	MDPE kunststof element 45° met deksel, groen	1
001-904-001	MDPE kunststof element 45° met deksel, zwart	1
001-924-001	MDPE kunststof element 45° met deksel, blauw	1
001-925-001	MDPE kunststof element 45° met deksel, rood	1
002-024-001	MDPE kunststof element 45° met deksel, oranje	1

Buizen incl. doseermechanisme

Art. nr.	Beschrijving		Aantal
026 - Grit (10 gram)			
026-001-000	Extra kort	370mm	1
026-011-000	Kort	690mm	1
026-021-000	Normaal	990mm	1
026-031-000	Lang	1475mm	1
227 - (50 gram)			
127-000-021	Extra kort	370mm	1
127-010-021	Kort	690mm	1
127-020-021	Normaal	990mm	1
127-030-021	Lang	1475mm	1
228 - (35 gram)			
128-000-021	Extra kort	370mm	1
128-010-021	Kort	690mm	1
128-020-021	Normaal	990mm	1
128-030-021	Lang	1475mm	1

Motoren overzicht

PF nr.	Art. nr.	Beschrijving	Service info art. nr.	Aantal
***2*-**2-0*0**	**011-095-000**	RIM motor 28 rpm 24VAC met terugmelding tijdgestuurd	010-225-0**	1
***2*-**3-0*0**	**011-125-000**	RIM motor 28 rpm 24V AC/DC met terugmelding pulsgestuurd	010-225-0*5	1
***2*-**4-0*0**	**001-652-000**	Intelligent motor zwart 28 rpm	010-086-000	1
***2*-**4-2*0**	**001-652-1****	Intelligent motor zwart 28 rpm verdelen over de melktijd	010-247-000	1
***2*-**5-0*0**	**001-440-000**	Motor grijs 41 rpm zonder kabel	011-133-000	1
***2*-**6-0*0**	**011-021-000**	Motor SolidState 5 28 rpm	011-027-000	1
***2*-**8-0*0**	**001-001-000**	Doseermotor 41 rpm grijs incl. kabel	011-133-000	1

Inbouwafmetingen

Lange versie - 1926 mm
26 l - 16.6 Kg

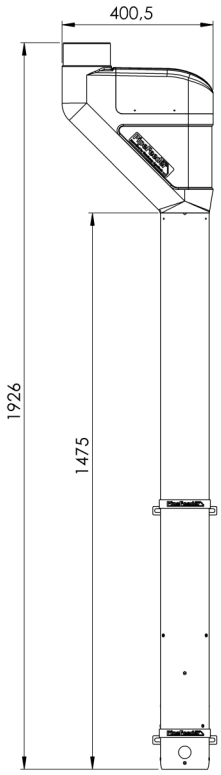

Normale versie - 1440 mm
20 l - 12 Kg

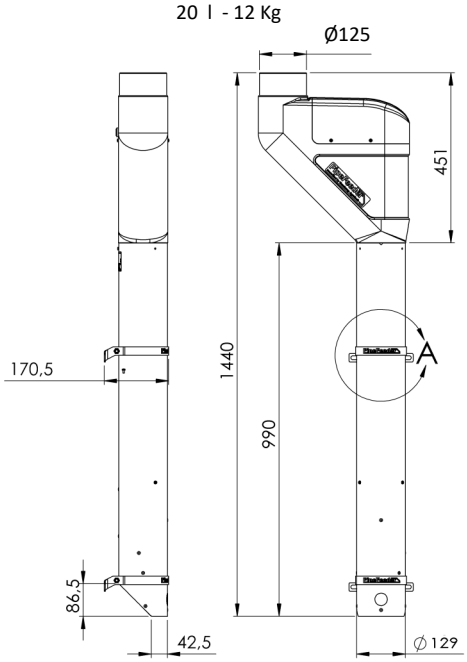

Korte versie - 1141 mm
16 l - 9.6 Kg

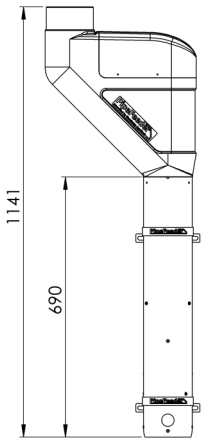

Extra korte versie - 821 mm
11.4 l - 6.8 Kg

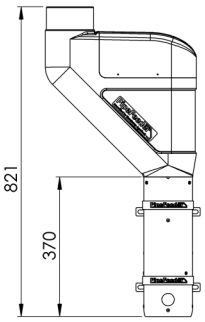

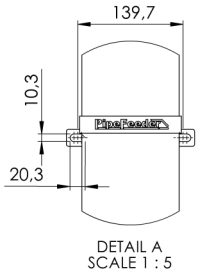

DETAIL A
SCALE 1 : 5

Ook beschikbaar:
Extra lange versie - 2411 mm
32 l - 19.2 Kg

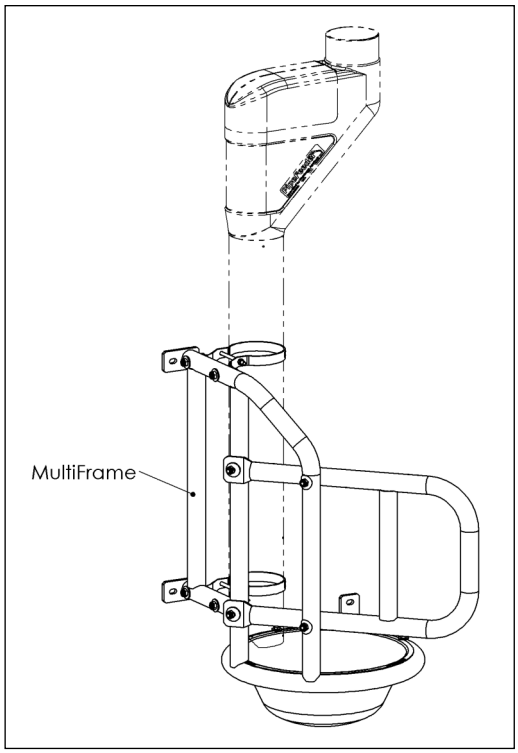

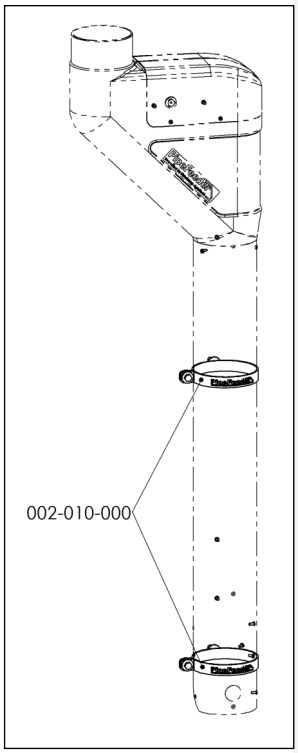

Hanskamp AgroTech BV
Broekstraat 17
7009 ZB Doetinchem
Tel: +31 (0)314 - 393 797
Fax: +31 (0)314 - 393 826
www.hanskamp.nl

Kijk ook eens op: