Montagetips PipeFeeder

art.nr. 010-318-100

Voorkom verstoppingen in uw PipeFeeder, lees hieronder de montagetips. Bij iedere bestelling zit een uitgebreide installatie instructie. Deze instructie is ook te vinden op www.hanskamp.nl. Bij vragen neem gerust contact op met onze binnendienst.

Zwarte afstandshouder boven op de onderste klem

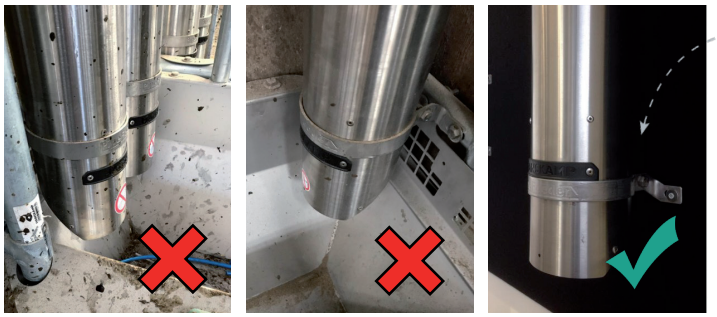

Bevestig eerst de onderste klem de wand of het FeedStation. Laat daarna de PipeFeeder erop zakken.

Lange zijde PipeFeeder richting de koe

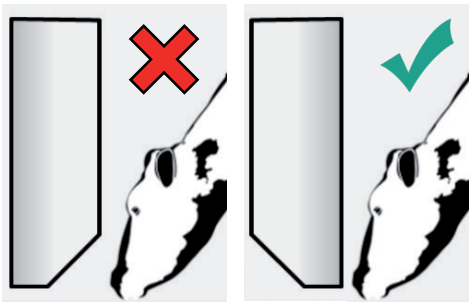

Stel de PipeFeeder anti-mors af!

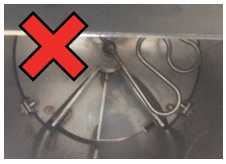



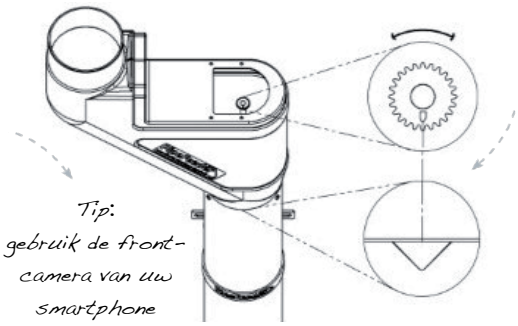

Tip: gebruik de front-camera van uw smartphone

Zet de driehoekige inham in het rvs gelijk aan de pijl op de aandrijfas van de motor, beide moeten naar beneden wijzen.

Gebruik altijd een opzetmof

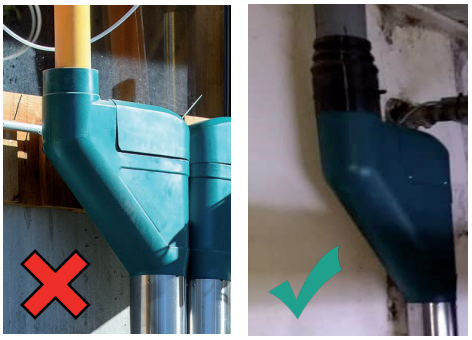

info@hanskamp.nl • www.hanskamp.nl • +31 (0)314 - 393 797

HANSKAMP
Innovation for dairy farming

Extra mounting advice PipeFeeder

art.nr. 010-318-200

Good ventilation prevents blockages; read our extra installation advices. With every order there is an expanded installation instructions enclosed. The instructions is also available on www.hanskamp.nl/en. If you need help, please do not hesitate to contact us.

The black plate need to rest on the bottom clamp

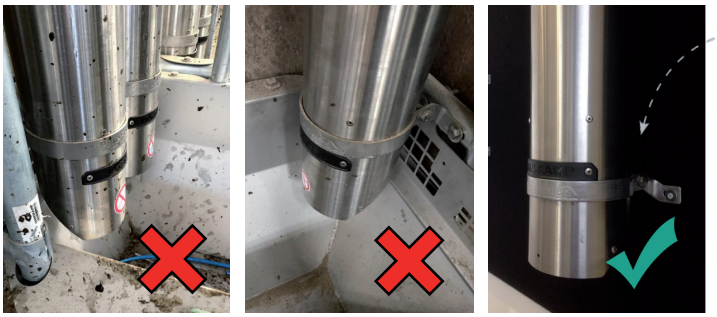

First mount the bottom clamp to the wall or FeedStation. Second lower the PipeFeeder in the clamp.

Place the long side to the cow

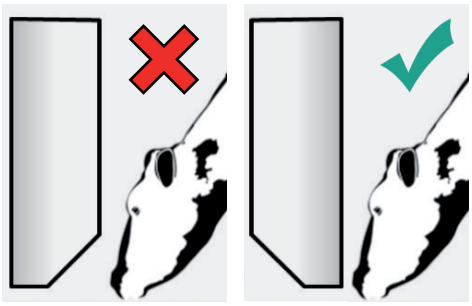

Correctly configure your PipeFeeder's anti-spill

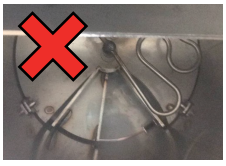

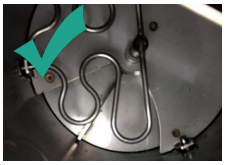

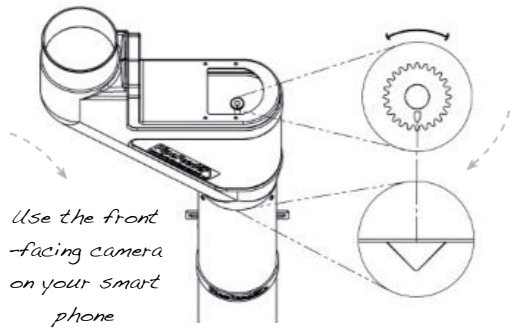

Use the front-facing camera on your smart phone

Rotate the axle to line up the triangular notch in the steel with the arrow on the motor's drive shaft.

Use a gasketed PVC coupling

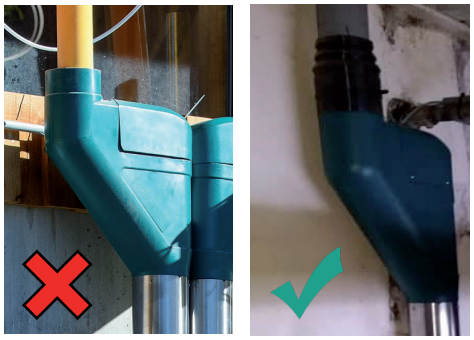

info@hanskamp.nl • www.hanskamp.nl/en • +31 (0)314 - 393 797

Montagetipps PipeFeeder

art.nr. 010-318-300

Eine gute Belüftung verhindert Verstopfungen. Nachstehend finden Sie unsere zusätzlichen Montagetipps. Für Fragen stehen wir Ihnen stets gerne zur Verfügung oder schauen Sie: www.hanskamp.de.

Schwarze Platte oben der Klemme montiert

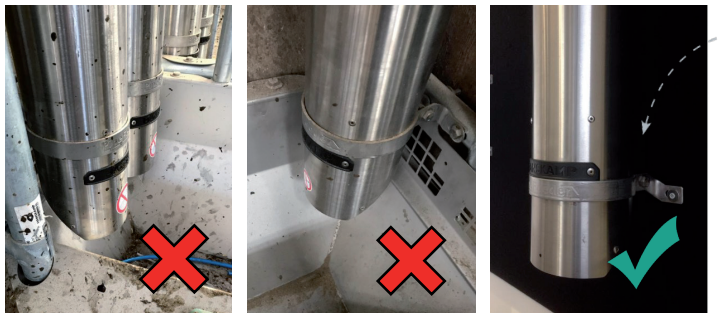

Befestigen Sie zuerst die unterste Klemme am Wand oder FeedStation. Zweitens senken Sie den PipeFeeder darauf ab.

Die lange Seite in Richtung der Kuh

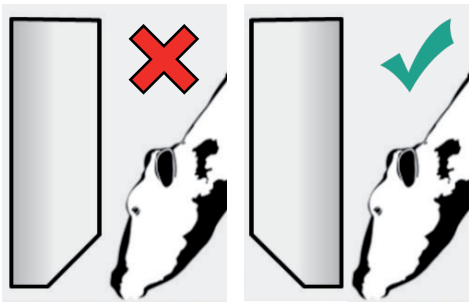

Stellen Sie den PipeFeeder verschüttfrei ein

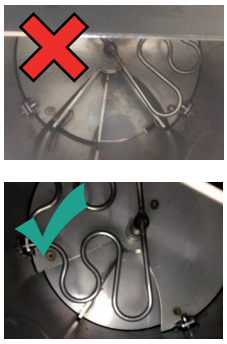

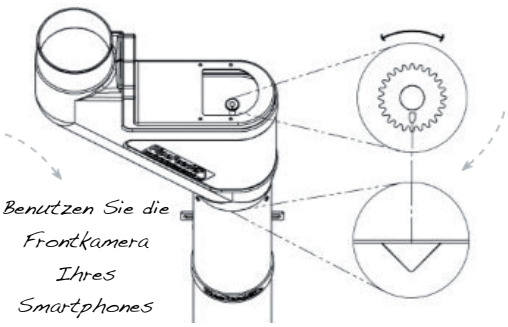

Drehen die Achse, so dass die dreieckige Einkerbung im Edelstahl mit dem Pfeil auf der Antriebsachse des Motors über einstimmt

Verwenden Sie eine Aufsatzmuffe

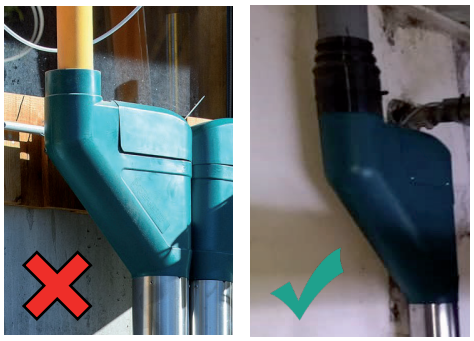

info@hanskamp.de • www.hanskamp.de • +31 (0)314 - 393 797

HANSKAMP
Innovation for dairy farming

Conseils supplémentaires de montage PipeFeeder

art.nr. 010-318-400

Une bonne ventilation permet d'éviter les colmatages; lisez ci-après nos conseils supplémentaires de montage. Les instructions de montage détaillées sont envoyées avec chaque commande. Ces instructions sont également à télécharger sur www.hanskamp.fr

Mettez d'abord la dernière fixation du bas en place sur le bas-flanc du Feedstation. Faites glisser en suite le PipeFeeder dedans.

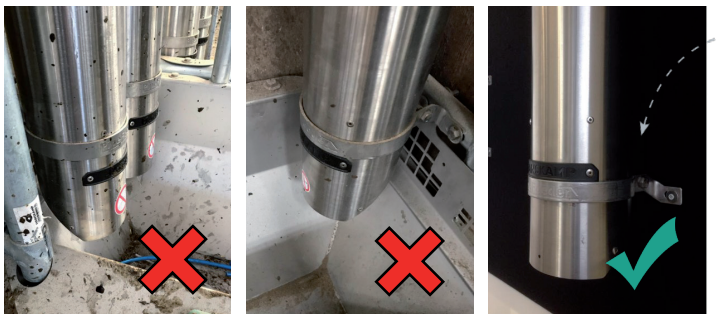

Mettez d'abord la dernière fixation du bas en place sur le bas-flanc du Feedstation. Faites glisser en suite le PipeFeeder de dans.

Montez le côté le plus long en direction de la vache

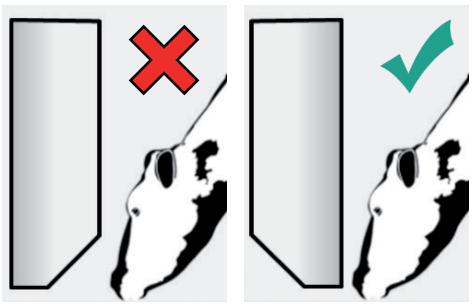

Réglez le dispositif antigaspillage

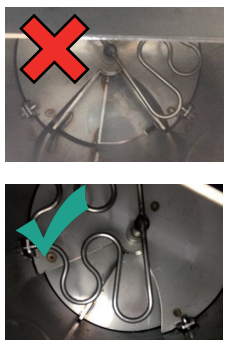

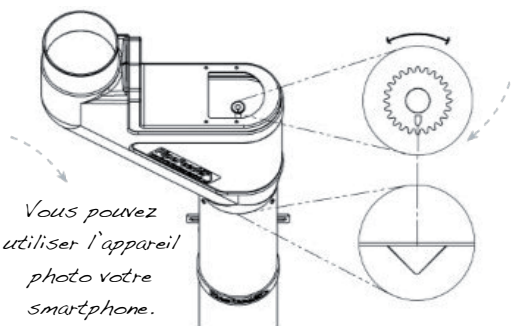

Tournez l'axe du moteur afin que la flèche se trouve en face de l'encoche triangulaire.

Utilisez un manchon

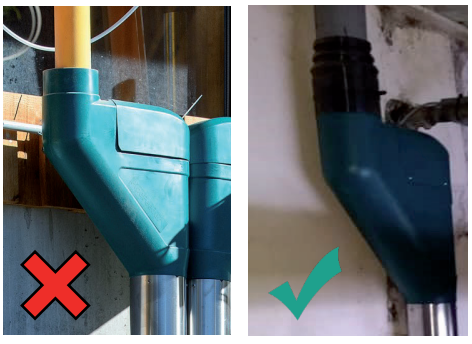

info@hanskamp.fr • www.hanskamp.fr • +33 (0) 970611533