Montagetips PipeFeeder

Voorkom verstoppingen in uw PipeFeeder, lees hieronder de montagetips. Bij iedere bestelling zit een uitgebreide installatie instructie. Deze instructie is ook te vinden op www.hanskamp.nl. Bij vragen neem gerust contact op met onze binnendienst.

Zwarte afstandshouder boven op de onderste klem







Bevestig eerst de onderste klem de wand of het FeedStation. Laat daarna de PipeFeeder erop zakken.

Lange zijde PipeFeeder richting de koe

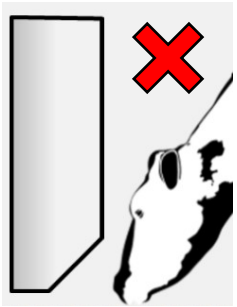

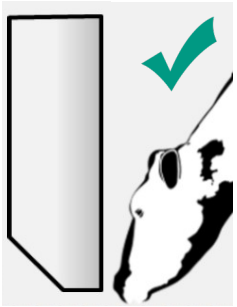

Stel de PipeFeeder anti-mors af!

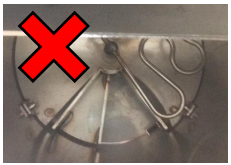



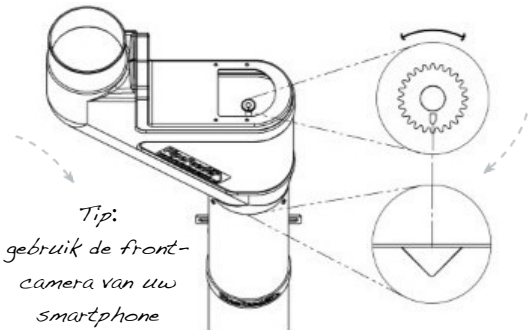

Zet de drie-hoekige inham in het rvs gelijk aan de pijl op de aandrijfas van de motor, beide moeten naar beneden wijzen.

Gebruik altijd een opzetmof

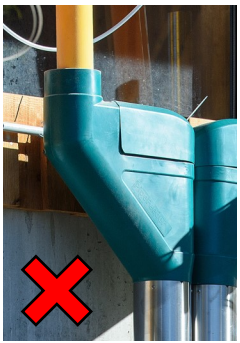



HANSKAMP
Innovation for dairy farming

info@hanskamp.nl
www.hanskamp.nl
+31 (0)314-393 797