Montagetipps PipeFeeder

Eine gute Belüftung verhindert Verstopfungen. Nachstehend finden Sie unsere zusätzlichen Montagetipps. Für Fragen stehen wir Ihnen stets gerne zur Verfügung oder schauen Sie: www.hanskamp.de.

Schwarze Platte oben der Klemme montiert







Befestigen Sie zuerst die unterste Klemme am Wand oder FeedStation. Zweitens senken Sie den PipeFeeder darauf ab.

Die lange Seite in Richtung der Kuh

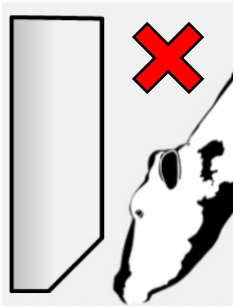

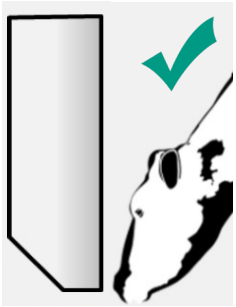

Stellen Sie den PipeFeeder verschüttfrei ein

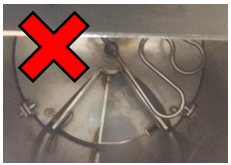



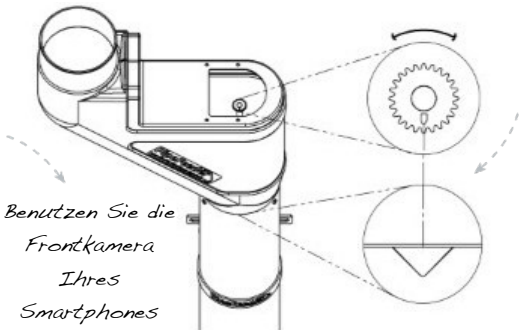

Drehen die Achse, so dass die dreieckige Einkerbung im Edelstahl mit dem Pfeil auf der Antriebsachse des Motors über einstimmt

Verwenden Sie eine Aufsatzmuffe

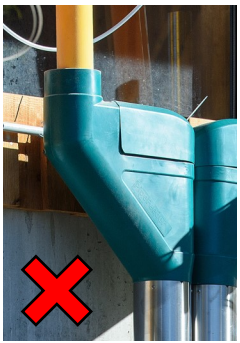



HANSKAMP
Innovation for dairy farming

info@hanskamp.de
www.hanskamp.de
+31 (0)314-393 797