MultiFrame

Melkstandfütterung

075-000-000

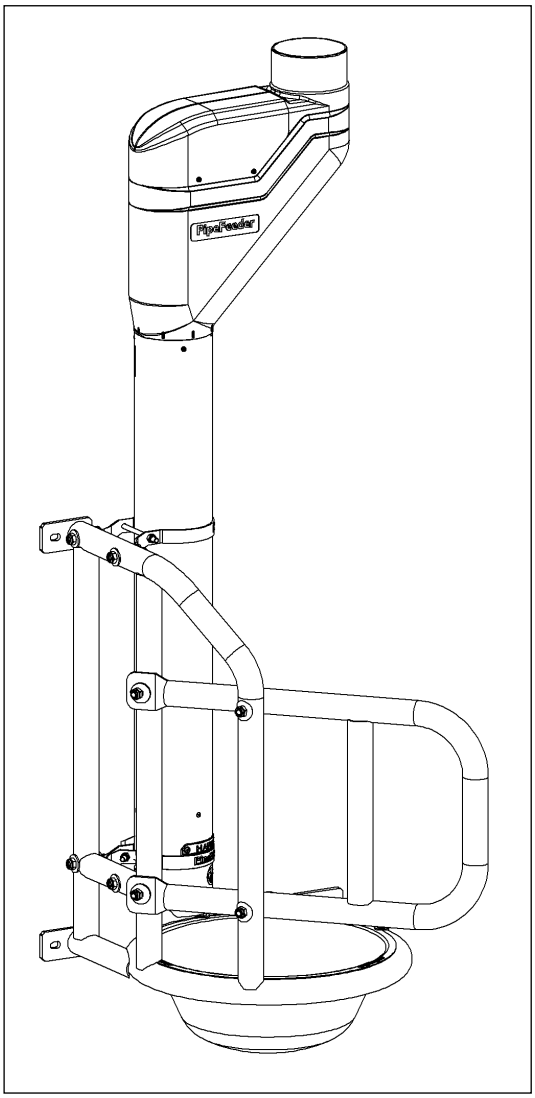

Installations- und Betriebsanleitung **DE**

HANSKAMP
Innovation for dairy farming

Artikelnummer: 010-243-000

Datum: September 2024
Version 2.0 - Übersetzung der Original-Betriebsanleitung

Doetinchem,
Niederlande
www.hanskamp.de

Montage MultiFrame

1. Entscheiden Sie für die Platzierung des MultiFrame, wo es hängen sollte. Der Abstand zwischen den MultiFrame ist abhängig von der Art des Melkstandes. Die Standmaße sind auf der Zeichnung des Melkstand dargestellt (Abb. 3).
2. Wenn der Abstand bestimmt wird, können die Löcher gebohrt werden in Übereinstimmung mit auf der rechten Seite gezeigte Dimensionen.
3. Jetzt Installieren Sie das MultiFrame an der Wand. Befestigungsmaterial ist im Lieferumfang nicht enthalten.

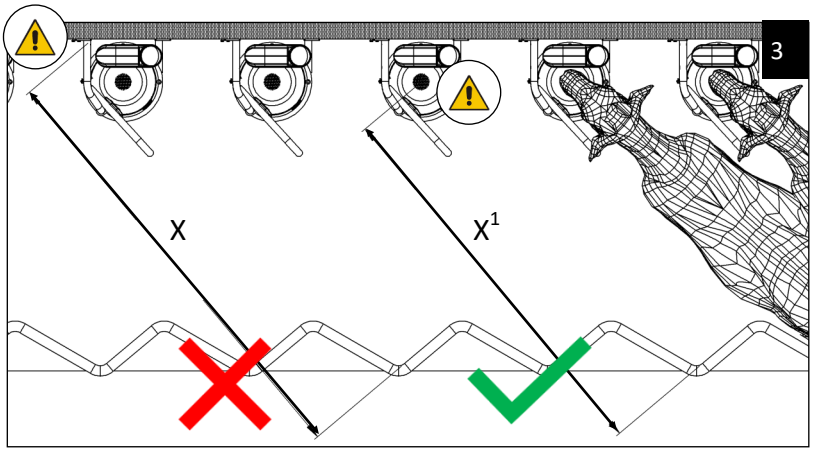

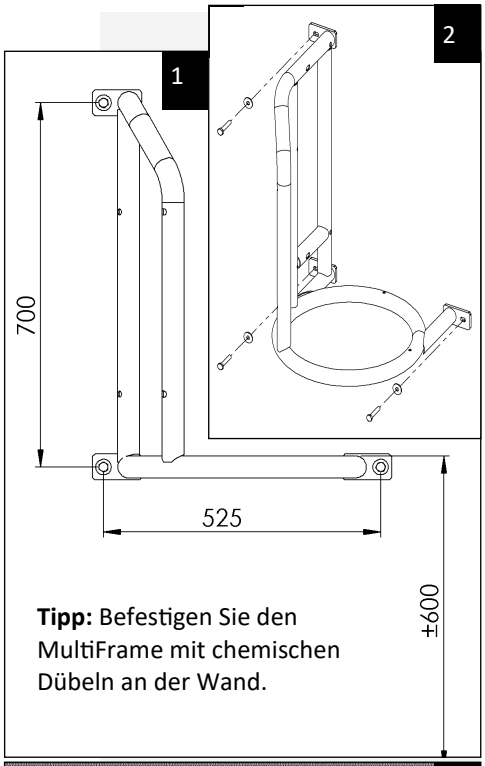

Tipp: Befestigen Sie den MultiFrame mit chemischen Dübeln an der Wand.

X^1 = Abhängig von der Größe des Tieres, bitte Maß nehmen (Tot. ± 2000 mm - ± 2400 mm).

= 2400 mm = 2000 mm

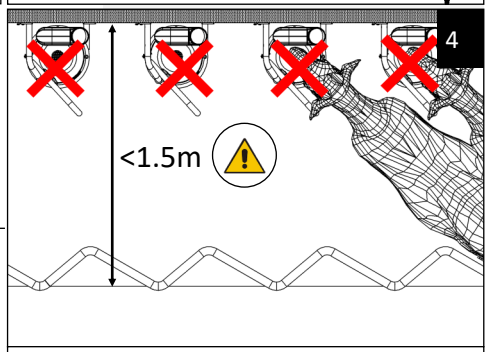

Für eine Standbreite kleiner als 1,5 m ist MultiFrame nicht geeignet.

Montage Futterschale

1. Montieren Sie den Futterschale in den MultiFrame. Der Futterschale lässt sich leicht in den Rahmen einsetzen, indem man ihn schräg unter die beiden vertikalen Rohre schiebt, die am Ring angeschweißt sind. Wenn der Rand der Futterschale unter die vertikalen Rohre geschoben wird, kann der Futterschale auf dem Ring gelegt werden. Der Futterschale ist nun bereits einseitig gesichert.
2. Sicher der anderen Seite der Futterschale mit dem mitgelieferten Montagematerial, wie in Abbildung 5 dargestellt.

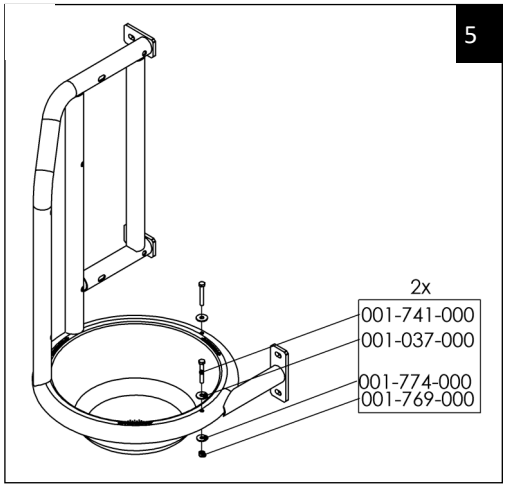

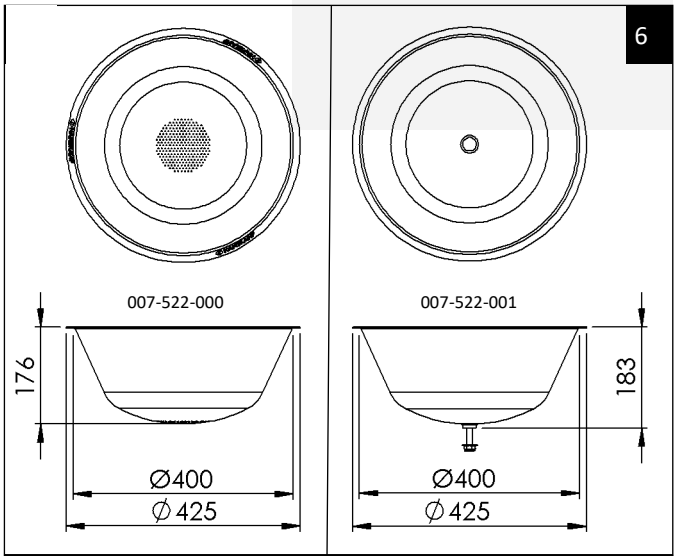

Es gibt zwei Arten von verfügbaren Futterschale. Der perforierte Futterschale (Art.-Nr. 007-522-000) und der traditionelle Futterschale mit 1 Loch (Art-Nr. 007-522-001).

Montage PipeFeeder

1. Montieren Sie nun den PipeFeeder an das MultiFrame mit mitgelieferten Befestigungsmaterial, wie in Abbildung dargestellt (Abb. 7).
2. Stellen Sie sicher, das der Unterseite des PipeFeeder auf gleicher Höhe mit der Oberseite der Futterschale ist.
3. Um den PipeFeeder gut in der Futterschale dosieren zu lassen. Ist es wünschenswert, um das Rohr des PipeFeeder 45° zu drehen. So dass der Ausgabebereich ist oberhalb der Futterschale.

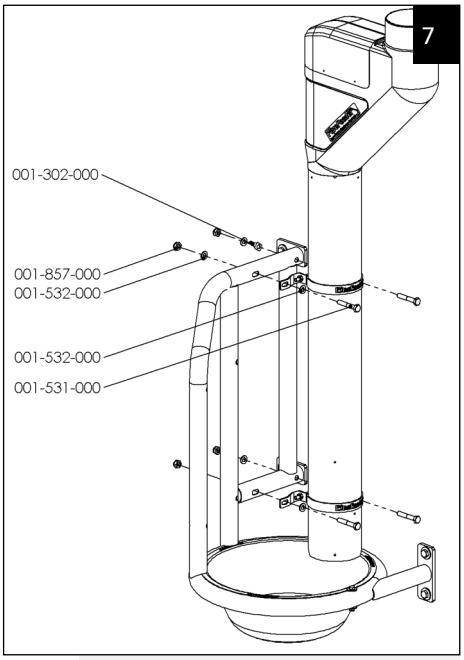

Bitte beachten! Wenn das edel-stahlrohr des PipeFeeder wird gedreht in Bezug auf das Kunststoffteil, stellen Sie sicher, dass die PipeFeeder auf neu abgestellt werd um die anti-verschutt Funktion zu behalten. Zur Abstellung der PipeFeeder sehen Sie Handbuch 001-847-000.
Passt der PipeFeeder nicht an das MultiFrame durch zum Beispiel den Fachwerkkonstruktion. Dan ist das PipeFeeder auch an der Wand zu montieren. Der Abstand zwischen der Wand und dem PipeFeeder bleibt unverändert bei Montage auf dem MultiFrame. So dass alle PipeFeeder perfekt geraden Linie bleiben, um die Melkstand straff zu halten.

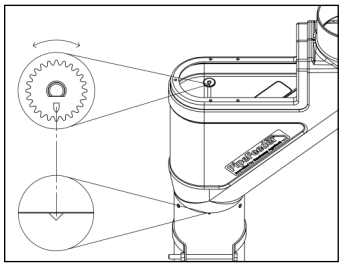

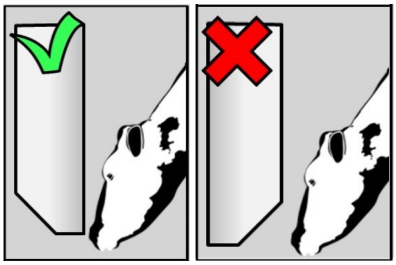

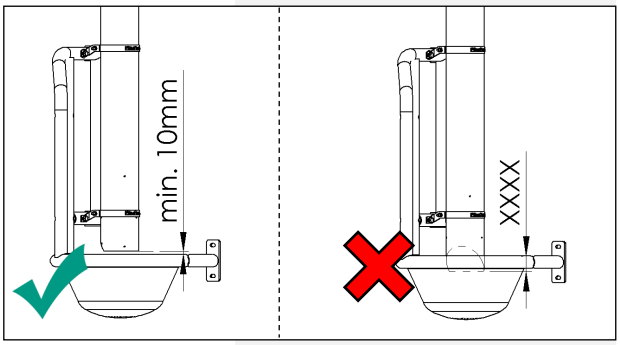

MultiFrame Grad-Positionen

Der MultiFrame für 30° standen ist das Komplette MultiFrame, wie oben beschrieben. Diese werden ohne Zwischengitter geliefert werden. 40°, 50° und 60° Standen können mit einer kurzen Zwischengitter gemacht werden (Art.-Nr. 007-504-000). 70° und 80° Standen sind mit langen Zwischengitter zu machen (Art.-Nr. 007-505-000).

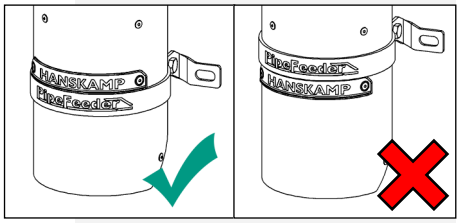

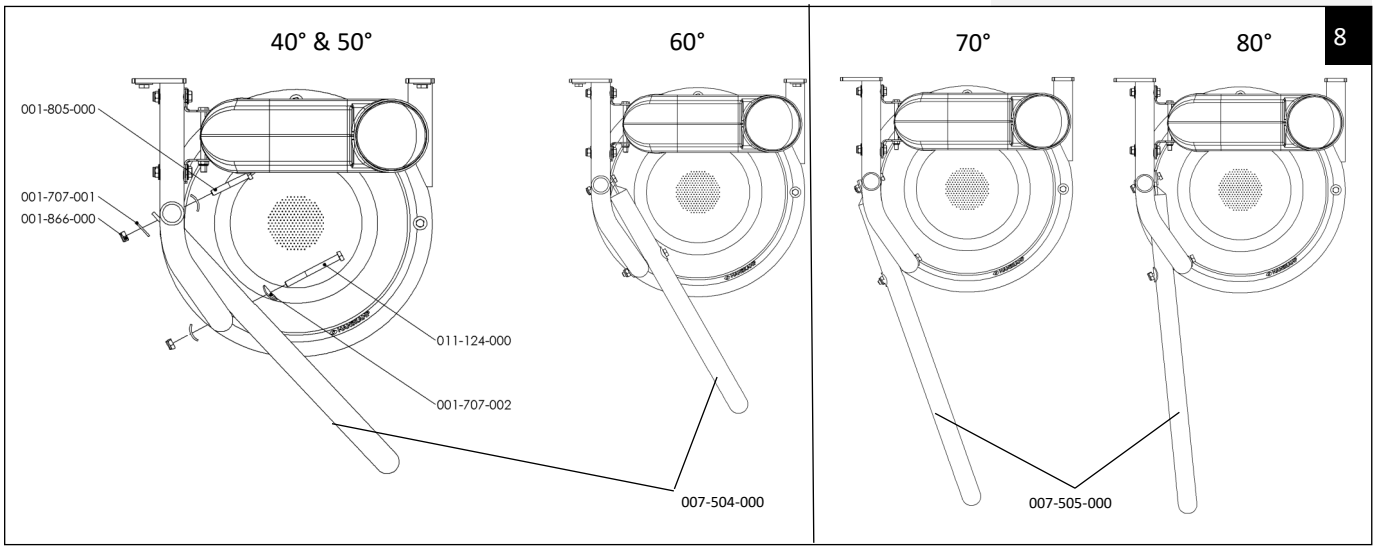

Anhang: Rechts / Links

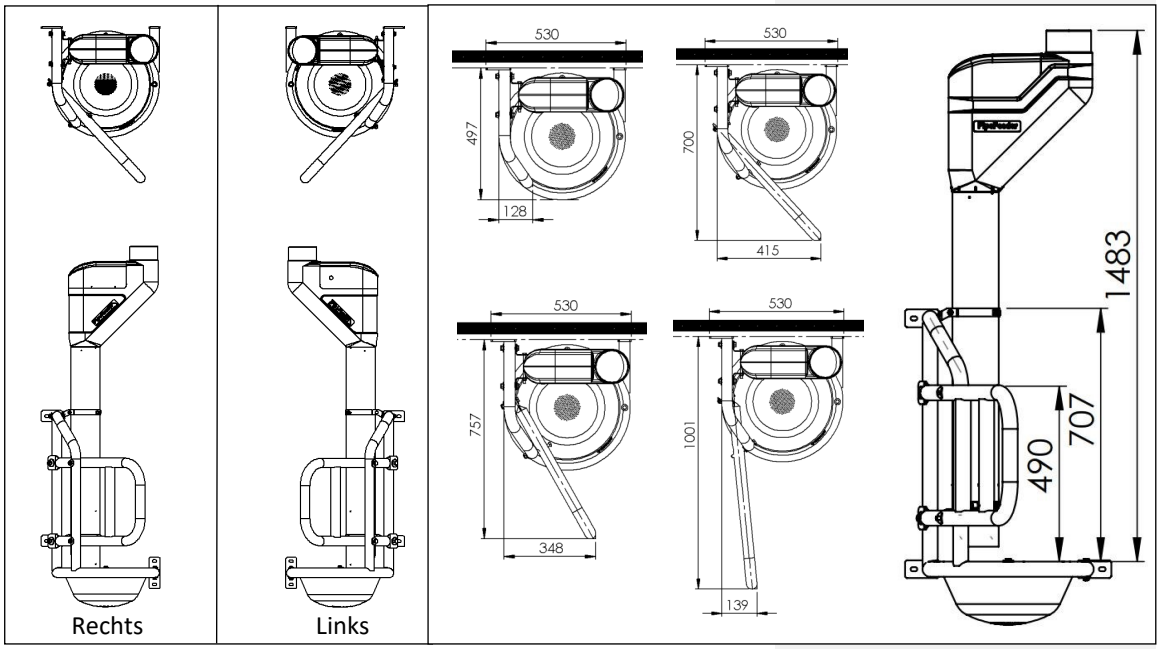

MultiFrame-Erdung

Es wird empfohlen alle MultiFrames zu erden. Um die MultiFrame zu erden ist ein Rohr Kabelschuh (Art.-Nr. 001-302-000) mitgeliefert, diese ist zwischen einer Bolz und Mutter des MultiFrames zu montieren.

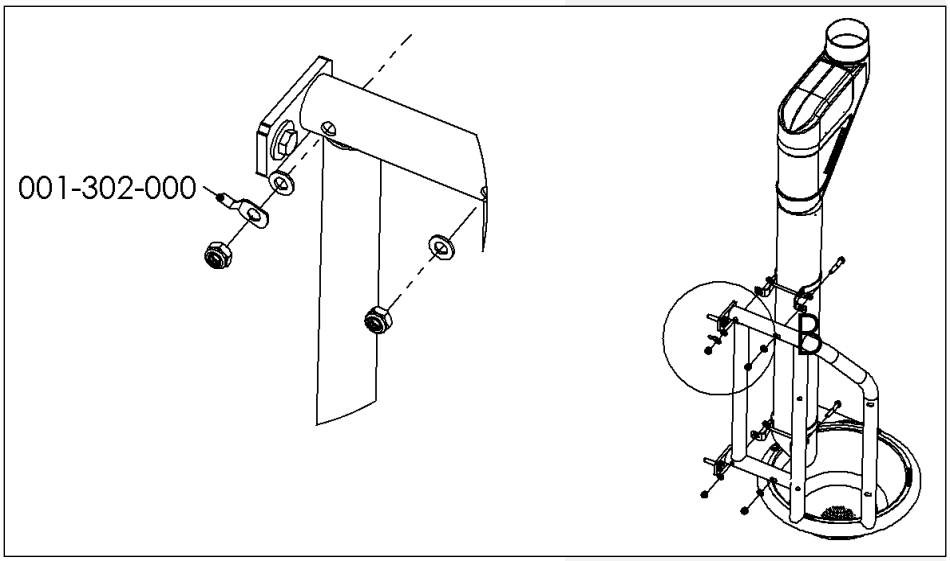

MultiFrame-Wartung

Reinigen Sie die Futterschale regelmäßig und stellen Sie sicher, dass die Schüssel sauber bleibt. Lassen Sie nach der Reinigung das Wasser raus.

Montage Reader/Antennehalter (Standorterkennung)

Es können verschiedene Typen Antennehaltern auf das MultiFrame montiert worden. Art.-Nr. 007-524-000 ist passend für Antennes van DeLaval und Art.-Nr. 007-525-000 passend für Hanskamp, Nedap & Fullwood (Abb. 9). Auf Figuren 10-13 ist die Montage von 007-525-000 dargestellt. Antennehalter 007-524-000 kann auf die gleiche Weise montiert werden.

9

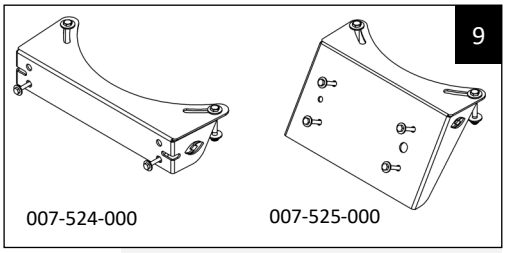

10

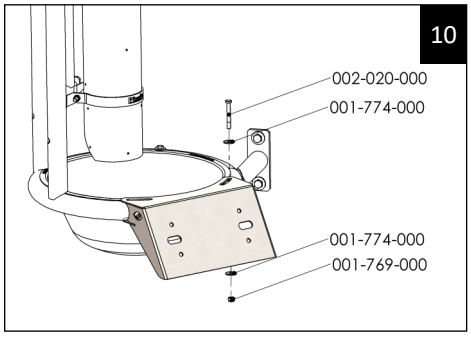

11

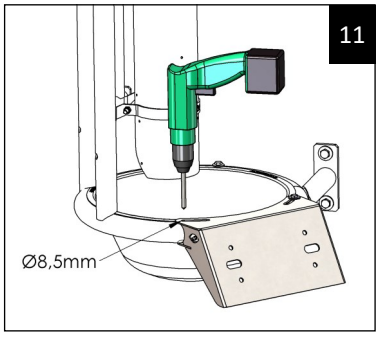

12

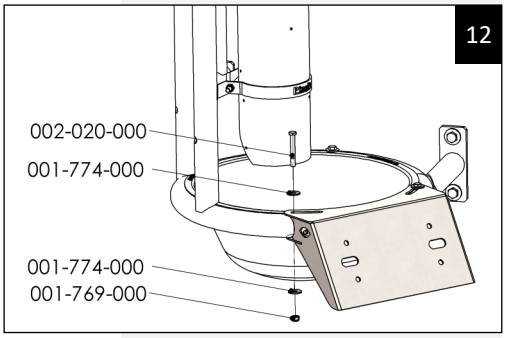

Um die Antennekabel zu schützen, ist es möglich ein Kabelschützrohr zu verwenden (siehe Abb. 14-16). Diese ist lieferbar bei Hanskamp: Art.-Nr. 007-530-000 für Halsbanderkennung und Art.-Nr. 007-531-000 für Beintransponderer-kennung.

13

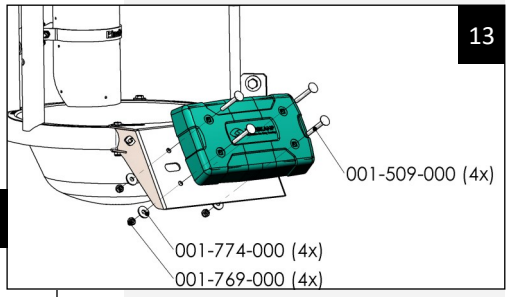

14

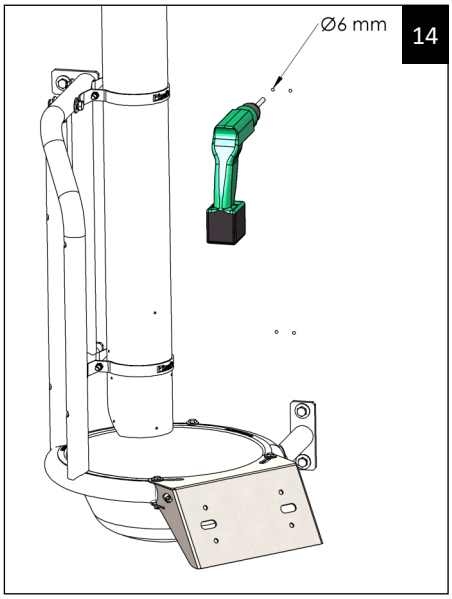

15

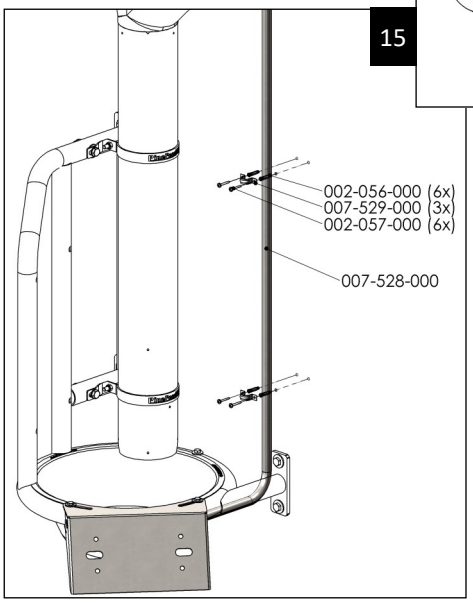

16

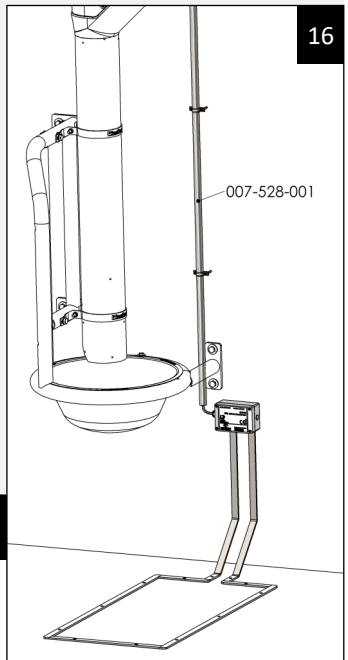

16A

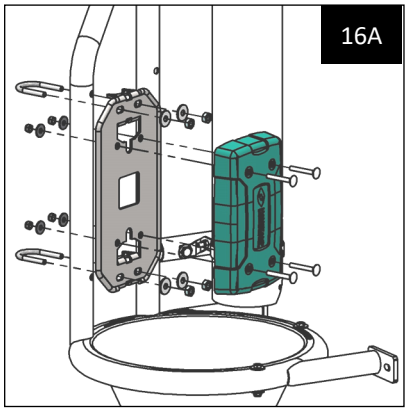

16B

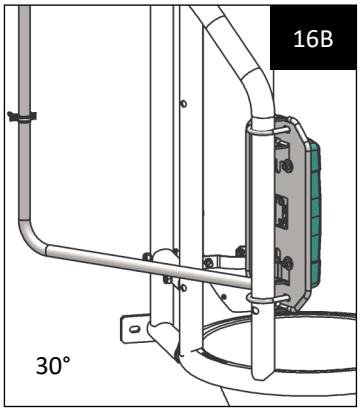

16C

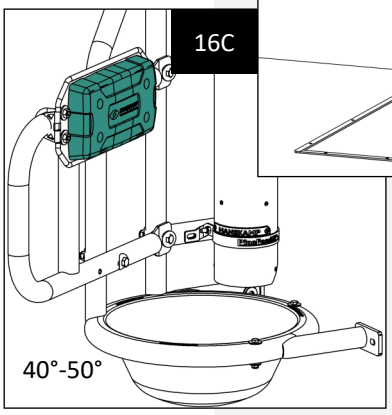

Optionen:

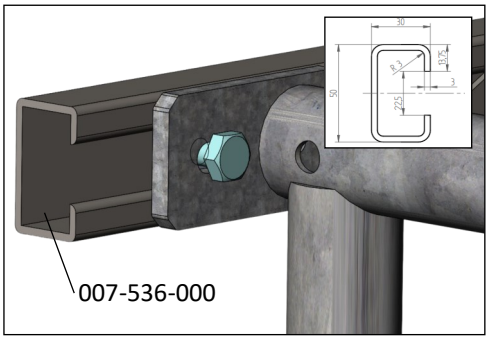

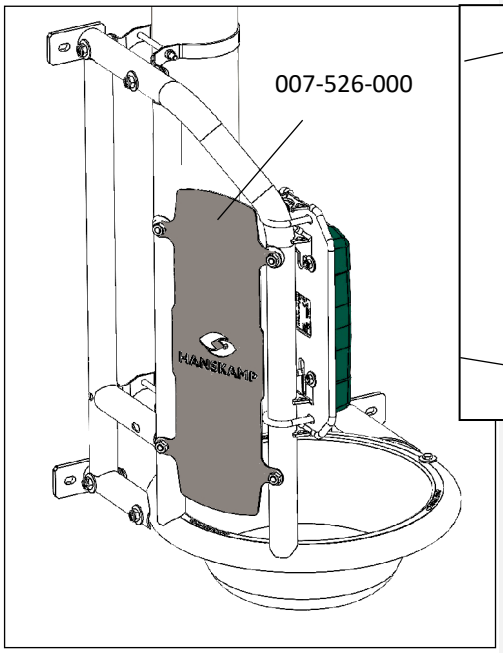

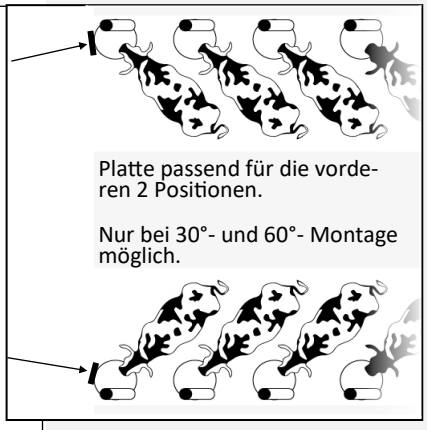

Schienensystem	
Art.-Nr.	**Beschreibung**
007-536-000	Schiene 50x30x3 l=2000 zur Montage von MultiFrame
007-538-000	Satz Befestigungsmaterial für PF-Klemme 011-102-000 auf Schiene
007-540-000	Set Montagematerial für MultiFrame auf Schiene

Übersicht der Änderungen in dieser Installations- und Betriebsanleitung			
Nr.	**Ausgabe**	**Kapitel**	**Anmerkung**
1.0	01/2016		Erste Ausgabe
1.1	02/2016	Anlage & Artikel Struktur	Artikelnamen geändert und Erdungsklemme hinzugefügt
1.2	03/2017	Anlage	FAQ zugefügt
1.3	01/2018	Montage PipeFeeder	Bild zugefügt
1.4	01/2018	Antenne Montage	Montage von Antenne beigefügt
1.5	06/2019	Titelseite, Bild 1 & 2	Geändert nach neuesten Version MultiFrame
1.6	03/2020	Seite 2 + 4	Bild zugefügt Seite 2, Kommentar zugefügt
1.7	09/2021	Seite 2, 5 + 6	S. 2: 2400 war 2300, Seite 5: 16.C hinzugefügt S. 6: Plattenoption hinzugefügt
1.8	09/2023	Seite 2	Bild und Text eingefügt. Für eine Standbreite von weniger als 1,5 m ist MultiFrame nicht geeignet.
1.9	05/2024	Seite 2	Eingefügter Hinweis: Befestigen Sie den MultiFrame mit chemischen Dübeln an der Wand.
2.0	09/2024	Seite 6	Artikelnummern und Bilder des Schienensystems hinzugefügt.

FAQ		
Häufiges Problem	**Mögliche Lösung**	**Lösung**
Das Zwischengitter passt nicht gut. Montierung Löcher stimmen nicht überein.	Das Gitter ist falsch positioniert.	180° drehen und wieder versuchen.
Keine Montage für Standplatz-Erkennung.	Keine Antennenmontageplatte bestellt oder geliefert.	Bestellung für DeLaval: Antenne 007-524-000. Bestellung für Hanskamp, Nedap, Fullwood: Antenne 007-525-000.

MultiFrame Teile

Art.-Nr.	Beschreibung	Menge
007-501-000	MultiFrame Rechts	1
007-502-000	MultiFrame Links	1
007-504-000	Zwischengitter kurz	1
007-505-000	Zwischengitter lang	1

Art Futterschale

Art.-Nr.	Beschreibung	Menge
007-522-000	Perforierte Futterschale	1
007-522-001	Futterschale mit loch Ø20	1

007-506-000 Satz Befestigungsmaterial

Art.-Nr.	Beschreibung	Menge
001-037-000	Schließring M8 r9.0 A2 DIN440R	2
001-302-000	Rohr Kabelschuh M10 4,5mm²	1
001-382-000	Verpackungsbeutel 100x150 mm	1
001-531-000	Bolz M10x60 DIN931 A2	4
001-532-000	Unterlegscheibe M10 a2 DIN125/ A1	8
001-707-001	Unterlegscheibe M10x34x3 DIN440 8.8ev	2
001-707-002	Unterlegscheibe gewellt M10x34x3 DIN440 8.8ev	6
001-741-000	Bolz M8x55 A2 DIN933	2
001-769-000	Selbstsichernde Mutter M8 A2 DIN985 coat	2
001-774-000	Unterlegscheibe M8 DIN 9021 A2	2
001-805-000	Bolz M10x70 DIN 931 8.8ev	2
001-857-000	Selbstsichernde Mutter M10 A2 DIN 985 coat GL	4
001-866-000	Selbstsichernde Mutter M10 DIN 985 8.8ev	4
011-124-000	Sechskantbolz M10x105 DIN931 8.8ev	2

Antennehalter inkl. Befestigungsmaterial

Art.-Nr.	Beschreibung	Menge
007-524-000	Halter für Reader 3 mm inkl. Befestigungsmaterial (DeLaval)	1
007-525-000	Halter für Antenne 3 mm AISI304 (Hanskamp, Nedap, Fullwood)	1
007-530-000	Kabelschutzrohr Satz (Halserkennung)	1
007-531-000	Kabelschutzrohr Satz (Beintranspondererkennung)	1

Hanskamp AgroTech BV
Broekstraat 17
7009 ZB Doetinchem
Niederlande
Tel: +31 (0)314 - 393 797
Fax: +31 (0)314 - 393 826
info@hanskamp.nl
www.hanskamp.de

Bleiben Sie auf dem Laufenden!