MultiFill

Automatisches Füllsystem um den MultiDos zu füllen

" Lästiges umfüllen ist nicht mehr nötig "



- Automatisch
- Benutzerfreundlich
- Für ein oder mehrere Systeme
- “Plug and Play”- Installationen

HANSKAMP
Innovation for dairy farming

info@hanskamp.de
www.hanskamp.de

MultiFill

Automatisches Füllsystem um den MultiDos zu füllen

Flüssigdosierer MultiDos erspart Ihnen Arbeit!

Sie müssen ab sofort nur überprüfen ob der große Vorratsbehälter noch nicht leer ist! Lästiges Schleppen mit schweren Kanistern und manuelles Nachfüllen des Flüssigdosierers MultiDos oberhalb der Kraftfutterstation oder dem Melkroboter entfällt. Das automatische Füllsystem MultiFill von Hanskamp schafft Ihnen Arbeitserleichterung, da es automatisch die Container Ihrer MultiDos auffüllt.

Wie funktioniert es?

Das Füllsystem MultiFill besteht aus einer selbstansaugenden Elektropumpe, diese ist angeschlossen an 230 Volt. Im MultiDos Container wird ein Schwimmer angebracht. Wenn die Flüssigkeit im MultiDos Container unter ein bestimmtes Niveau fällt, läuft der MultiFill Motor an.

Über einen flexiblen transparenten Schlauch wird die Flüssigkeit automatisch aus dem Vorratsbehälter zum Multi-Dos Container gepumpt (max. 50 m vom Vorratsbehälter entfernt). Ist der MultiDos Container voll, sorgt ein Druckschalter dafür, dass das MultiFill System ausgeschaltet wird, sodass der MultiDos Container nicht überläuft. Sie brauchen sich nicht mehr selbst zu kümmern!

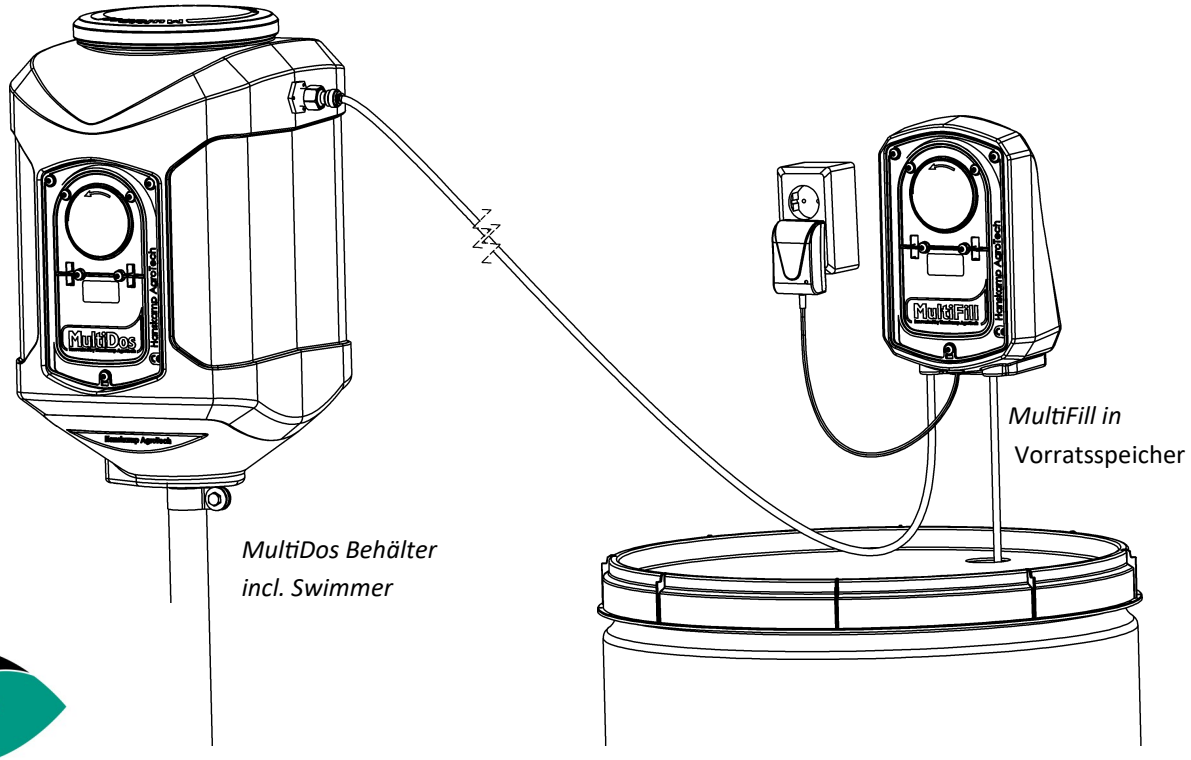

HANSKAMP
Innovation for dairy farming

info@hanskamp.de
www.hanskamp.de