MultiFill

003-561-005 tot 003-565-005

Vloeistofdoseersysteem
Liquid dosing system
Flüssigkeitsdosiersystem
Système de dosage pour liquide

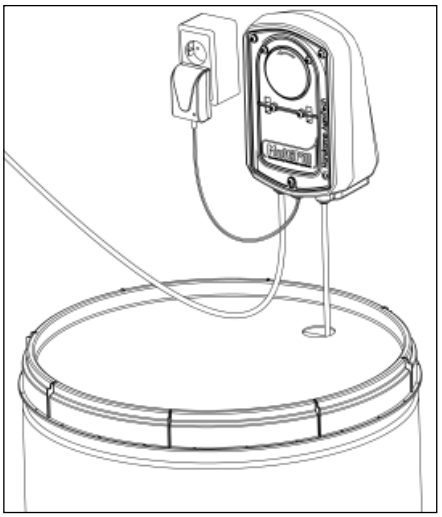

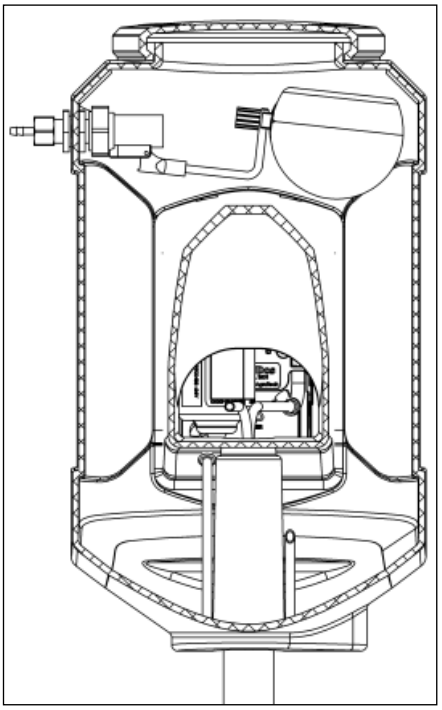

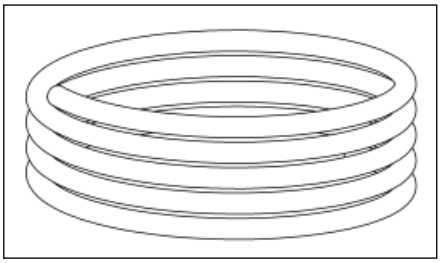

Installatie- en bedieningsinstructie **NL**

HANSKAMP
Innovation for dairy farming

Artikelnummer: 010-106-000

Datum: December 2023
Versie 2.8 - Aangepaste gebruiksaanwijzing
Volgens bijlage IIA van de machinerichtlijn 2006/42/EG voor voltooide machines

Doetinchem,
The Netherlands
www.hanskamp.nl

Voorwoord

Inhoud van de installatie- en bedieningsinstructie

Deze handleiding bevat de noodzakelijke informatie om de MultiFill correct te installeren en te bedienen. Bestudeer deze informatie zorgvuldig en zorg ervoor dat u alles begrijpt voordat u de MultiFill configureert. Als u dit niet doet, kan dat schade aan de apparatuur tot gevolg hebben. Neem contact op met Hanskamp als de informatie voor u niet duidelijk is, of als u aanvullende informatie wenst.

Alle informatie in deze handleiding is met zorg samengesteld. Hanskamp is niet aansprakelijk voor fouten, of tekortkomingen in deze handleiding. De aanbevelingen zijn bedoeld als richtlijnen. Alle instructies, afbeeldingen en specificaties in deze handleiding zijn gebaseerd op de laatste informatie die beschikbaar was op het moment van publicatie. In uw MultiFill kunnen verbeteringen, eigenschappen, of opties zijn verwerkt, die niet worden behandeld in deze handleiding.

Toepasselijkheid

De tabel hieronder toont de typenummers van de MultiFill waarop deze handleiding van toepassing is.

Modelaanduiding

Model	Typenummer
MultiFill	003-561-005 t/m 003-565-005

Contactnummer melktechniekdealer

Wij raden u aan om de naam, het telefoonnummer en het e-mailadres van uw melktechniekdealer in de tabel hieronder te noteren. Op deze manier bent u er zeker van dat u gemakkelijk de juiste informatie kunt vinden.

Naam	
Adres	
Telefoonnummer	
E-mailadres	

1. Inleiding

Het automatisch vulsysteem MultiFill voor MultiDos voorraadvaten bestaat uit een zelf-aanzuigende elektrische pomp (230V), een flexibele doorzichtige slang en een vlotter. Deze set van drie onderdelen maakt het mogelijk om vloeibaar additief vanuit een groot voorraadvat (drum) te transporteren naar iedere willekeurige plek in de stal, waar de MultiDos voorraadvaten staan opgesteld. Het monteren is eenvoudig en kost weinig tijd. De MultiFill pomp hoeft slechts verbonden te worden met de MultiDos voorraadvaten en een wandcontactdoos.

De informatie in deze handleiding is bestemd voor melkveehouders en monteurs.

- Melkveehouders gebruiken de informatie om de MultiFill te testen en af te stellen.
- Monteurs gebruiken de informatie om de MultiFill te installeren en in te stellen.

2. Veiligheid

2.1 Inleiding

Het symbool 'Veiligheidswaarschuwing' geeft belangrijke veiligheidsmeldingen aan op uw MultiFill en in de handleiding. Let op als u dit symbool ziet: er bestaat kans op persoonlijk of dodelijk letsel. Volg de aanwijzingen van de veiligheidsmelding op.



Symbool Veiligheidswaarschuwing

2.2 Waarschuwingstermen

Let op het gebruik van de waarschuwingstermen **LET OP** en **GEVAAR** bij de veiligheids-meldingen. Voor de waarschuwingstermen gelden de volgende richtlijnen:



Let op! Geeft een potentieel gevaarlijke situatie aan die, indien deze niet wordt voorkomen, klein lichamelijk letsel of beschadigingen van apparatuur of de omgeving tot gevolg kan hebben.



Gevaar! Geeft een potentieel gevaarlijke situatie aan die, indien deze niet wordt voorkomen, ernstig of dodelijk letsel tot gevolg heeft.

2.3 Veiligheidsinstructies

U bent zelf verantwoordelijk voor de veilige werking en het onderhoud van uw MultiFill. U moet er zelf voor zorgen dat u en ieder ander die de apparatuur gaat bedienen, onderhouden, of in de omgeving van de MultiFill gaat werken, op de hoogte is van alle veiligheidsinformatie in deze handleiding.

U bent de sleutel tot veiligheid. Goede veiligheidsmaatregelen beschermen u en de mensen om u heen. Gebruik deze maatregelen als een onderdeel van uw veiligheidsprogramma. Zorg ervoor dat IEDEREEN die de MultiFill gebruikt, onderhoudt, of in de omgeving van de machine werkt, op de hoogte is van deze veiligheidsmaatregelen. Riskeer geen verwonding of dodelijk letsel door het negeren van de veiligheidsmaatregelen.

- MultiFill eigenaars moeten de gebruikers trainen voordat de MultiFill in gebruik wordt genomen. Deze training moet ten minste eenmaal per jaar worden herhaald.
- De gebruiker moet alle veiligheids- en bedieningsinstructies in de handleiding lezen, begrijpen en opvolgen.
- Een persoon die niet alle veiligheids- en bedieningsinstructies heeft gelezen en begrepen, mag de MultiFill niet bedienen.
- Breng geen wijzigingen aan de apparatuur aan. Ongeautoriseerde wijzigingen kunnen de werking beïnvloeden en invloed hebben op de levensduur van de apparatuur en/of persoonlijk letsel tot gevolg hebben.
- Gebruik uitsluitend originele reserveonderdelen en zorg ervoor dat deze door bevoegde monteurs worden aangebracht.

2.3.1 Algemene veiligheid

- Zorg ervoor dat u de handleiding en de veiligheidsaanwijzingen gelezen en begrepen hebt voordat u de stroomvoorziening aansluit voor het bedienen, of afstellen van de MultiFill, of afsluit voor het onderhouden van de Multi-Fill.
- Uitsluitend getraind personeel mag de MultiFill bedienen.
- Installeer alle afschermingen en veiligheidsvoorzieningen voordat u de MultiFill in bedrijf stelt.
- Draag de juiste beschermende kleding en uitrusting.
- Voordat u de MultiFill reinigt, of onderhoud aan de MultiFill uitvoert, dient u de elektrische voeding van de MultiFill uit te schakelen en de voeding te isoleren.
- Zorg ervoor dat u de telefoonnummers voor medische spoedhulp in uw regio bij de hand hebt.
- Neem contact op met uw melktechniekdealer als u verdere vragen hebt.
- Neem regelmatig (jaarlijks) alle veiligheidsgerelateerde onderwerpen door met alle gebruikers.

2.3.2 Elektrische veiligheid

- Alleen een bevoegd elektricien mag de stroomvoorziening voor de MultiFill installeren.
- Controleer of de elektrische aarding van het elektrische systeem en alle onderdelen van de MultiFill aan de lokale regels en voorschriften voldoen.
- Vervang elektrische leidingen, kabelmantels, schakelaars en onderdelen onmiddellijk wanneer ze beschadigd zijn.
- Isoleer de elektrische voeding voor u de MultiFill opent en aan het elektrische systeem gaat werken.

2.3.3 Veiligheid bij installatie

- Zorg ervoor dat u de instructies in deze handleiding hebt gelezen en begrepen.
- Controleer of de MultiFill op de juiste wijze is geïnstalleerd, zoals in de handleiding is omschreven.

2.3.4 Veilige bediening

- Zorg ervoor dat u de betreffende handleiding en de veiligheidsaanwijzingen gelezen en begrepen hebt voordat u de stroomvoorziening aansluit voor het bedienen, of afstellen van de MultiFill, of afsluit voor het onderhouden van de MultiFill.
- Uitsluitend getraind personeel mag de MultiFill bedienen.
- Voordat u de MultiFill reinigt, of onderhoud uitvoert, dient u de elektrische voeding van de MultiFill uit te schakelen door de stekker uit de wandcontactdoos te halen.
- Installeer de deksel en verdere veiligheidsvoorzieningen voordat u de MultiFill in bedrijf stelt.
- Houd handen, voeten, haar en kleding uit de buurt van de delen waar spanning op staat.
- Houd alle onbevoegde personen, in het bijzonder kleine kinderen, te allen tijde uit de buurt van de MultiFill.
- Voordat er spanning op de MultiFill komt, dient u ervoor te zorgen dat alle onderdelen goed zijn vastgedraaid en dat alle kabels en bevestigingen in goede staat verkeren.
- Neem contact op met uw melktechniekdealer als u verdere vragen hebt.

2.3.5 Veiligheid bij onderhoud

- Zorg ervoor dat u de betreffende handleiding en de veiligheidsaanwijzingen gelezen en begrepen hebt voordat u de stroomvoorziening aansluit voor het bedienen of afstellen van de MultiFill, of afsluit voor het verrichten van onderhoud.
- Uitsluitend getraind personeel mag de MultiFill onderhouden.
- Voordat u de MultiFill reinigt of onderhoud uitvoert, dient u de elektrische voeding van de MultiFill uit te schakelen door de stekker uit de wandcontactdoos te halen.
- Draag beschermende kleding en een veiligheidsbril wanneer u aan het elektrische systeem werkt.
- Zorg ervoor dat alle afschermingen en beveiligingen zijn geïnstalleerd wanneer u klaar bent met het onderhoudswerk.

2.3.6 Veiligheidsmeldingen

- In dit hoofdstuk over veiligheidsmeldingen staan de algemene veiligheidsmeldingen. Specifieke veiligheidsmeldingen zijn in de betreffende delen van deze handleiding opgenomen daar waar er potentiële gevaren kunnen optreden indien de procedures of instructies niet worden opgevolgd.

3. Installatie- en gebruiksinstructie

Algemene beschrijving
Het Hanskamp MultiFill-doseersysteem is een navulsysteem voor het automatisch vullen van de MultiDos container. Deze installatie-instructie zal u door de installatie van het MultiFill-systeem heen leiden (afb. 1). Lees deze instructie altijd helemaal door en houd u aan de veiligheidsvoorschriften. Voorbeelden van montage zijn te vinden op www.hanskamp.nl.

Kijk voor de bestelnummers en benaming van enkele onderdelen in de bijlage.

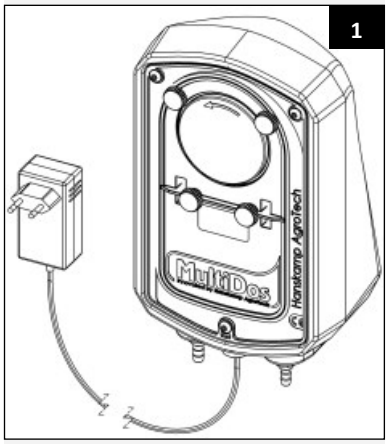

Transport en opslag
Het MultiFill-doseersysteem bestaat uit een MultiFill-muurbevestiging met één vlotterset per MultiDos container. De MultiFill is verpakt in een kartonnen doos. Deze dozen kunnen worden gestapeld op een pallet. De dozen mogen ook los verzonden worden. Voor de inhoud van de doos, zie bijlage 3 op pagina 17.

Let op! Verplaats de pallet altijd door middel van een daarvoor geschikt vervoersmiddel (heftruck, palletvork, pompwagen, enz.).

Let op! Bij het uitpakken van de pallet kunnen er onderdelen van de pallet vallen.

Veiligheid
De gebruiker en installateur zijn zelf verantwoordelijk voor de veilige werking en het onderhoud van het MultiFill-doseersysteem. Bij het vervangen van de HanskampQualityTube moet de stekker uit de wandcontactdoos gehaald worden, om beknelling van de vingers te voorkomen.

Typeaanduiding; te vinden op het pomphuis



Let op: aanwezige stickers mogen niet verwijderd worden!

Onderhoud stickers
- Houd veiligheidsstickers schoon en leesbaar.
- Reinig de veiligheidsstickers met zeep en water.
- Gebruik geen oplosmiddelen en/of schurende middelen die de veiligheidsstickers kunnen beschadigen.
- Vervang ontbrekende, of onleesbare, veiligheidsstickers.
- Veiligheidsstickers zijn verkrijgbaar bij Hanskamp. Gebruik altijd de artikelnummers bij correspondentie.

Montage vlotter in MultiDos container

1. Vlotterbal monteren op vlotterventiel (afb. 2).
2. Een 22mm gat boren, 440mm vanaf de onderzijde van de container (afb. 3 en 4).
3. Draai één kunststofmoer (de buitenste) van de vlotter af (afb. 5).
4. Steek de vlotterset door het gat, fixeer de vlotter met de kunststofmoeren (afb. 7).
5. De verloopnippel (art. nr. 001-170-001) op het vlotterventiel handvast aandraaien (afb. 5).

Montage/ koppeling meerdere vaten

1. De vaten onderling verbinden met behulp van een T-stuk (art. nr. 001-178-000) (afb. 8).
2. De slang vastleggen met tiewraps en bij voorkeur in een beschermbuis leggen.

2

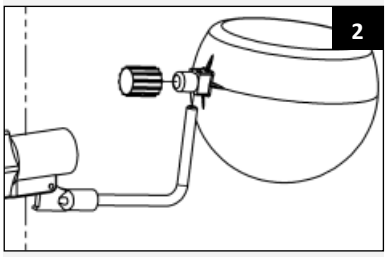

3



6

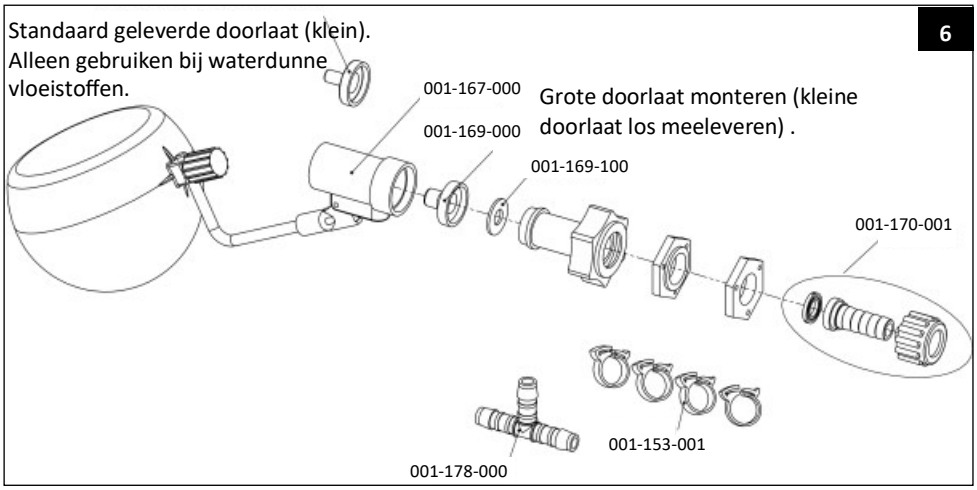

4

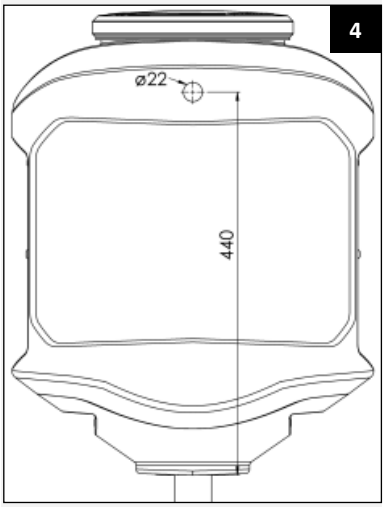

7

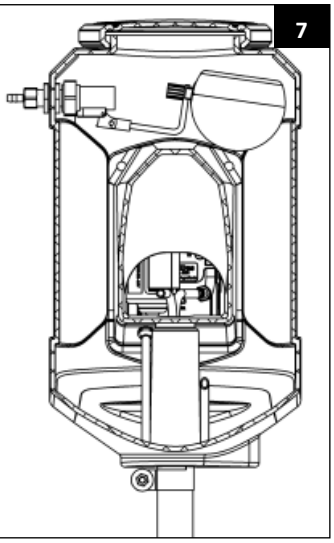

5

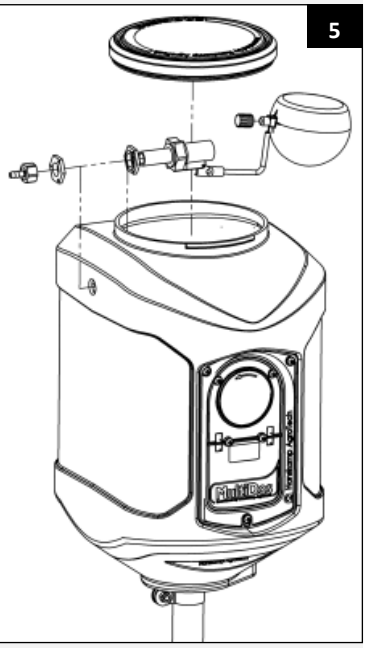

Let op! Zorg dat de slang niet bekneld raakt met het vastleggen.

Let op! Maak een gaatje boven in voorraad-drum voor beluchting.

Let op! Vul de container de eerste keer volle-dig met de hand. Laat de MultiFill alleen de laatste milliliters navullen.

8

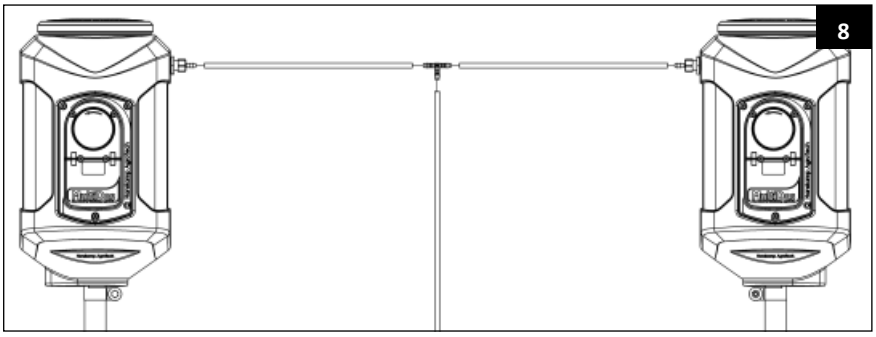

Montage MultiFill

1. Controleer aan de hand van de stuklijst of alle onderdelen aanwezig zijn.
2. Schroef de buitenste 3 schroeven (art. nr. 003-510-000) waarmee de MultiFill-pomp bevestigd zit los en verwijder de pomp.

Let op! De MultiFill dient in de buurt van een wandcontactdoos geplaatst te worden.

De MultiFill is op twee verschillende manieren te bevestigen.

3a. Bevestigen aan de muur:
Boor gaten achterin de MultiFill, zoals is weergegeven in afbeelding 9. De afstanden van de gaten zijn afgebeeld in afbeelding 10. Zet dan de muur-bevestiging vast, ongeveer 20 cm boven het voorraadvat. De maximale aanzuiglengte van de MultiFill is 2 meter.
(Bevestigingsmateriaal is niet meegeleverd.)

3b. Bevestigen op een ondergrond:
Boor gaten onderin de MultiFill. De plaats van de gaten is zelf te bepalen. De minimale afstand tussen de slangen en plaat is weergegeven in afbeelding 11. Zet dan de muurbevestiging vast. Ook hier geldt een maximale aanzuiglengte van 2 meter. (Bevestigingsmateriaal is niet meegeleverd.)

4. Schroef de deksel van het pomphuis af (afb. 12).
5. Maak in de middelste tule een gat met een kleine, platte schroevendraaier.
6. Open voorzichtig het klepje van de motorbehuizing.
7. Druk door de middelste tule de kabel van de netvoeding.
8. Strip de uiteinden van de kabels af.

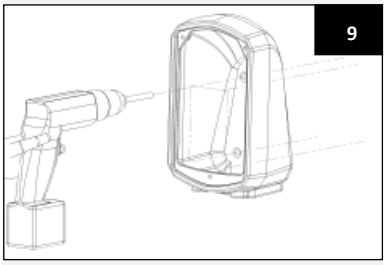
9

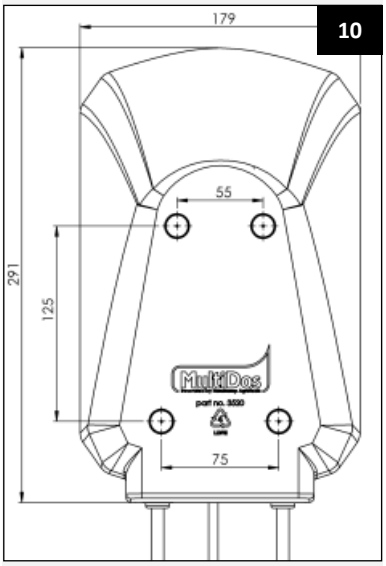

10

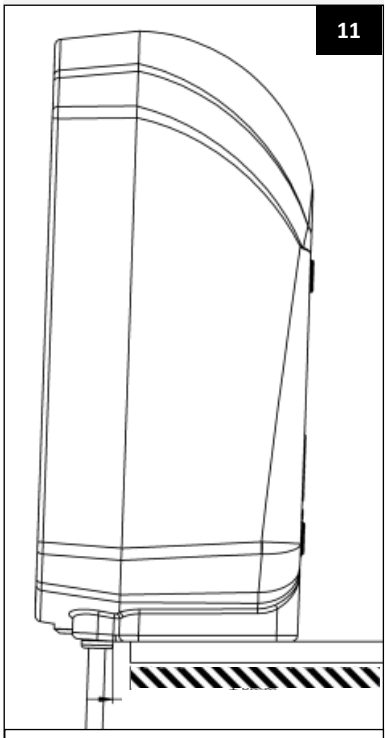
11

Afstand tussen de slang en de plaat: ± 8 mm

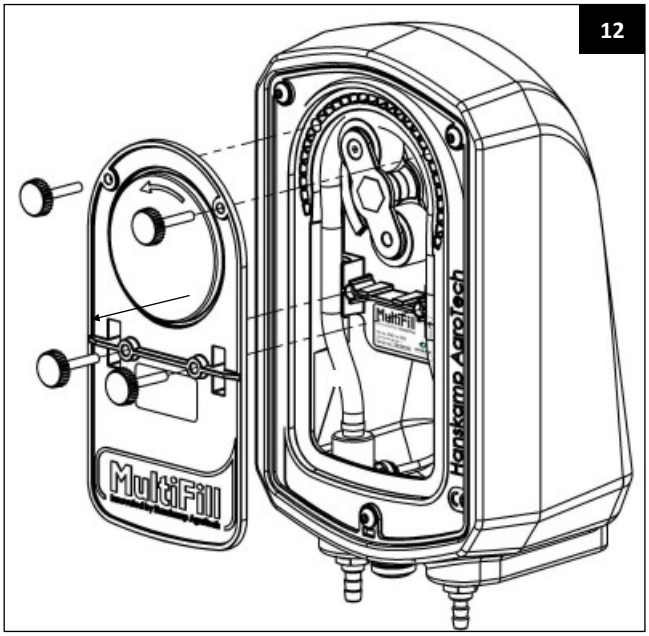

12

9. Monteer de draden aan de aanstuurprint van de motor. Pluskabel (zwart met witte streep) aan de plus (Br), en de minkabel (zwart) aan de min (Wh). Zie afbeelding 13.
10. Druk het klepje van de motorbehuizing dicht.
11. Schroef het pomphuis met de bijbehorende schroeven (art. nr. 003-510-000) gelijkmatig handvast op de muurbevestiging (afb. 14).

13

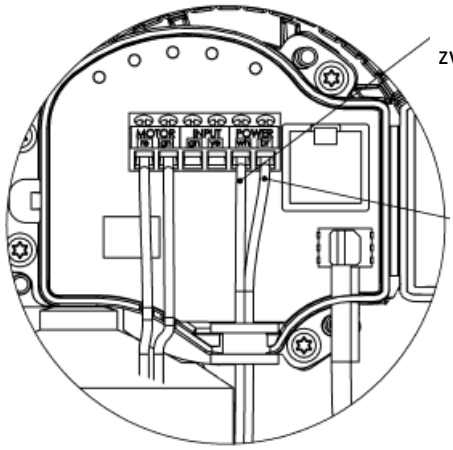

14

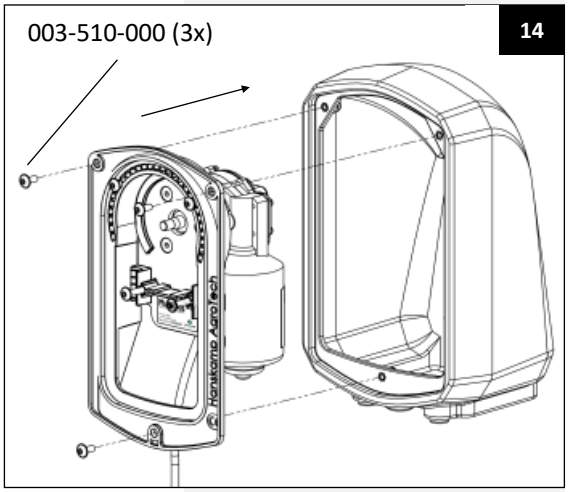

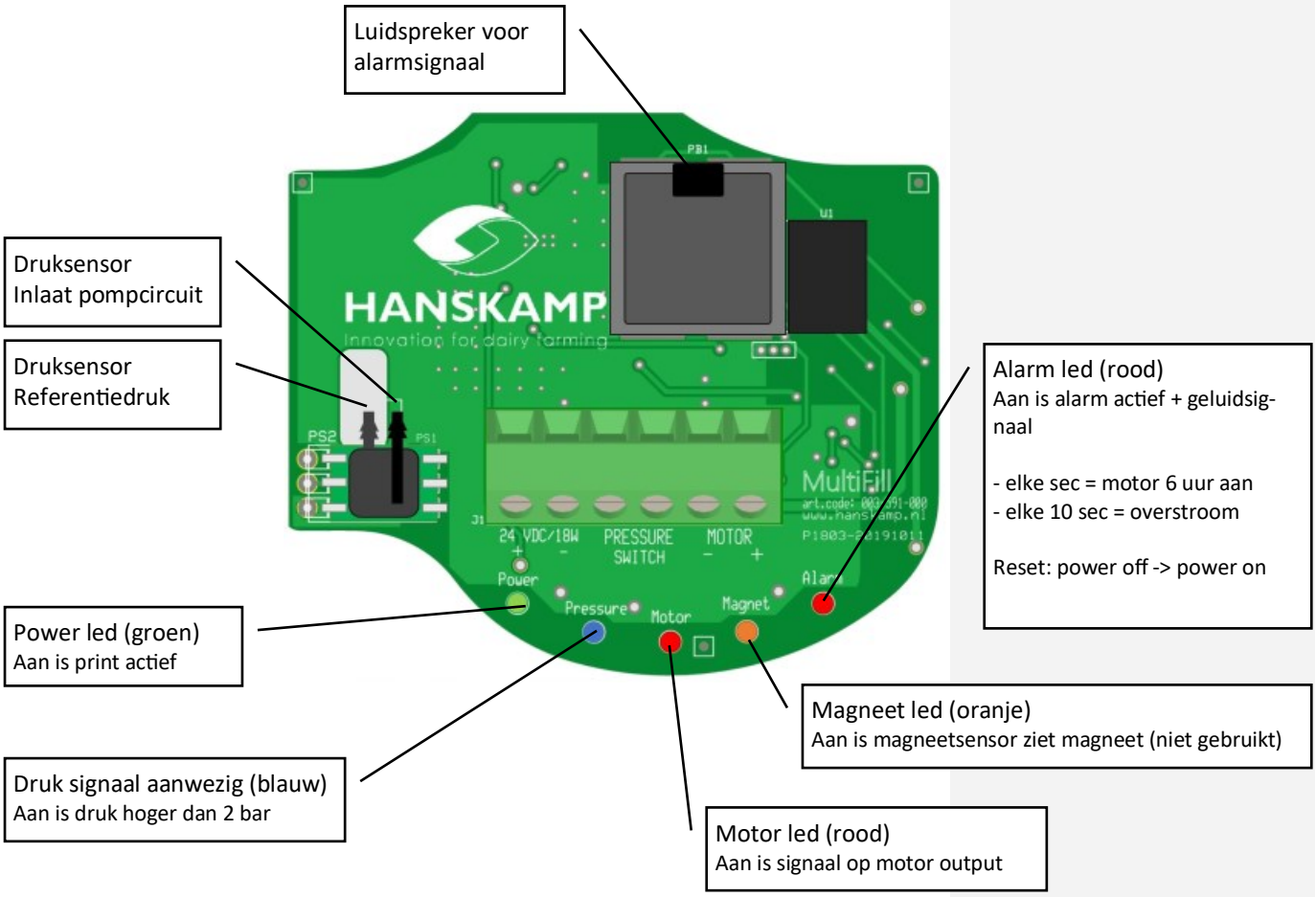

12. Draai de rotor van de pomp, tegen de wijzers van de klok in, met de hand los en verwijder deze.

Let op! Door het draaien van de rotor met de hand, kunnen lichte verwondingen aan de hand ontstaan.

13. Neem de rol PVC slang als persslang en knip deze op maat. Gebruik voor de aanzuigslang de 2 meter slang.

1x pompslang Ø11,5	HanskampQualityTube	art. nr. 003-529-005
1x aanzuigslang = 2 meter	PVC slang Ø10x7	art. nr. 001-006-002
1x persslang = overige slang 50 m	PVC slang Ø14x10	art. nr. 001-007-001

Let op! Hanskamp garandeert alleen een correcte werking wanneer de aanzuigslang 2 meter of korter is.

14. Neem nu de aanzuigslang en druk deze, vanaf de onderkant, op de rechter schotdoorvoerkoppeling (art. nr. 003-572-000).
15. Druk de HanskampQualityTube op de andere zijde van de schotdoorvoerkoppeling en zet deze vast met een tiewrap. Zorg dat de tiewrap zo strak mogelijk dicht zit.
16. Voor de linkerkant pak je de persslang (afb. 17). Schuif deze aan de onderkant op de verloopkoppeling (art. nr. 001-179-000).

Let op! De HanskampQualityTube is niet geschikt voor zuren. Op aanvraag kan bij Hanskamp een geschikte slangenkit besteld worden.

Let op! Bij het monteren van de tiewrap is er kans op licht klemgevaar.

Let op! Knip de slang altijd recht af. Wanneer de slang scheef afgeknipt is, kan dit de werking benadelen.

Let op! Zorg ervoor dat het uiteinde van de aanzuigslang helemaal onderin het voorraadvat geplaatst is, anders zal de pomp niet alle vloeistof kunnen verpompen.

15

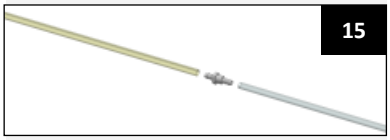

16

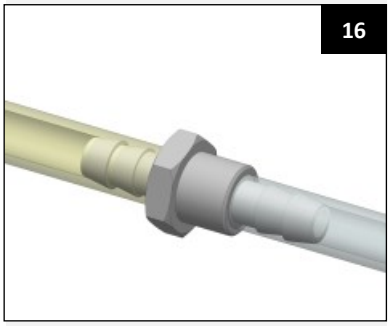

17

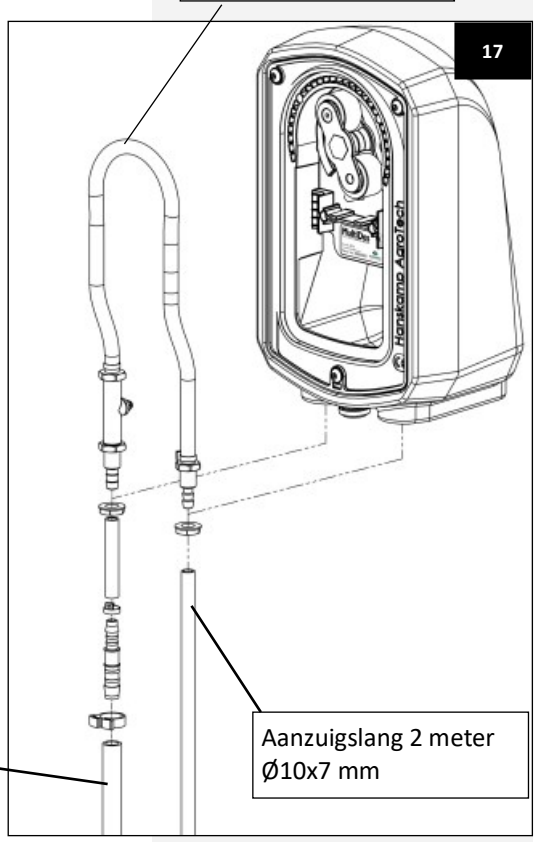

17. Trek de tiewrap strak aan, zodat de slang niet los kan schieten.
18. Neem de HanskampQualityTube en buig deze zoveel mogelijk in de vorm van het pomphuis.
19. En monteer deze op de slangtule waar de persslang aan zit.

Let op! Bij het monteren van de tiewrap is er kans op licht klemgevaar.

Let op! Knip de slang altijd recht af. Wanneer de slang scheef afgeknipt is, kan dit de werking benadelen.

20. Neem de rotor en draai deze met de zijde van de conische uitsparing op de as van de pompmotor. Druk, bij de laatste slag, de HanskampQualityTube zo mooi mogelijk in de uitsparing van het pomphuis. De slang wordt nu vastgeklemd tussen de rollers en het pomphuis. Draai de rotor met de hand vast op de motoras (afb. 19 en 20).
21. Neem het doorzichtige pompdeksel (art. nr. 003-502-000) met de 4 bijbehorende kartelbouten (art. nr. 003-509-001). Positioneer de deksel zodanig dat deze goed voor de dekseluitsparing in het pomphuis zit. Draai de schroeven gelijkmatig aan tot de deksel vast zit. Let op: vast is vast! (Afb. 22.)
22. Sluit nu de perszijde aan op de verloopnippel van de vlotterset en steek de aanzuigslang in het voorraadvat.
23. Vul vervolgens eerst handmatig de MultiDos container, tot het niveau hierin gelijk is met de vlotter.
24. Steek de netvoeding in een wandcontactdoos, zodat de pomp (automatisch) wordt gestart.

Let op! Bij de eerste rotaties zult u niets zien gebeuren, dit komt doordat de rotor zich vasttrekt op de as van de motor.

Let op! De MultiFill zal na 6 uur onafgebroken draaien, automatisch stoppen en een geluidsignaal geven. Dit om bij lekkages verlies te voorkomen. Om de MultiFill weer op te starten, haalt u de spanning er kort af, en zet deze er daarna weer op. Doe dit door middel van de stroomadapter.

18

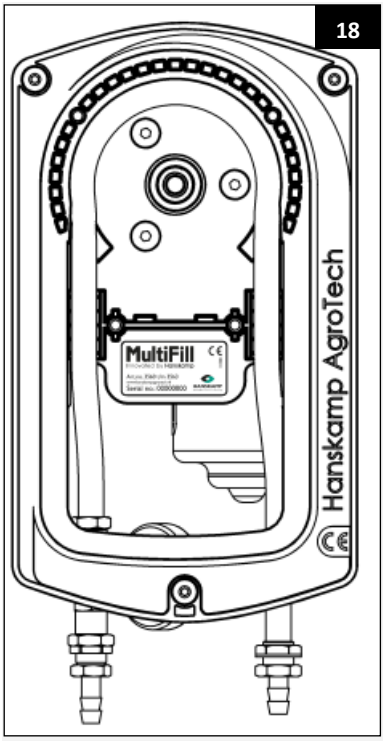

19

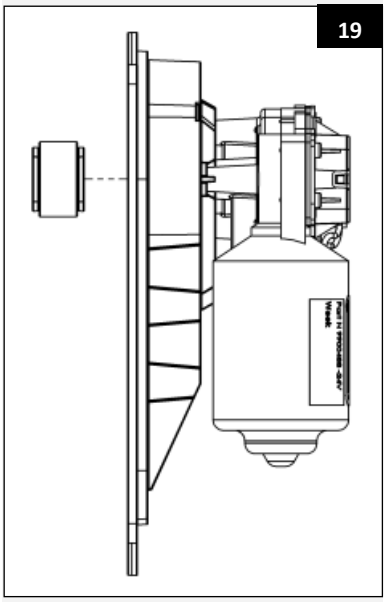

20

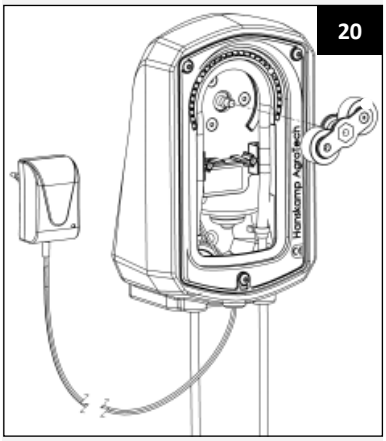

22

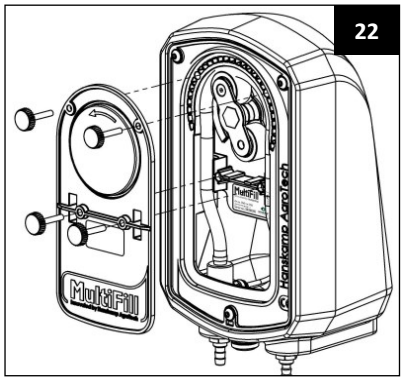

21

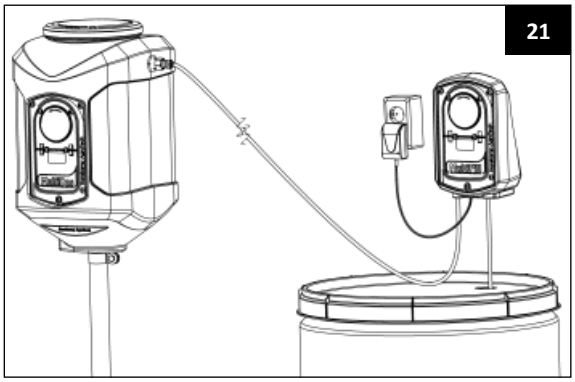

Onderhoud

Controleer het MultiFill-systeem dagelijks op storingen en slijtage. Doe dit door middel van een visuele inspectie op aan- en afvoerslangen en de elektrische bedrading. Wanneer de HanskampQualityTube door intensief gebruik, versleten is (ondicht), vervang deze dan volgens de hier voorgeschreven stappen (vanaf stap 6). Een revisieset is verkrijgbaar bij Hanskamp. Controleer ook de rollers en de lagers op slijtage. Ook deze zijn als revisieset verkrijgbaar bij Hanskamp.

Let op! Schakel bij onderhoud en/of demontage altijd eerst de elektrische spanning van de pompmotor uit.

Demontage

Bij demontage moeten alle onderdelen gescheiden worden op materiaalsoort en in de daarvoor bestemde afvalverwerkingscyclus opgenomen worden.

Overzicht van opgenomen wijzigingen in deze installatie- en bedieningsinstructie

Nr.	Uitgavedatum	Hoofdstuk(ken)	Opmerkingen
1	08/2014		Eerste uitgave
1.1	03/2015	Alle	Nieuw adres
1.2	04/2015	Alle	Afbeeldingen geüpdatet
1.3	09/2015	Alle	Algemene controle
1.4	06/2016		Artikelnummer gewijzigd
1.5	11/2017	Alle	Artikelen 001-006-002, 003-529-005 en 003-524-001 toegevoegd aan stuklijst
1.6	01/2018	Alle	Aantal koppelingen vervangen voor 1 onderdeel
1.7	04/2018	Alle	Auto-stop MultiFill
1.8	07/2018	Onderdelen	Voeding 12VDC vervangen voor 24VDC
1.9	01/2019	Technische gegevens	Schakeldruk aangepast
2.0	03/2019	Installatie vlotter	Waarschuwing compleet vullen toegevoegd
2.1	08/2019	Alle	Kartelbout toegevoegd en omgezet naar nieuwe MF-motor
2.2	02/2020	Blz. 12	Waarschuwing na 24. aangepast
2.3	05/2020	Blz. 10	Overzicht printplaat toegevoegd
2.4	09/2021	Blz. 10 + 15	Uitschakeldruk van 1.3 naar 1.5 bar
2.5	10/2021	Blz. 8 + 11 + 15 + 16 + 17	Transportslang naar 14x10mm
2.6	02/2022	Blz. 10 + 15	Uitschakel (van 1.5 naar 2 bar) en inschakeldruk aangepast (0.3 naar 0.8 bar)
2.7	01/2023	Blz. 14	UKCA-logo toegevoegd
2.8	11/2023	Blz. 7	UKCA-afbeelding toegevoegd

Garantiebeperkingen

Uitgesloten van garantie zijn kosten en uitgaven ten gevolge van:

- Verkeerd gebruik van de apparatuur, niet volgens de specificaties in de installatie- en bedieningsinstructie.
- De gevolgen van enige tussenkomst door monteurs anders dan monteurs die goedkeuring van Hanskamp hebben voor het verrichten van bepaalde handelingen.
- Incidenten zoals bevriezing, ijs, vuur, overstroming, inundatie of enig andere vorm van extreme wateroverlast en bliksem.
- Defect van het elektrisch systeem of de aarding.
- Schade aan het elektrisch systeem ten gevolge van ongedierte en dergelijke.

De garantie is niet van toepassing op gevolgschade die geen betrekking heeft op de machine zelf. Alle systemen zijn getest. In het geval van storingen kan Hanskamp AgroTech BV echter niet verantwoordelijk worden gesteld voor gevolgschade.

Inbouwverklaring voltooide machines IIA

Volgens Bijlage IIA van de Machinerichtlijn 2006/42/EG, voor voltooide machines.

Wij,
Hanskamp AgroTech BV
Broekstraat 17
7009 ZB Doetinchem
Nederland,

Gemachtigde samensteller(s) van het technisch dossier:

H.J. Hanskamp,

Verklaren geheel onder eigen verantwoordelijkheid dat het product:

003-561-00X tot 003-565-00X MultiFill (230V),
Universeel vulsysteem voor vloeistoffen,

waarop deze verklaring betrekking heeft, in overeenstemming is met de bepalingen van de volgende richtlijn(en):

- Machinerichtlijn 2006/42/EG

Het product voldoet tevens aan de bepalingen uit de volgende norm(en):

- NEN-EN-IEC 60204-1
- NEN-EN-ISO 12100:2010
- NEN-5509
- NEN-EN 349
- NEN-EN-ISO 13857

Voeding:

- EMC directive 2004/108/EC
- EN 55022:2010
- EN 61000-3-2:2006+A1:2009+A2:2009:
- EN 61000-3-3:2008

Wanneer de MultiFill niet aangesloten wordt, en de voorgeschreven beveiligingen niet gebruikt worden, vervalt deze Verklaring van Overeenstemming en kunnen er geen rechten aan de verklaring ontleend worden.

Doetinchem, Nederland, 05-12-2023 H.J. Hanskamp



Bijlage 1: Artikelnummers en technische gegevens MultiFill

Artikelnummer	Beschrijving
003-561-005	MultiFill zwart, compleet 230V
003-562-005	MultiFill groen, compleet 230V
003-563-005	MultiFill blauw, compleet 230V
003-564-005	MultiFill rood, compleet 230V
003-565-005	MultiFill oranje, compleet 230V

Technische gegevens 10106 MultiFill	
Capaciteit	200 ml/min
Voltage	230 Volt
Opzuighoogte	2 meter
Opvoerhoogte	4 meter
Max. lengte persslang	50 meter
Regelbereik	Regelt tussen de 0.8 en 2 bar
Certificaat	NEN 3140
Aansluitkabel	3 meter kabel met stekkervoeding

Bijlage 2: Exploded view MultiFill en 003-524-001 rotor

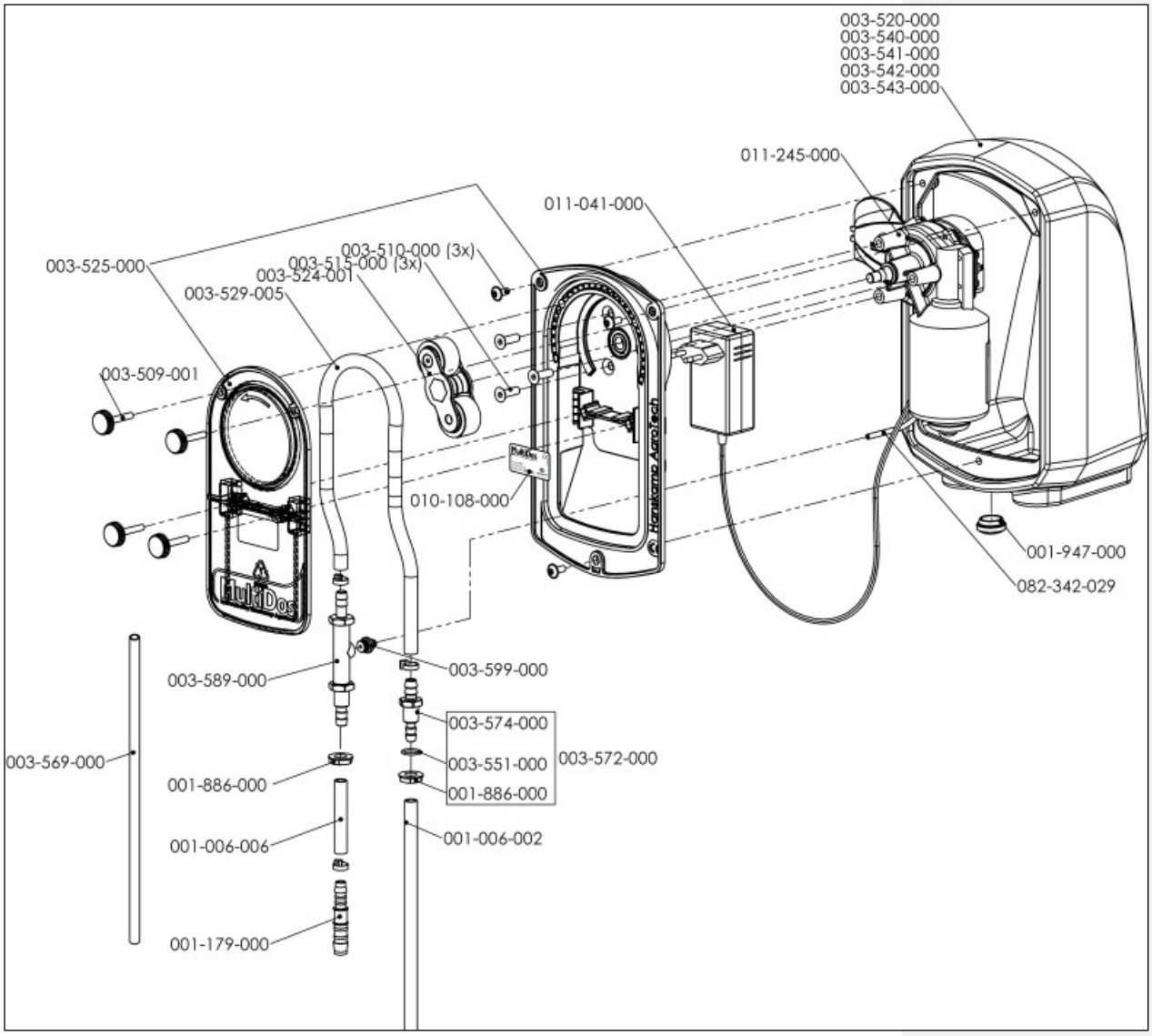

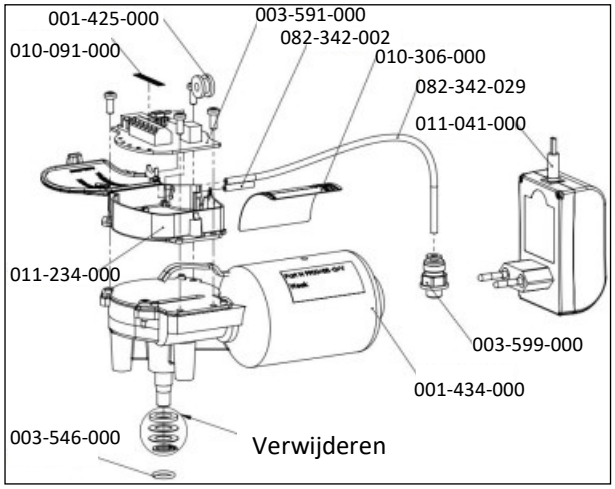

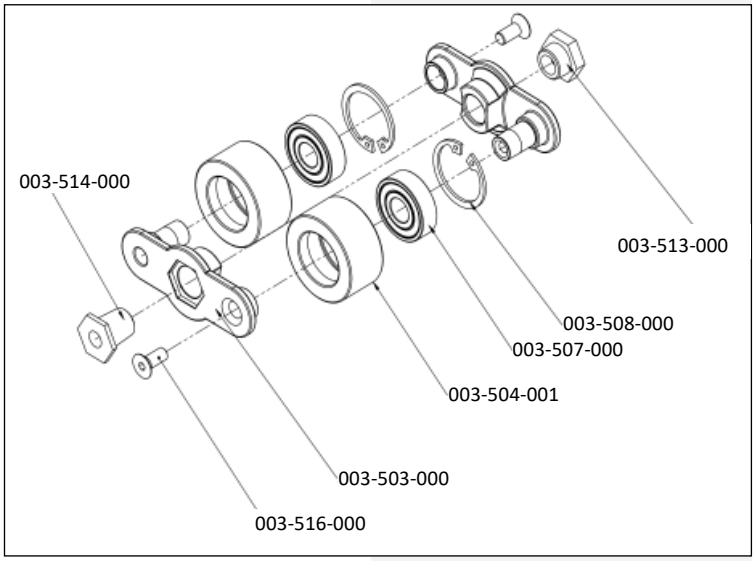

Bijlage 3: Losse onderdelen

Voor onderhoud, of om welke reden dan ook, is het mogelijk om losse onderdelen na te bestellen bij uw leverancier. Gelieve daarbij de artikelnummers te gebruiken zoals hieronder op de tekening staan aangegeven.

Onderdelen MultiFill		
Art. nr.	**Beschrijving**	**Aantal**
001-006-002	PVC slang, 2 m, Ø10x7	1
001-006-006	PVC slang, 6 cm, Ø10x7	1
001-179-000	Slangverbinder verloop 8 mm - 10 mm	1
001-947-000	Membraan doorvoertule Thermo-plastisch elastomeer	1
003-510-000	Inbusschroef met flens	3
003-515-000	Inbusschroef met verzonken kop M5x30	3
003-524-001	Rotor compleet incl. rollers, bevesti-gingsmateriaal en rotordeel	1
003-525-000	MultiDos pomphuis compleet met deksel	1
003-529-005	HanskampQualityTube Q-prene 0,48 m	1
003-569-000	Aanzuigbuis Ø8x1 AISI304 l= 300 mm	1
003-572-000	Schotdoorvoerkoppeling kunststof 9 -9	1
003-589-000	Schotdoorvoerkoppeling met aansluiting voor drukschakelaar	1

Onderdelen Motor MultiFill		
Art. nr.	**Beschrijving**	**Aantal**
001-425-000	Rubber doorvoertule Ø14-Ø5 8,4mm	1
001-434-000	Motor zwart (kaal) 28RPM	1
001-435-000	Hotmelt Permacol 30.288	0,2
003-546-000	O-ring 10x2 NBR70	1
003-591-000	Stuurprint MultiFill als SS 2K2 0,25W	1
003-599-000	Push-in koppeling Ø4 kunststof, recht inschroef 1/8”	1
010-091-000	Sticker op aansluitblokje IM Motor	1
010-306-000	Sticker op MultiFill Motor 18RPM	1
011-041-000	Stekkernetvoeding 230VAC-24VDC 1500mA	1
011-234-000	Behuizing sensorprint motor grijs	1
082-342-002	Luchtleiding PU/2cm 4x2 naturel	1
082-342-029	Luchtleiding PU/29cm 4x2 naturel	1

Onderdelen 003-524-001 rotor MultiFill		
Art. nr.	**Beschrijving**	**Aantal**
003-503-000	Rotordeel rood	2
003-504-001	Kunststof roller Ø31,6 mm zwart	2
003-507-000	Kogellager 6000RS	2
003-508-000	Huisborgring	2
003-513-000	Adapter conisch RVS	1
003-514-000	Adapter RVS	1
003-516-000	Inbusschroef met verzonken kop	2

Kleurmogelijkheden muurbevestiging	
Art. nr.	**Beschrijving**
003-520-000	Muurbevestiging MultiDos zwart incl. 3 inserts
003-540-000	Muurbevestiging MultiDos groen incl. 3 inserts
003-541-000	Muurbevestiging MultiDos blauw incl. 3 inserts
003-542-000	Muurbevestiging MultiDos rood incl. 3 inserts
003-543-000	Muurbevestiging MultiDos oranje incl. 3 inserts

003-525-000 MultiDos pomphuis compleet met deksel		
Art. nr.	**Beschrijving**	**Aantal**
003-501-000	Pomphuis MultiDos	1
003-502-000	Deksel pomphuis MultiDos transparant	1
003-507-000	Kogellager 6000RS 10x26x8 RVS	1
003-509-001	Kartelbout met kunststof kop M5x29 a2 RVS	4
003-519-000	Multisert 003-M5-inserts voor kunststof MultiDos	4
010-066-000	Sticker serial no. t.b.v. pomphuis MultiDos	1

Toevoegingen MultiFill		
Art. nr.	**Beschrijving**	**Aantal**
001-007-001	PVC slang Ø14x10	50 m
002-260-000	Vlotterset MultiFill	1

Bijlage 4: Waarschuwingen en gebruiksinstructie HanskampQualityTube

003-529-005 HanskampQualityTube
Voor (melkmachine)dealers, verkopers en gebruikers van de MultiDos.

Let op! Niet bedoeld voor medisch gebruik!

Lees aandachtig, voorafgaand aan het gebruik of doorverkoop.

De volgende waarschuwingen en voorschriften dienen opgevolgd te worden om breuken of lekken in de slang, die tijdens het gebruik kunnen resulteren tot materiële schade en/of lichamelijk letsel aan mensen, te voorkomen.

Waarschuwingen

1. De HanskampQualityTube is gemaakt van 'Thermoplastisch materiaal' en de prestaties zijn afhankelijk van temperatuur en druk.
2. Sommige vloeistoffen kunnen geabsorbeerd of geëxtraheerd worden door de HanskampQualityTube. Het is de verantwoordelijkheid van de eindgebruiker om de specificaties, veiligheidsvoorschriften en documentatie van de HanskampQualityTube in acht te nemen en te documenteren.
3. Het is de verantwoordelijkheid van de eindgebruiker om de geschiktheid te bepalen of de slangformulering geschikt is voor de toepassing.
4. De HanskampQualityTube is niet bedoeld, of geschikt voor, medische toepassingen. Het gebruik van deze slang in een medische toepassing is uitsluitend de verantwoordelijkheid van de (melkmachine)dealer en/of eindgebruiker.
5. Om catastrofistisch ontkoppelen te voorkomen tijdens gebruik, altijd losneembare klemmen gebruiken wanneer de slang aan een koppeling of fitting bevestigd wordt.
6. Het is voor de eindgebruiker aan te raden om een back-up systeem te hebben, voor wanneer de slang scheurt.
7. Geen slang zal het eeuwig uithouden. Dit geldt ook voor de MultiFill; bij langdurig gebruik of onjuiste installatie, zal de slang scheuren.

De volgende factoren zullen invloed hebben op de levensduur van de HanskampQualityTube in de MultiDos vloeistofpomp:

- De vloeistof die verpompt wordt.
- Percentage afsluiting van slangwand.
- Pompsnelheid (i.c.m. roller slagen/min) en totaal aantal slagen.
- Hoeveelheid systeem tegendruk.
- Temperatuur van de vloeistof die getransporteerd wordt en de temperatuur van de werkomgeving.
- Wrijvingsweerstand te wijten aan onjuist onderhoud of slijtage aan rollers en geleiders.
- Verdraaide, geknikte of overtollige lengte van de HanskampQualityTube in de MultiFill geïnstalleerd.
- Wanddikte en diktevariatie.

Om mogelijke schade aan eigendommen of de daaruit voortvloeiende schade te voorkomen bij het gebruik van de HanskampQualityTube in de MultiDos pomp altijd:

- Zorgvuldig opzetten en het volgen van elk van de voorgaande variabelen tijdens het gebruik van de HanskampQualityTube in de MultiDos.
- Lees en geef gehoor aan de instructies van Hanskamp (fabrikant) of (melkmachine)dealer van de apparatuur, de MultiDos met betrekking tot de HanskampQualityTube installatie, pomprollers, geleiderollen, aanzuigslang, stroomverzorging, onderhoud en kalibratie.
- Inspecteer de HanskampQualityTube op beschadigingen vóór installatie.
- Controleer wat de juiste lengte is van de HanskampQualityTube en dat de slang niet gedraaid of geknikt in de MultiDos is geplaatst.
- Controleer constant het slangencircuit op signalen die duiden op het breken of lekken van de HanskampQualityTube en onderneem actie wanneer dit is waargenomen.

Materiaal veiligheidsinformatiebladen zijn altijd verkrijgbaar bij Hanskamp.

Auteursrecht en disclaimer
De informatie in deze publicatie is uitsluitend bedoeld voor informatiedoeleinden en dient niet als verkoopofferte. Aangeboden producten kunnen afwijken van de afbeeldingen. Referenties naar merken en/of producten in deze handleiding zijn uitsluitend ter identificatie. De genoemde bedrijfsnamen en productnamen in deze handleiding, zijn handelsmerken van hun respectievelijke eigenaren. Niets in deze uitgave mag worden verveelvoudigd of openbaar worden gemaakt zonder voorafgaande schriftelijke toestemming van Hanskamp AgroTech BV. Hoewel deze uitgave met de grootst mogelijke zorgvuldigheid is samengesteld, is Hanskamp AgroTech BV niet aansprakelijk voor enige schade die zou kunnen ontstaan door fouten of hiaten in deze uitgave. De Nederlandstalige installatie- en bedieningsinstructie is de originele installatie- en bedieningsinstructie. De vertalingen in andere talen gebruiken de Nederlandstalige installatie- en bedieningsinstructie als brondocument. Hanskamp AgroTech BV aanvaardt geen aansprakelijkheid voor verschillen tussen de vertalingen. Als er twijfels zijn over de inhoud en nauwkeurigheid van de vertaalde installatie- en bedieningsinstructie, vormt de Nederlandse installatie- en bedieningsinstructie het gezaghebbende document.

Hanskamp AgroTech BV
Broekstraat 17
7009 ZB Doetinchem
Nederland
Tel: +31 (0)314 - 393 797
Fax: +31 (0)314 - 393 826
www.hanskamp.nl

Neem ook eens een kijkje op onze socials: