# MultiFill

## Automatisch vulsysteem
## direct van voorraadvat naar MultiDos container

*" Overgieten is niet meer nodig. MultiFill neemt werk uit handen "*



- Automatisch door druksensor & vlotter
- Arbeidsgemak
- Eén voor meerdere MultiDos-systemen
- "Plug and Play" installatie

HANSKAMP
Innovation for dairy farming

info@hanskamp.nl
www.hanskamp.nl

# MultiFill

## Automatisch vulsysteem
## direct van voorraadvat naar MultiDos container

### MultiFill neemt u werk uit handen!

Slechts controleren of het grote voorraadvat nog niet leeg is. Geen gesjouw meer met zware jerrycans en handmatig navullen boven op het krachtvoerstation of de melkrobot. De MultiFill vult automatisch de containers van uw MultiDos na.

### Hoe werkt het

De MultiFill bestaat uit een zelfaanzuigende elektrische pomp aangesloten op 230V. In de MultiDos container wordt een vlotter aangebracht. Wanneer de vloeistof in de MultiDos container onder een te laag niveau komt, gaat de MultiFill motor lopen. Via een flexibele doorzichtige slang wordt de vloeistof uit het voorraadvat automatisch verpompt naar de MultiDos container (max. 50m van het voorraadvat verwijdert). Wanneer de MultiDos container vol zit, zorgt de drukschakelaar er voor dat de MultiFill wordt uitgeschakeld, zodat de MultiDos container niet overloopt. U hebt er geen omkijken meer naar!

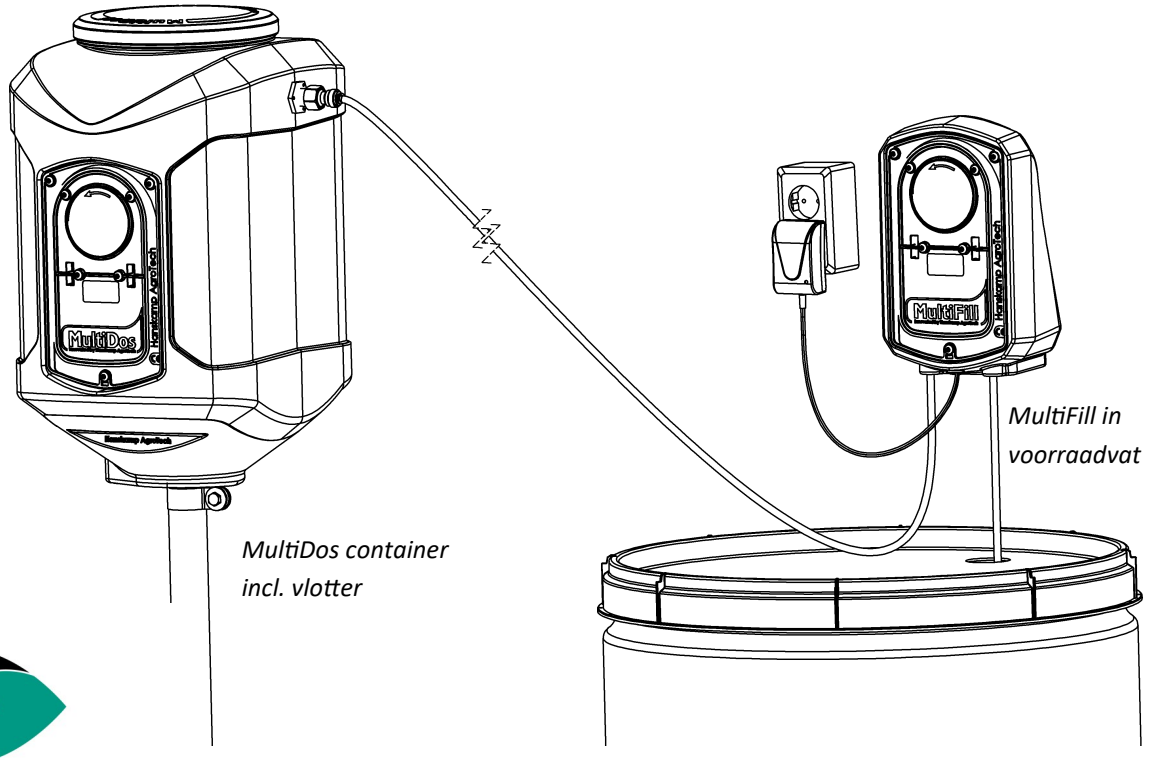


HANSKAMP
Innovation for dairy farming

info@hanskamp.nl
www.hanskamp.nl