Service info HanskampQualityTube MultiDos
demontage—disassembly—démontage

Art.nr.: 010-135-000

demontage—disassembly—démontage

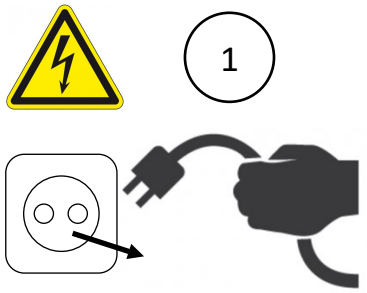

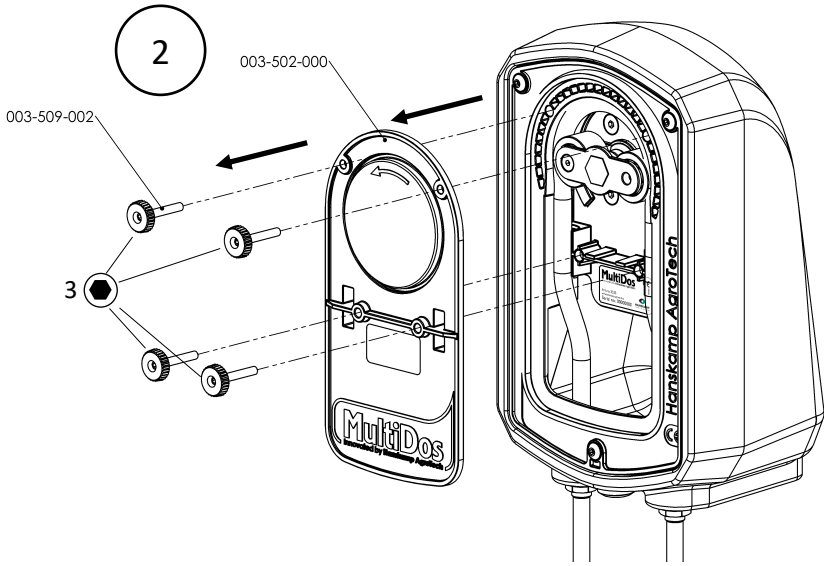

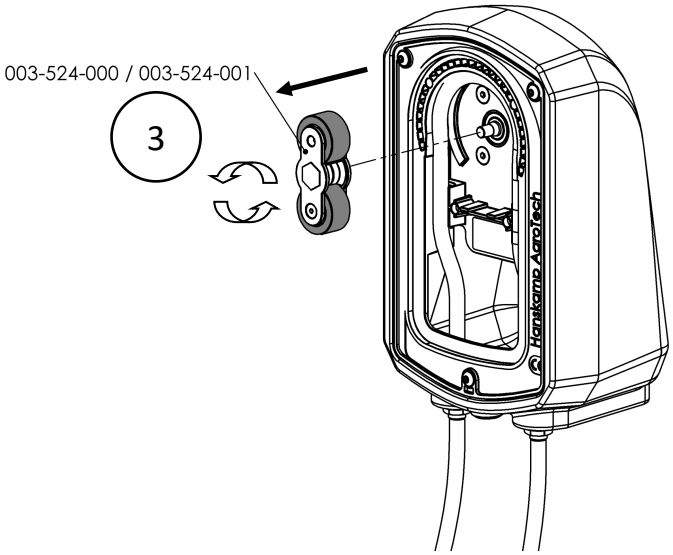

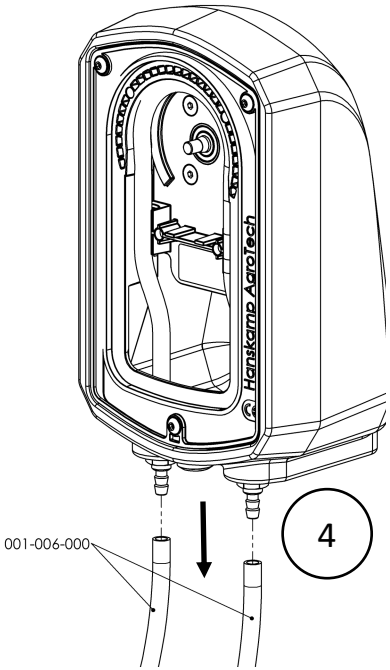

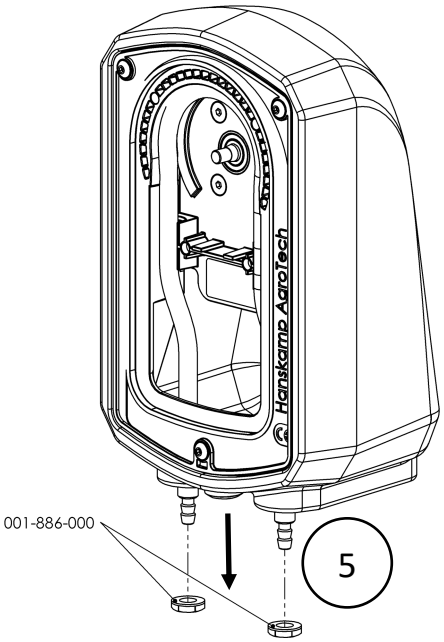

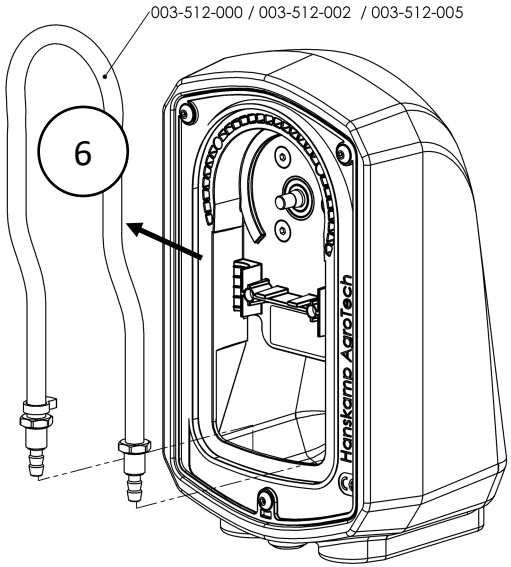

Video:

NL DE

EN FR

Hanskamp | Innovation for dairy farming

Broekstraat 17
7009 ZB Doetinchem

T + 31 (0)314 - 393 797
F + 31 (0)314 - 393 826

E info@hanskamp.nl
I www.hanskamp.nl

HANSKAMP
Innovation for dairy farming

Service info HanskampQualityTube MultiDos
Montage

Art.nr.: 010-135-000

Montage

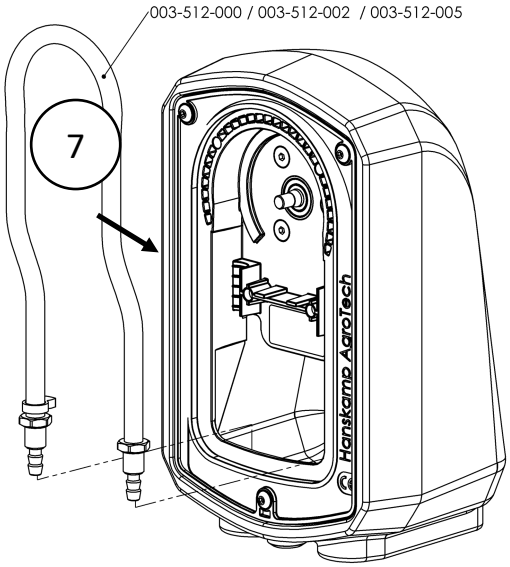

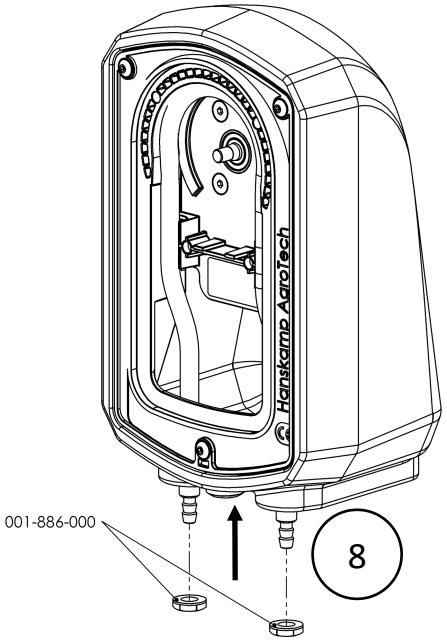

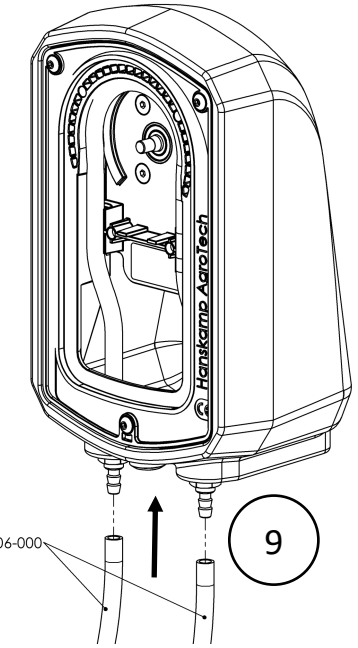

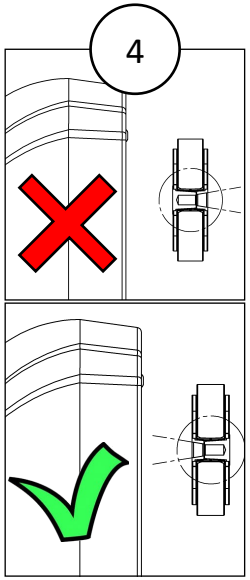

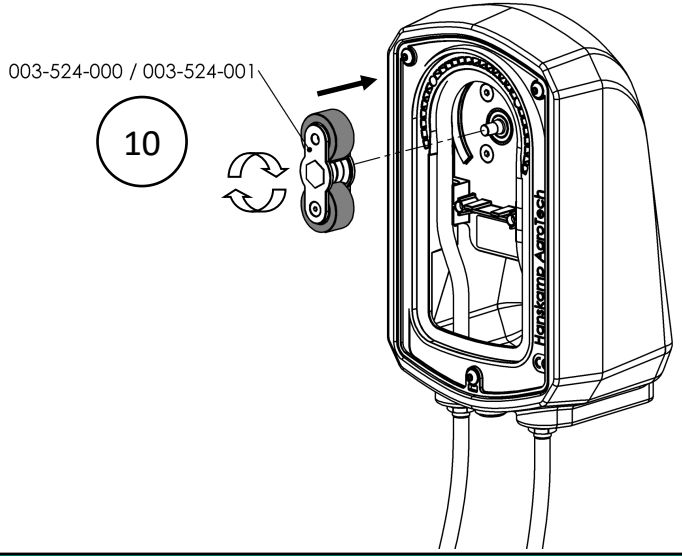

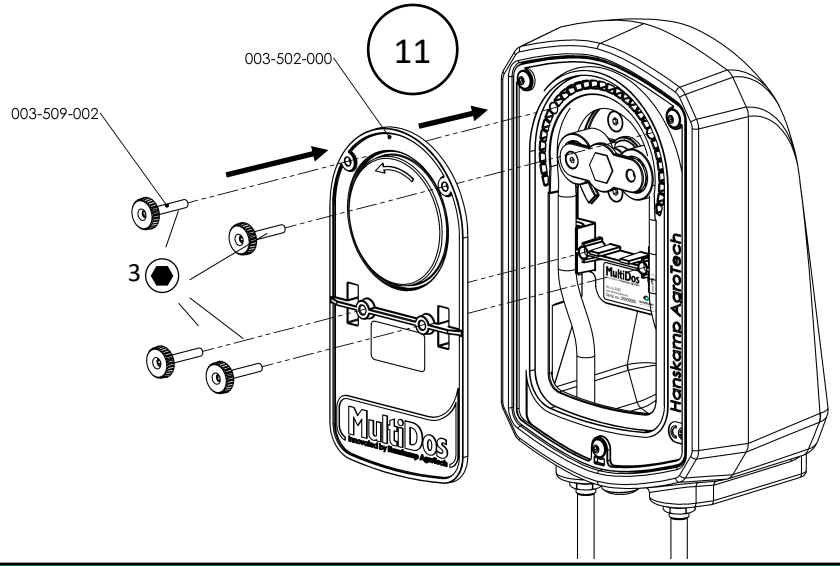

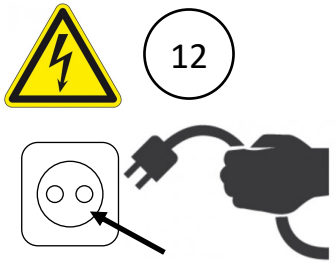

Altijd kalibreren na wisselen slang
Please calibrate after tube change
Immer kalibrieren nach Austausch Schlauch
Calibrez après le changement tuyau

Hanskamp | Innovation for dairy farming

Broekstraat 17
7009 ZB Doetinchem

T + 31 (0)314 - 393 797
F + 31 (0)314 - 393 826

E info@hanskamp.nl
I www.hanskamp.nl

HANSKAMP
Innovation for dairy farming