MultiDos HighSpeed 37000

Flüssigkeit Dosiersystem
Vloeistof Doseersysteem
Liquid Dosing system
Doseur de liquides

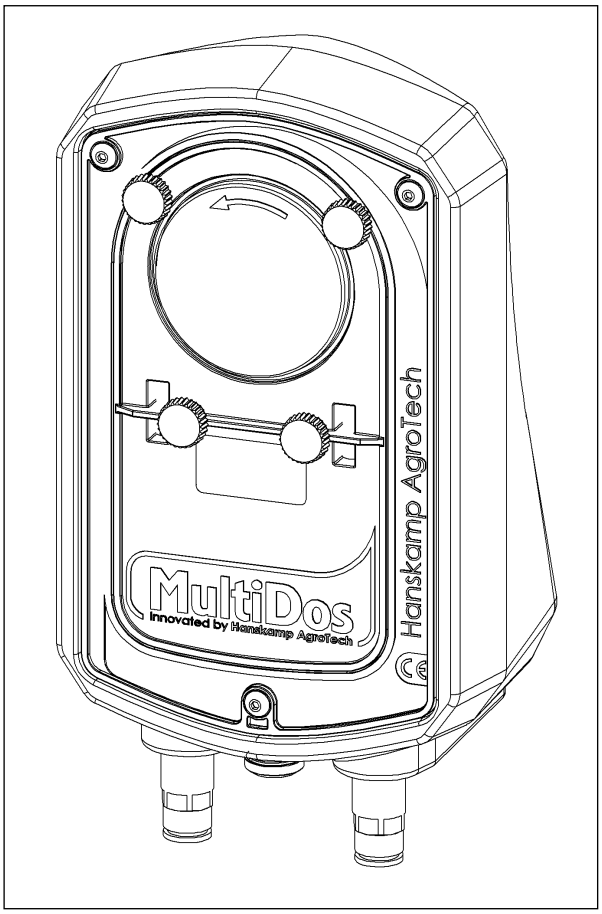

Installations– und Betriebsanleitung **DE**

HANSKAMP
Innovation for dairy farming

Artikelnummer: 010-123-000

Datum: Nov 2020
Version 2.1 - Übersetzung der Original Betriebsanleitung
Gemäß Anhang VIIA der Maschinenrichtlinie 2006/42/EG, für vollständige Maschinen

Doetinchem,
The Netherlands
www.hanskamp.nl

Vorwort

Inhalt des Handbuchs

Dieses Handbuch enthält die notwendigen Informationen für ein korrekte Installation und Betrieb der MultiDos HighSpeed.
Lesen Sie diese Informationen vor der Installation der MultiDos HighSpeed sorgfältig durch und machen Sie sich damit vertraut. Ein nichtbefolgen kann zu Schäden an der Anlage führen. Wenden Sie sich bitte an Ihren örtlichen Melktechnik Händler, falls Sie die Informationen in diesem Handbuch nicht verstehen oder zusätzliche Informationen benötigen.
Alle Informationen in diesem Handbuch wurden mit größter Sorgfalt zusammengestellt. Hanskamp übernimmt keine Haftung für Fehler oder Mängel in diesem Handbuch. Die ausgesprochenen Empfehlungen sollen als Richtlinien dienen. Die Anweisungen, Abbildungen und Spezifikationen in diesem Handbuch basieren auf dem aktuellen Informationsstand zum Zeitpunkt der Veröffentlichung. Ihre MultiDos HighSpeed kann Verbesserungen und Einrichtungen oder Optionen enthalten, die nicht im diesem Handbuch behandelt werden.

Anwendbarkeit

Die nachfolgende Tabelle enthält die Typ-Nummern der MultiDos HighSpeed, für die dieses Handbuch gelten.

Modellbezeichnung

Modell	Modellnummer
MultiDos Wandhalterung HighSpeed	37003

Kontaktnummer des örtlichen Melktechnik-Händlers

Wir empfehlen Ihnen, Telefonnummer und Adresse Ihres örtlichen Melktechnik-Händlers in der nachstehende Tabelle einzutragen. Auf diese Weise können Sie sicher sein, dass Sie ganz einfach die richtigen Information finden können.

Name	
Adresse	
Telefonnummer	
E-Mailadresse	

1. Einleitung

MultiDos HighSpeed von Hanskamp, eine bewährte, langlebige Technik, mit der Sie täglich pro Kuh ganz leicht die richtige Menge Flüssigkeiten dosieren können. Intelligent, schnell und bezahlbar. MultiDos HighSpeed dosiert flüssiges Propylenglykol über das Futter. Und das finden Kühe einfach lecker!

Die Information in dieser Betriebsanleitung ist für Bauern und Mechaniker.

- Bauern brauchen die Information, um die MultiDos HighSpeed zu testen und einzustellen oder um ein Liste einzustellen.
- Mechaniker brauchen die Information, um die MultiDos HighSpeed zu installieren und einzustellen.

2. Sicherheit

2.1 Einleitung

Mit dem Sicherheits-Alarmsymbol sind wichtige Sicherheitshinweise an Ihrer MultiDos HighSpeed und im Handbuch gekennzeichnet. Wenn Sie dieses Symbol sehen, ist auf die Gefahr von Verletzungen oder Verletzungen mit Todesfolge zu achten. Folgen Sie den Anweisungen des Sicherheitshinweises.



Sicherheits-Alarmsymbol

2.2 Warnhinweise

Beachten Sie die Warnhinweise **GEFAHR, WARNUNG** und **VORSICHT!** bei den Sicherheitshinweisen. Diese Warnhinweise haben im Einzelnen die folgende Bedeutung:



Vorsicht! *Bedeutet eine mögliche Gefahrensituation, die, wenn nicht entsprechend reagiert wird, zu leichten bis mittelschweren Verletzungen oder Schäden am Produkt oder der Anlage führen kann.*



Gefahr! *Bedeutet eine unmittelbare Gefahrensituation, die, wenn nicht reagiert wird, zum Tod oder zu ernsthaften Verletzungen führt.*

2.3 Sicherheitsanweisungen

Sie tragen die Verantwortung für die SICHERE Bedienung und Wartung Ihrer MultiDos-HighSpeed. Sie müssen sicherstellen, dass Sie und jeder, der die MultiDos HighSpeed bedient, wartet oder in ihrer Umgebung arbeitet, mit den entsprechenden SICHERHEITSINFORMATIONEN in diesem Handbuch vertraut ist.
Die Sicherheit hängt von IHNEN ab. Ein gutes Sicherheitsbewusstsein schützt Sie selbst und jeden in Ihrer Umgebung. Machen Sie dieses Bewusstsein zu einem aktiven Teil in Ihrem Sicherheitsprogramm. Stellen Sie sicher, dass JEDER, der die MultiDos HighSpeed bedient, wartet oder in seiner Umgebung arbeitet, die Sicherheitsmaßnahmen einhält. Riskieren Sie keine Verletzungen oder Todesfälle, indem Sie Ihr Sicherheitsbewusstsein außer Acht lassen.

- MultiDos HighSpeed Besitzer sind für die Schulung der Bediener zuständig, bevor diese das MultiDos HighSpeed bedienen. Die Schulung muss mindestens einmal jährlich wiederholt werden.
- Der Bediener muss dieses Handbuch lesen, verstehen und alle darin enthaltenen Sicherheits- und Bedienungsanweisungen befolgen.
- Personen, die nicht alle Sicherheits- und Bedienungsanweisungen gelesen und verstanden haben, ist es nicht gestattet, das MultiDos HighSpeed zu bedienen.
- An der Anlage dürfen keinerlei Veränderungen vorgenommen werden. Unerlaubte Veränderungen können die Funktionsfähigkeit und/oder die Sicherheit beeinträchtigen und so das Leben von Personen gefährden und die Lebensdauer der Anlage einschränken.
- Verwenden Sie ausschließlich zugelassene Ersatzteile und stellen Sie sicher, dass diese von autorisierten Technikern installiert werden.

2.3.1 Allgemeine Sicherheit

- Lesen Sie das Handbuch und alle Warnschilder und machen Sie sich damit vertraut, bevor Sie die MultiDos HighSpeed an die Spannungsversorgung anschließen, um sie zu bedienen, zu warten oder Einstellungen daran vorzunehmen.
- Die MultiDos HighSpeed darf ausschließlich von geschulten Personen bedient werden.
- Bringen Sie alle Schutzabdeckungen und Schutzgitter an, bevor Sie die MultiDos HighSpeed bedienen.
- Tragen Sie geeignete Schutzkleidung- und Ausrüstung.
- Schalten Sie die Spannungsversorgung ab und trennen Sie diese, bevor Sie die MultiDos HighSpeed reinigen oder Wartungsarbeiten daran vornehmen.
- Informieren Sie sich über die Telefonnummer der nächstgelegenen Klinik.
- Wenden Sie sich an Ihre Melktechnik Händler, wenn Sie Fragen haben.
- Besprechen Sie alle sicherheitsrelevanten Fragen regelmäßig mit allen Bedienern (jährlich).

2.3.2 Elektrische Sicherheit

- Die Spannungsversorgung für die MultiDos HighSpeed darf ausschließlich von einem autorisierten Elektriker angeschlossen werden.
- Stellen Sie sicher, dass die elektrische Erdung der elektrischen Installation und aller Komponenten der MultiDos HighSpeed den örtlichen Vorschriften und Bestimmungen entspricht.
- Beschädigte Stromleitungen, Kabelkanäle, Schalter und andere beschädigte Komponenten sind sofort zu ersetzen.
- Vor dem Öffnen der Deckel den MultiDos HighSpeed zur Durchführung von Arbeiten an der elektrischen Installation muss die Spannungsversorgung abgeschaltet und getrennt werden.

2.3.3 Sicherheit bei der Installation

- Lesen Sie die Anweisungen in diesem Handbuch und machen Sie sich damit vertraut.
- Achten Sie darauf, dass die MultiDos HighSpeed korrekt montiert ist.

2.3.4 Sicherheit bei der Bedienung

- Lesen Sie das entsprechende Handbuch und alle Warnschilder und machen Sie sich damit vertraut, bevor Sie die MultiDos HighSpeed an die Spannungsversorgung anschließen, um sie zu bedienen oder Einstellungen daran vorzunehmen.
- Die MultiDos HighSpeed darf ausschließlich von geschulten Personen bedient werden.
- Schalten Sie die Spannungsversorgung am Hauptschalter aus und bringen Sie eine Verriegelung daran an bevor Sie die MultiDos HighSpeed reinigen oder Wartungsarbeiten daran vornehmen.
- Bringen Sie alle Abdeckungen und Schutzgitter an, bevor Sie die MultiDos HighSpeed bedienen.
- Halten Sie Hände, Füße, Haare und Kleidung fern von den spannungsversorgenden Teilen.
- Halten Sie Unbefugte, vor allem kleine Kinder, immer von der MultiDos HighSpeed fern.
- Stellen Sie vor dem Öffnen der Spannungsversorgung zur MultiDos HighSpeed sicher, dass alle Komponenten fest verbunden sind.
- Wenden Sie sich an Ihr Melktechnik Händler, wenn Sie Fragen haben.

2.3.5 Sicherheit bei der Wartung

- Lesen Sie das entsprechende Handbuch und alle Warnschilder und machen Sie sich damit vertraut, bevor Sie die MultiDos HighSpeed an die Spannungsversorgung anschließen, um sie zu bedienen oder Einstellungen daran vorzunehmen.
- Die MultiDos HighSpeed darf ausschließlich von geschulten Personen gewartet werden.
- Schalten Sie die Spannungsversorgung am Hauptschalter aus und bringen Sie eine Verriegelung daran an bevor Sie die MultiDos HighSpeed reinigen oder Wartungsarbeiten daran vornehmen.
- Tragen Sie Schutzkleidung und eine Schutzbrille, wenn Sie an der elektrischen Anlage arbeiten.
- Stellen Sie sicher, dass nach Beenden der Wartungsarbeiten alle Abdeckungen und Schutzgitter wieder installiert werden.

2.3.6 Sicherheitsaufkleber

- In diesem Kapitel werden allgemeine Sicherheitshinweise behandelt. Spezielle Sicherheitshinweise finden Sie in den entsprechenden Kapiteln diese Handbuchs, in denen potentielle Gefahren, die bei Nichtbeachtung der Anweisungen und Prozeduren entstehen können, beschrieben werden.

3. Installationsanleitung

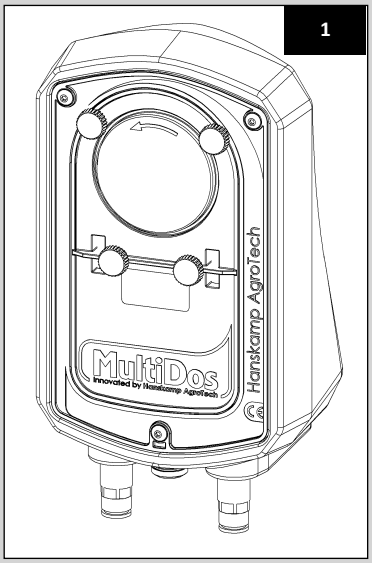

Allgemeine Beschreibung:
Das Hanskamp MultiDos HighSpeed Dosiersystem ist ein System für das exakt dosieren von Flüssigkeiten. Der MultiDos HighSpeed ist geeignet für Flüssigkeiten mit ein niedrige Viskosität wie Glyserine, Propyleen Glycol und Tirsana. Der MultiDos HighSpeed ist nicht geeignet für Flüssigkeiten mit ein höhere Viskosität wie ein Sirup als Melasse. Das MultiDos HighSpeed System kann so wie der PipeFeeder und andere Hanskamp Dosierer verbunden werden mit der häufigsten Fütterungssysteme. Diese Installations-hinweise führt Sie durch die Installation von das MultiDos HighSpeed System (Abb. 1).
Lesen Sie diese Anleitung unbedingt vollständig durch und beachten Sie die Sicherheitshinweise! Beispiele für Montage können Sie finden auf www.hanskamp.de.

Bestellnummern und Bezeichnung der Teile können Sie finden im *Anhang 1.*

Transport und Lagerung:
Das MultiDos HighSpeed Dosiersystem besteht aus ein MultiDos HighSpeed Wandhalterung, Druckschlauch, Saugschlauch und Düse. Die Wandhalterung wird transportiert in einem Karton Box. Diese Kartonen Boxen können gestapelt werden auf einen Palet. Die Boxen können auch separat gesendet werden.

Achtung! Die Palette darf nur mit einem hierfür geeigneten Transportmittel befördert werden (Gabelstapler, Palettengabel, Handhubwagen usw.)
Achtung! Beim Auspacken der Palette/Karton können teile herunterfallen von der Palette / aus er Karton.

Sicherheit:
Der Braucher und Installateur sind selbst verantwortlich für das Sichere funktionieren und die Wartung von die MultiDos HighSpeed. Beim ersetzen von die HanskampQualityTube (Art.-Nr. 003-512-000) muss das Elektrische System abgeschaltet werden, dies um Einschließen von die Fingern zu vermeiden.

Typenbezeichnung: kann an dem Pumpengehäuse gefunden werden

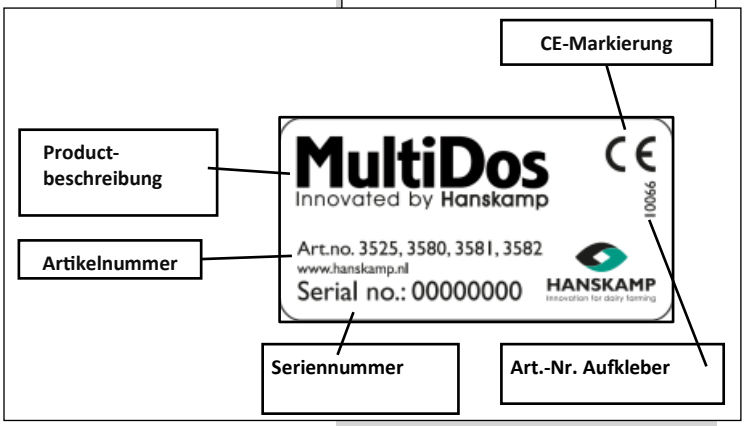

Achtung: *Bestätigte Aufkleber sollen nicht entfernt werden!*

Unterhalt Aufklebern:
- Behalten Sie die Sicherheitsaufklebern sauber und gut lesbar.
- Reinigen Sie die Sicherheitsaufklebern mit Wasser un Seife.
- Keine Lösungsmittel und/oder Scheuermittel verwenden, die die Sicherheitsanklebern beschädigen können.
- Erzatsen Sie fehlende oder unleserliche Sicherheitsaufklebern.
- Sicherheitsaufklebern sind erhältlich von Hanskamp. Verwenden Sie immer die Artikelnummer, bei Ihre Korrespondenz.

Montage - Wandbefestigung

1. Anhand der Stückliste überprüfen, ob alle Einzelteile vorhanden sind.
2. Die äußersten 3 Innensechskantschrauben (Art.-Nr. 003-510-000), mit denen die MultiDos HighSpeed-Pumpe befestigt ist, lösen und Pumpe entfernen.

Achtung! Gehäuse maximal 2 Meter von der Unterkante des Vorratstanks entfernt platzieren.

Es gibt zwei Methoden, die MultiDos HighSpeed zu befestigen.

3a. Befestigung an der Wand:
Löcher wie in Abbildung 3 gezeigt in die Rückseite der MultiDos HighSpeed bohren. Der erforderliche Abstand zwischen den Löchern ist in Abbildung 5 gezeigt. Dann Wandbefestigung anbringen (Befestigungsmaterial wird nicht mitgeliefert.)

3b. Befestigung am Boden:
Löcher unten in die MultiDos HighSpeed bohren. Der Abstand zwischen den Löchern ist selbst zu bestimmen. Der Mindestabstand zwischen Schläuchen und Platte ist in Abbildung 4 gezeigt. Dann Wandbefestigung anbringen (Befestigungsmaterial wird nicht mitgeliefert.)

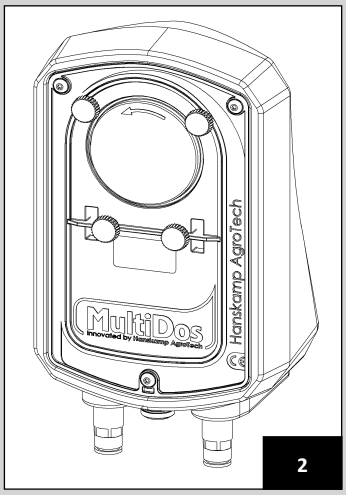

2

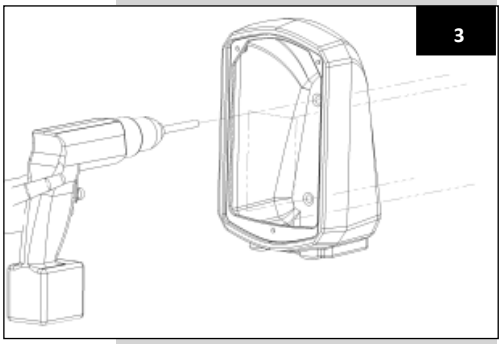
3

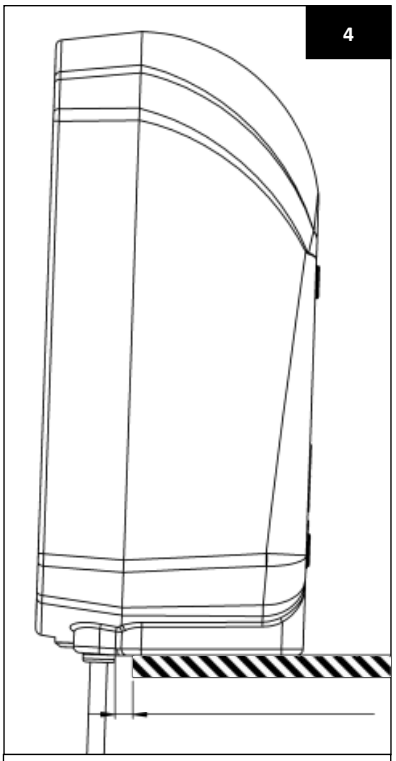
4

Länge zwischen dem Rohr und der Platte: ± 8mm

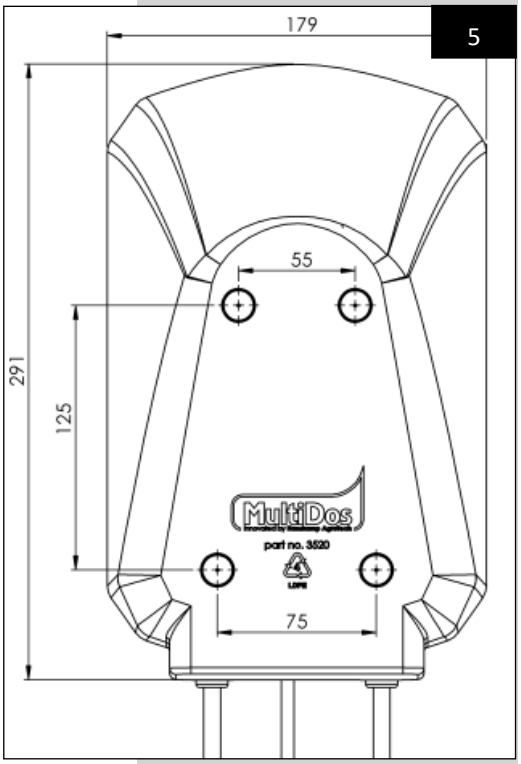

5

4. Deckel des Pumengehäuses abschrauben.
5. Mit einem kleinen flachen Schraubendreher in der Mitte der Tülle ein Loch bohren. Hier das Kabel (Art.-Nr. 001-753-000) des Motors durchziehen. Dieses Kabel über zwei Wago-Klemmen (Art.-Nr. 001-875-000) am Motor anschließen (braun an rot und weiß an grün). Dieses Kabel wird an die entsprechende Steuereinheit angeschlossen. Zur korrekten Installation lesen Sie sich bitte die Installationsanweisung der Steuereinheit durch, und zwar, sobald die komplette Installation bereit ist.
6. Folgende Artikel montieren: 001-453-000, 001-486-000 und 011-021-000, und zwar wie in Abbildung 7 wiedergegeben.
7. Pumpengehäuse durch gleichmäßiges handfestes Anziehen der entsprechenden Schrauben (Art.-Nr. 003-510-000) an der Wandbefestigung anschrauben.
8. Rotor vom Motor abschrauben und diesen im rechten Winkel von der Motorachse abziehen.

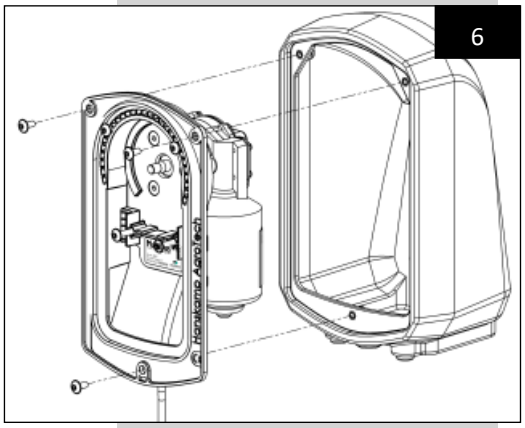

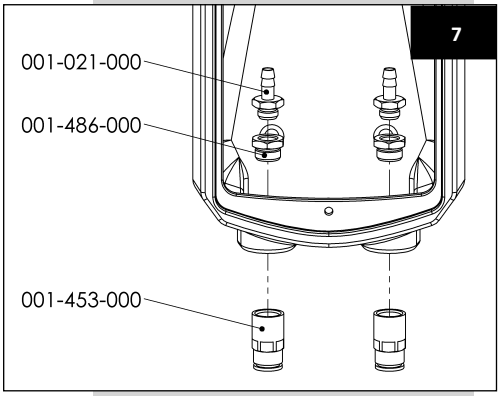

Achtung! Durch das manuelle Drehen des Rotors kann man sich leichte Verletzungen an den Händen zuziehen.

Achtung! Hanskamp garantiert die korrekte Funktion lediglich, solange der Ansaugschlauch nicht länger als 2 Meter ist.

Achtung! Der PVC-Schlauch eignet sich nicht für Säuren. Auf Anfrage ist bei Hanskamp ein für Säuren geeigneter Schlauchsatz erhältlich.

Achtung! Schlauch immer im rechten Winkel abschneiden. Wenn der Schlauch schräg abgeschnitten wird, kann dies die Funktion beeinträchtigen.

Achtung! Darauf achten, dass das äußerste Ende komplett unter dem Vorratstank platziert wird. Ansonsten kann die Pumpe nicht die komplette Flüssigkeit umpumpen.

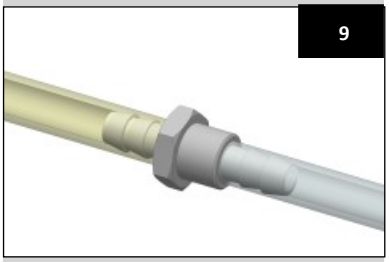

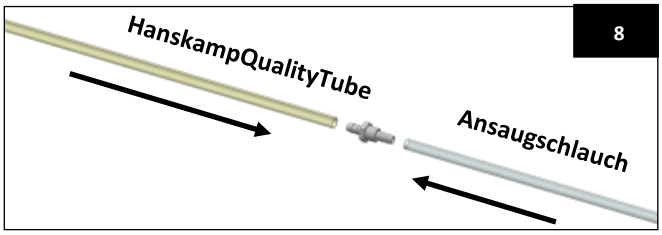

9. Rechtes Ende der HanskampQualityTube nehmen und auf Schlauchstutzen schieben (Art.-Nr. 001-021-000) (Abb. 10).
10. HanskampQualityTube rundbiegen und über linken Schlauchstutzen (Art.-Nr. 001-021-000) schieben.
11. Dann Ansaugschlauch (Art.-Nr. 082-254-100, maximale Länge 2 Meter) auf die rechte Steckkupplung aufstecken.
12. Druckschlauch (Art.-Nr. 082-254-100) auf die Steckkupplung stecken und darauf achten, dass dieser komplett eingeschoben ist, um Lecks zu verhindern.
13. HanskampQualityTube nehmen und so gut wie möglich in die Form des Pumpengehäuses biegen (Abb. 12).

10

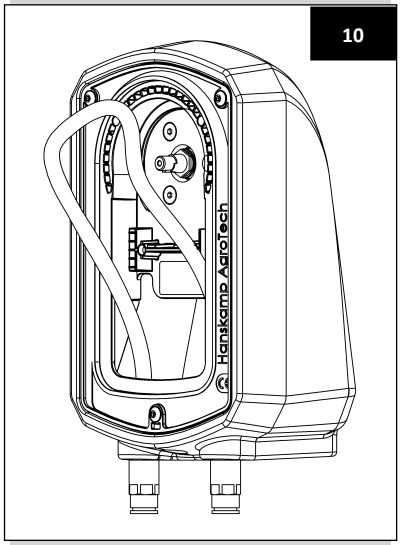

11

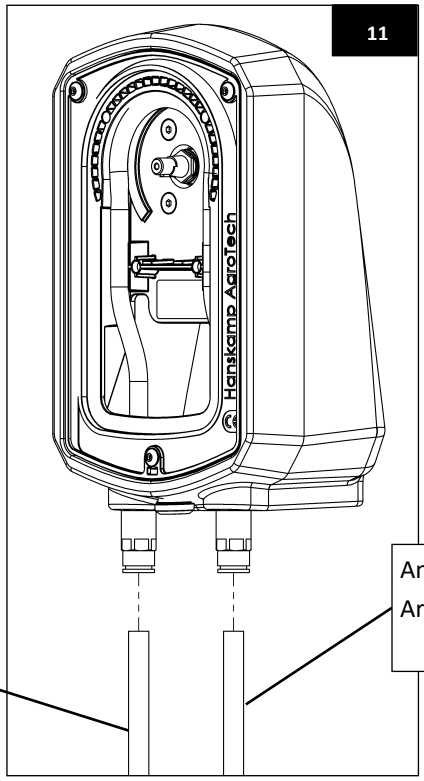

Druckschlauch
Art.-Nr.: 082-254-100

Ansaugschlauch max. 2m.
Art.-Nr.: 082-254-100

12

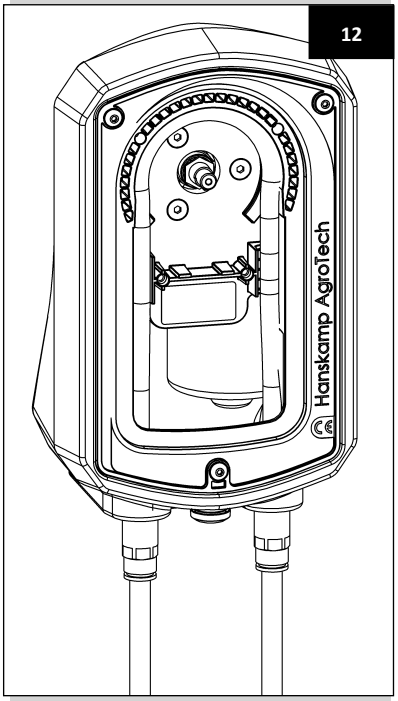

14. Rotor nehmen und diesen wie in Abbildung 13 gezeigt auf die Achse des Pumpenmotors montieren. HanskampQualityTube zwischen rotierende Rollen und Pumpengehäuse drücken. Die HanskampQualityTube wird so zwischen Rollen und Pumpengehäuse eingeklemmt.

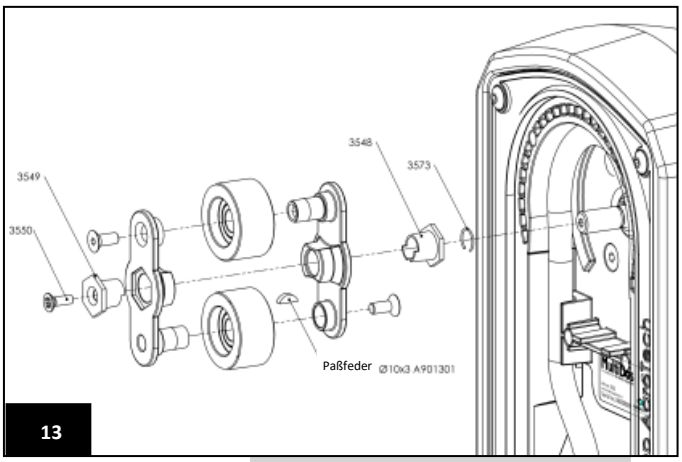

13

Achtung: Der Schlauch muss so gut wie möglich dichtgedrückt in der Rundung des Pumpengehäuses liegen.

15. Durchsichtigen Pumpendeckel (Art.-Nr. 003-502-000) und 4 entsprechende Rändelschrauben (Art.-Nr. 003-509-001) nehmen. Deckel so positionieren, dass dieser gut in der Deckelaussparung im Pumpengehäuse sitzt. Schrauben gleichmäßig festziehen, bis der Deckel festsitzt (Abb. 15).

16. MultiDos HighSpeed-Motor an die entsprechende Steuereinheit anschließen. Steuerplatine der Futterstation zunächst spannungsfrei setzen, bevor das Motorkabel angeschlossen wird.

Achtung! Beim Anschluss des Motors an die Steuerplatine besteht die Gefahr eines leichten Stromschlags.

Wartung:
MultiDos HighSpeed-System jeden Tag auf Störungen und Abnutzung überprüfen. Dies sollte über eine visuelle Inspektion der Zu- und Abfuhrschläuche und der elektrischen Verkabelung erfolgen. Regelmäßig die Abgabemenge überprüfen und falls erforderlich kalibrieren. Falls die HanskampQualityTube durch intensiven Gebrauch verschlissen (undicht) ist, ist sie laut folgender vorgeschriebener Schritte auszutauschen. Ein Austauschsatz ist bei Hanskamp erhältlich. Auch Rollen und Lager auf Abnutzung überprüfen. Hierfür gibt es ebenfalls einen Austauschsatz bei Hanskamp.

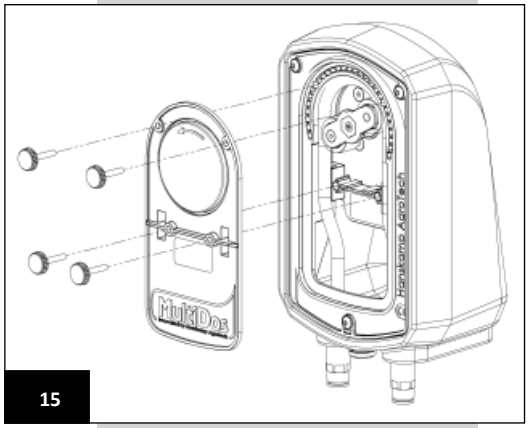

15

Kalibrierung:
Zur Kalibrierung Motor manuell betätigen, bis Flüssigkeit aus der Düse austritt.

Die MultiDos HighSpeed wird durch 10-maliges Pulsgeben durch Ansteuerung über den Futtercomputer kalibriert. Dann die abgegebene Flüssigkeitsmenge messen und durch 10 teilen. Den Wert in den Futtercomputer eingeben. Dieser Vorgang ist monatlich und auch nach einem Wechsel der Flüssigkeit zu wiederholen. Flüssiges Kraftfutter wird gleichzeitig mit normalem Kraftfutter über die gesamte aktive Periode des Tages verteilt. Vor Einsatz der Futterkurve bitte die Anleitung Ihres Futtercomputers durchlesen. Das ist eine mögliche Art der Kalibrierung. Falls die Kalibrierungsweise in der Anleitung Ihres Futtercomputers anders beschrieben ist, muss man diese Art der Kalibrierung für MultiDos HighSpeed verwenden.

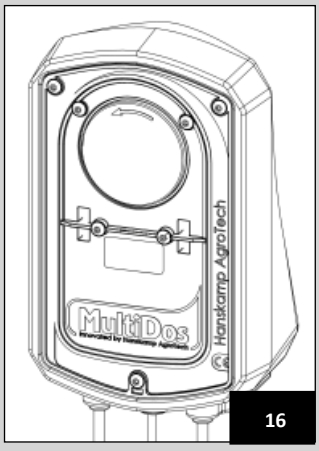

16

Achtung! Schalten Sie bitte während die Wartung/Demontage immer am ersten die elektrischen Spannung von der Pumpmotor ab. Sorgen Sie dabei dass einen eventuelle Behälter leer ist. Andernfalls können elektrische Schläge auftreten

Demontage:
Bei der Demontage müssen alle Teile nach Materialsorte getrennt und den entsprechenden Abfallarten zugeführt werden.

Achtung! Beim demontage einen geringe Chance auf Klemmgefahr. Auch können leichte Verletzungen entstehen an den Hand, durch greifen in das Rollenmechanismus.

Achtung! Bei der Reinigung von Schlauchen (Spülen) und durch greifen in das Rollenmechanismus können leichte Verletzungen entstehen. Beim einen unbedeckte Motor (keinen Abdeckung montiert) achten Sie auf leichten elektrischen Schlagen.

Übersicht der Änderungen in dieser Installations- und Betriebsanleitung:

Nr.	Veröffentlichungs-datum	Abschnitte	Bermerkungen
1	09-2015		Erste Ausgabe
2	08-2018	Alle	Kupplungen ersetzen
3	09-2019	Verschiedene	Bilder ersetzen

Garantiebeschränkungen:
Von der Garantie ausgeschlossen sind Kosten und Ausgaben infolge:

- Zweckfremder Verwendung der Gerate, Nichtbeachtung der Spezifikationen in der Installations- und Bedienungsanleitung;
- Die Folgen von Handlungen jedweder Art durch andere Monteure als die von Hanskamp für die Verrichtung von Service- und Wartungsarbeiten und anderen technischen Arbeiten anerkannten und zugelassenen Monteure;
- Von Ereignissen wie Frost, Eis, Feuer, Überschwemmung, Flut oder anderen extremen Hochwasserereignissen, Blitzschlag;
- Defekte des elektrischen Systems oder der Erdung;
- Schäden am elektrischen System durch Ungeziefer oder Ähnliches.

Die Garantie gilt nicht für Folgeschaden, die nicht auf die Maschine selbst zu beziehen sind. Alle Systeme wurden getestet. Im Falle einer Störung kann Hanskamp jedoch nicht für Folgeschaden haftbar gemacht werden.

Urheberrecht und rechtliche Hinweise
Die Angaben in dieser Veröffentlichung sind ausschließlich zur Information bestimmt und stellen kein Verkaufsangebot dar. Die angebotenen Produkte können von den Abbildungen abweichen. Kein Teil dieser Veröffentlichung darf ohne vorherige schriftliche Einwilligung von Hanskamp AgroTech B.V. vervielfältigt oder veröffentlicht werden. Obwohl diese Veröffentlichung mit größtmöglicher Sorgfalt zusammengestellt wurde, haftet Hanskamp Agro-Tech B.V. nicht für Schäden irgendeiner Art, die aufgrund von Fehlern oder fehlenden Informationen in dieser Veröffentlichung entstehen können.
Die niederländischsprachige Fassung dieser Installations- und Bedienungsanleitung ist die Originalfassung. Die Übersetzungen in andere Sprachen basieren auf der niederländischsprachigen Fassung dieser Installations- und Bedienungsanleitung. Hanskamp AgroTech B.V. haftet nicht für eventuelle Abweichungen der Übersetzungen vom Original. Bei Zweifeln hinsichtlich des Inhalts oder der Genauigkeit der übersetzten Installations- und Bedienungsanleitung ist die niederländischsprachige Installations- und Bedienungsanleitung maßgeblich.

4. FAQ

Häufiges Problem:	Mögliche Ursache:	Lösung:
Der Flüssigkeit läuft vom Pump aus zurück in den Behälter	Undichter Schlauch, Verschlissene Rollen, verschlissene Lager	Schlauch ersetzen, Rollen ersetzen, Lager ersetzen
Flüssigkeit läuft aus der Düse wenn der Motor nicht läuft	Falsche Luft zwischen der Pumpe und Düse oder Düse ist nicht vertikal montiert	Schlauch wieder auf der Düse drucken, Abdichtung zwischen Kupplung und Düse kontrollieren/ verbessern, Düse 100% vertikal montieren
Der Motor läuft, fördert aber keine Flüssigkeit	Der Ansaugschlauch ist geschlossen, Rollen sind in die falsche Richtung installiert	Der Ansaugschlauch sauber machen (möglicherweise mit Luft durchblasen), Rollen in die richtige Richtung montieren
Leckage an der Schottverbindung	Schlauch zu locker an der Kupplung	Befestigen Sie um die Kupplung/den Schlauch eine Schlauchklemme (Art.-Nr. 003-547-000)

Erklärung für vollständige Maschinen IIA
(Gemäß Anhang VIIA der Maschinenrichtlinie 2006/42/EG, für vollständige Maschinen)

CE

Wir,
Hanskamp AgroTech BV
Broekstraat 17
7009 ZB Doetinchem
Niederlande

Person(en), die bevollmächtigt ist (sind), die relevanten technischen Unterlagen zusammenzustellen:

H.J. Hanskamp

erklären in alleiniger Verantwortung, dass das Produkt:

37000 MultiDos HighSpeed (24VDC)
Universal Dosierungssystem für Flüssigkeiten.

auf das sich diese Erklärung bezieht, den Bestimmungen der folgenden Richtlinie(n) entspricht:

Maschinenrichtlinie 2006/42/EG

Und ganz oder teilweise erfüllt an die folgende grundlegenden Anforderungen und das die relevante technischen Unterlagen hergestellte werden konform **Anhang VIIA**. Das Produkt erfüllt die Anforderungen der folgenden Norm(en):

NEN-EN-IEC 60204-1
NEN-EN-ISO 12100:2010
NEN-5509
NEN-EN 349
NEN-EN-ISO 13857

Wenn der MultiDos HighSpeed nicht angeschlossen wird und die festgelegten Sicherheiten nicht eingehalten werden, wird dieser Erklärung von Vereinbarung ungültig, und es können daraus keine Rechte hergeleitet werden.

Die Niederlande, Doetinchem 01-10-2019 H.J. Hanskamp



Anhang 1: Information Düsenhalter 003-533-001

Bohren Sie bitte Löcher um die Schlauch und die Düse zo installieren. Steckken Sie die Schlauch durch das mittelste Loch und installieren Sie die Düse an den Schlauch. Drehen Sie danach die Düse fest.

Achtung! Montieren Sie bitte die Düse vertikal.

003-533-001
Geschirmte Installation

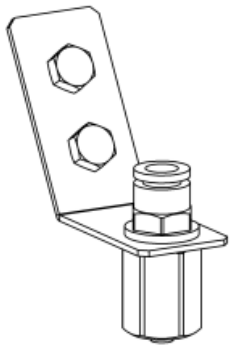

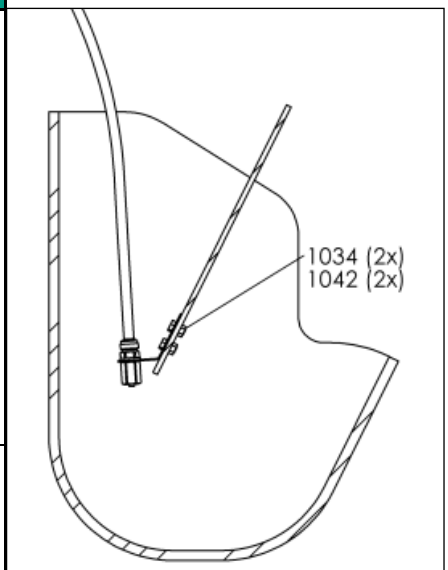

Achtung! Die Flüssigkeit darf nicht über die Nase der Kuh dosiert werden.

Lochabstände 003-533-000

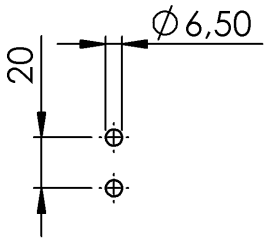

Geschirmte Installation; Kuh kann Düse mit Behälter nicht erreichen.

Anhang 2 Teilstruktur und Explosionsdarstellung MultiDos HighSpeed

Art.-Nr.: 037-323-000

Produktgruppe:	Farbe:	Motor:	Typ:
037 = MultiDos HS	1 = Schwarz 2 = Grün 3 = Blau 4 = Rot 5 = Orange	1 = DC 120UpM nicht mehr verfügbar 2 = DC 200UpM	3 = Wandmontagegehäuse

Zum Beispiel: Art.-Nr.: 037-323-000 =

- Ein MultiDos HighSpeed 200UpM 24VDC
- In einem blauen Gehäuse eingebaut

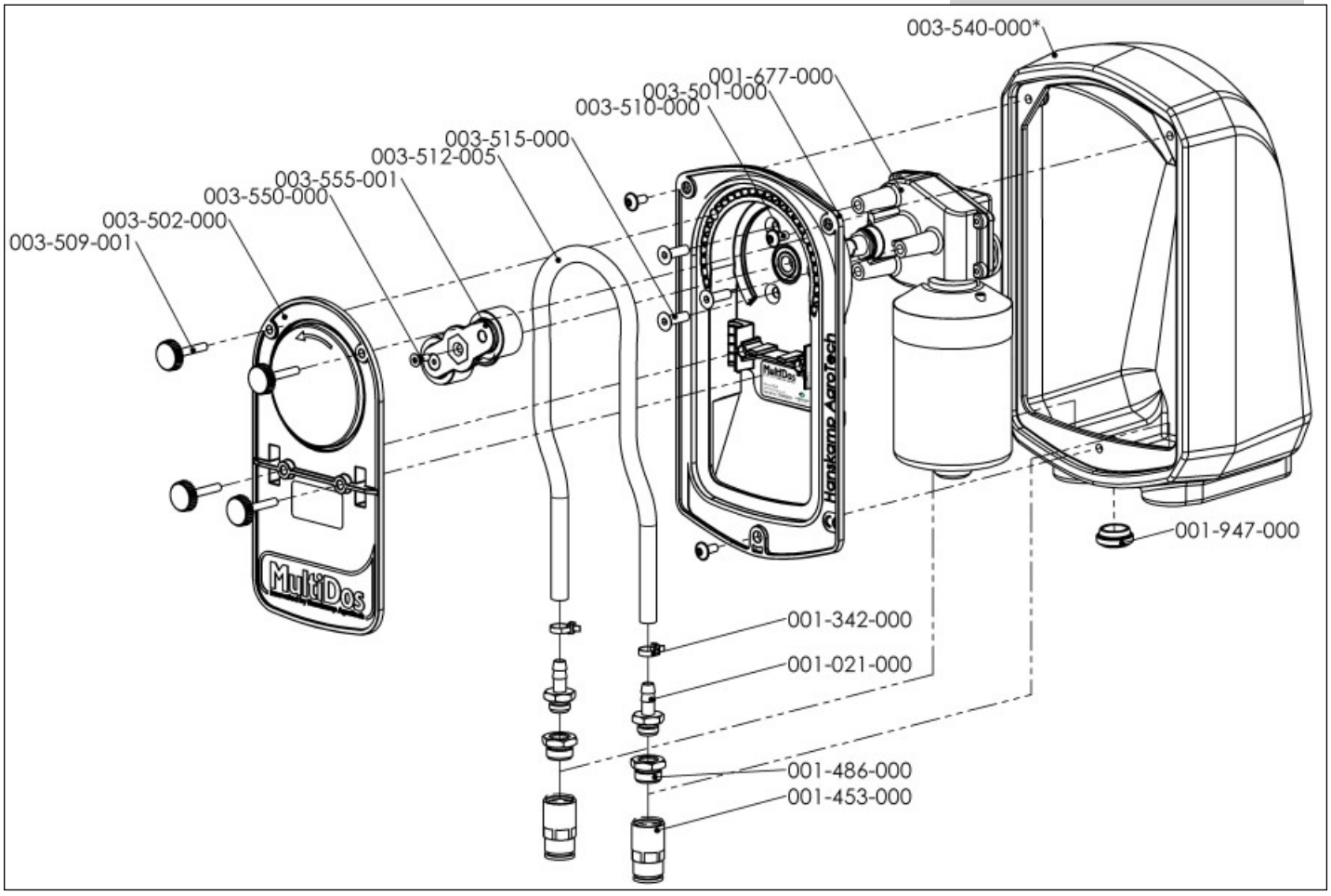

Anhang 3: Warnhinweise und Gebrauchsanweisungen Hanskamp QualityTube



003-512-00* HanskampQualityTube
Für (Milchmachinen) Händler, Verkäufer und Nutzer der MultiDos HighSpeed.

Achtung! Nicht bestimmt für medizinische Zwecke!

Lesen Sie sorgfältig vor der Verwendung oder Weiterverkauf der MultiDos HighSpeed.

Die folgenden Warnhinweise und Anweisungen müssen befolgt werden um Risse oder Undichtigkeiten im Schlauch, die Sachenschäden und/oder Verletzungen an Personen führen können zu vermeiden.

Warnschilder:

1. Der HanskampQualityTube ist produziert aus 'Thermoplastisch Material' und der Leistung ist abhängig von Temperatur und Druck.
2. Einige Flüssigkeiten können aufgenommen oder extrahiert werden durch die HanskampQualityTube. Es ist die Verantwortung des Endbenutzers um den Spezifikationen, Warnschilder und Dokumentation von der HanskampQualityTube zu beobachten und zu dokumentieren.
3. Es ist die Verantwortung des Endbenutzers um die Eignung zu bestimmen ob der Schlauch Formulierung geeignet ist für die Anwendung.
4. Der HanskampQualityTube ist nicht vorgesehen oder geeignet für medizinische Zwecke. Die Verwendung dieser Schlauch in einer medizinischen Anwendung ist die alleinige Verantwortung des (Milchmachinen) Händler und / oder Endverbraucher.
5. Um katastrophal trennen der Verbindung zu vermeiden, muss Mann immer Abnehmbare klammen brauchen wann der Schlauch an einen Kupplung oder Fitting installiert wird.
6. Es ist für den Endanwender ratsam, ein Backup-System zu haben, für wann der Schlauch zerrisst.
7. Keinen Schlauch wird ewig dauern. Dies gilt unter anderem auch für der Schlauch in der MultiDos HighSpeed. Bei längerem Gebrauch oder unsachgemäße Installation wird der Schlauch zerrissen.

Die folgenden Faktoren wirken sich auf die Lebensdauer der HanskampQualityTube in der MultiDos HighSpeed Flüssigkeitsdosierer:

- Der Typ des Flüssigkeit, die gepumpt wird.
- Prozentsatz Schlussschlauchdecke.
- Pumpgeschwindigkeit (in Kombination mit Roller Schläge pro Minute) und die Gesamtzahl der Schläge.
- Größe der Systemgegendruck.
- Temperatur des Fluids das transportiert wird, und der Temperatur der Arbeitsumgebung
- Reibungswiderstand durch unsachgemäße Wartung oder Verschleiß zu RS Rollen und Führungen.
- Verdrehte, geknickte oder Überlänge HanskampQualityTube im MultiDos HighSpeed installiert.
- Wanddicke und Dickenvariation.

Um mögliche Schäden an Eigentum oder Folgeschäden zu verhindern beim brauchen der HanskampQualityTube in der MultiDos HighSpeed, soll Mann immer:

- Sorgfältig einrichten und die Nachführung von alle der vorhergehenden Variablen während der Nutzung der HanskampQualityTube in der MultiDos HighSpeed.
- Lesen Sie und beachten Sie die Anweisungen von Hanskamp (Fabrikant) oder (Milchmachine) Händler der Vorrichtung, Der MultiDos HighSpeed, in Bezug auf die HanskampQualityTube Installation, Pump Roller, Führungsrollen und Laufbahn Wartung und Kalibration.
- Überprüfen Sie der HanskampQualityTube auf Schäden vor der Installation.
- Überprüfen Sie die korrekte Länge der HanskampQualityTube und überprüfen Sie ob der HanskampQualityTube nicht gedreht oder geknickt in der MultiDos High Speed installiert ist.
- Überprüfen Sie ständig der Schlauchkreislauf auf Signalen die Zeigen auf das Brechen oder Undichtigkeiten der HanskampQualityTube und unternehmen Sie Aktion wenn dies beobacht wurde.

Sicherheitsdatenblätter sind bei Hanskamp immer Verfügbar.

Anhang 4: Ersatzteile

Für Wartungsarbeiten oder andere Arbeiten ist es jederzeit möglich, Ersatzteile bei Ihrem Lieferanten nachzubestellen . Bitte benutzen Sie die Art.-Nr. in dieser Darstellung.

Zubehör MultiDos HighSpeed		
Art.-Nr.	**Beschreibung**	**Anzahl**
001-021-000	Schlauchtülle ¼” x 9	2
001-453-000	Gerade Steckverbindung 3/8” bi x 12mm	2
001-486-000	Reduzierring 3/8” bu—¼” bi	2
001-677-000	Dosiermotor 200UpM 24VDC	1
001-947-000	Membran-Durchführungstülle	1
003-510-000	Kantschraube mit Flansch M5x10 a2	3
003-512-005	HanskampQualityTube Schlauch Q-prene	1
003-515-000	Senkschraube mit Innensechskant M6x20	3
003-525-000	MultiDos HS komplette Pumpe mit Deckel	1
003-533-001	Düsenhalter komplett für MD HS	1
003-555-001	Rotorzusammensetzung komplett für MD HS	1
003-573-000	Wellensicherungsring für MD HS	1
082-254-100	Luftleitung PA12W/25m 12x10 natürlich	0,1
082-254-100	Luftleitung PA12W/25m 12x10 natürlich	0,4

MultiDos HighSpeed Pumpe		
Art.-Nr.	**Beschreibung**	**Anzahl**
003-501-000	Pumpgehäuse MultiDos HS	1
003-502-000	Deckel Pumpengehäuse MultiDos HS transparent	1
003-507-000	Rillenkugellager 6000RS 10x26x8 Edelstahl	1
003-509-001	Rändelschraube M5x29 a2	4
003-519-000	Multisert 003-M5 inserts	4
010-066-000	Aufkleber mit Seriennummer für Pumpgehäuse MultiDos HS	1

Farbe Optionen Wandhalterung	
Art.-Nr.	**Beschreibung**
003-520-000	Wandhalterung MultiDos HS Schwarz mit 3 inserts
003-540-000	Wandhalterung MultiDos HS Grün mit 3 inserts
003-541-000	Wandhalterung MultiDos HS Blau mit 3 inserts
003-542-000	Wandhalterung MultiDos HS Rot mit 3 inserts
003-543-000	Wandhalterung MultiDos HS Orange mit 3 inserts

Zubehör 003-555-001 Rotor MultiDos HighSpeed		
Art.-Nr.	**Beschreibung**	**Anzahl**
003-503-000	Rotorteil MultiDos HS Rot	2
003-504-001	Kunststoffrolle Ø35.0mm	2
003-507-000	Kugellager	2
003-508-000	Haus Sicherungsring	2
003-516-000	Senkschraube mit Innensechskant	2
003-549-000	Adapter SW17 für MD-HS	1

Hanskamp AgroTech B.V.
Broekstraat 17
7009 ZB Doetinchem
Die Niederlande
Tel: +31 (0)314 - 393 797
Fax: +31 (0)314 - 393 826
www.hanskamp.de
info@hanskamp.nl

Weitere Informationen: