L’port

004-000-000

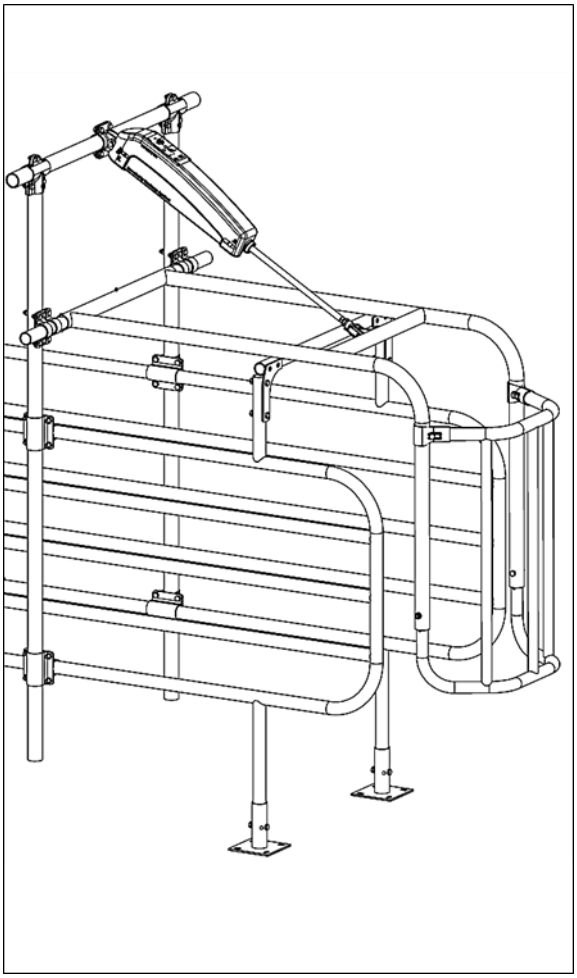

Sluithek
Closing gate
Schließbügel
Porte arrière automatique

Installatie- en bedieningsinstructie **NL**

HANSKAMP
Innovation for dairy farming

Artikelnummer: 010-079-000

Datum: Juni 2024
Versie 2.9 - Oorspronkelijke gebruiksaanwijzing
Volgens bijlage 1 hoofdstuk 1.7.4 Machinerichtlijn 2006/42/EG

Doetinchem,
The Netherlands
www.hanskamp.nl

Voorwoord

Inhoud van de installatie- en bedieningsinstructie

Deze handleiding bevat de noodzakelijke informatie om de L'port correct te installeren en te bedienen. Bestudeer deze informatie zorgvuldig en zorg ervoor dat u alles begrijpt voordat u de L'port configureert. Als u dit niet doet, kan dat schade aan de apparatuur tot gevolg hebben. Neem contact op met Hanskamp als de informatie voor u niet duidelijk is of als u aanvullende informatie wenst.

Alle informatie in deze handleiding is met zorg samengesteld. Hanskamp is niet aansprakelijk voor fouten of tekortkomingen in deze handleiding. De aanbevelingen zijn bedoeld als richtlijnen. Alle instructies, afbeeldingen en specificaties in deze handleiding zijn gebaseerd op de laatste informatie die beschikbaar was op het moment van publicatie. In uw L'port kunnen verbeteringen, eigenschappen of opties zijn verwerkt die niet worden behandeld in deze handleiding.

Toepasselijkheid

De tabel hieronder toont de typenummers van de L'port waarop deze handleiding van toepassing is.

Modelaanduiding

Model	Typenummer
L'port Universeel	004-030-000
L'port XL	004-032-000

Contactnummer melktechniekdealer

Wij raden u aan om de naam, het telefoonnummer en het e-mailadres van uw melktechniekdealer in de tabel hieronder te noteren. Op deze manier bent u er zeker van dat u gemakkelijk de juiste informatie kunt vinden.

Naam	
Adres	
Telefoonnummer	
E-mailadres	

1. Inleiding

Het L'port sluithek van Hanskamp is een pneumatisch aangedreven hek dat de ingang van de krachtvoerbox afsluit. Doordat de box veilig is afgesloten hebben andere koeien geen kans meer om te stoten. Het L'port sluithek garandeert dat elke koe in alle rust haar krachtvoer kan opnemen. Zo weet u dat het krachtvoer bij de juiste koe terechtkomt. Het L'port sluithek is heel eenvoudig aan elk type krachtvoerbox te installeren. Speciaal voor voerboxen met kortere zijhekken is het L'port sluithek ook verkrijgbaar in een XL - verleng-element uitvoering.

De informatie in deze handleiding is bestemd voor melkveehouders en monteurs.

- Melkveehouders gebruiken de informatie om de L’port te testen en af te stellen.
- Monteurs gebruiken de informatie om de L’port te installeren en in te stellen.

2. Veiligheid

2.1 Inleiding

Het symbool 'Veiligheidswaarschuwing' geeft belangrijke veiligheidsmeldingen aan op uw L'port en in de handleiding. Let op als u dit symbool ziet: er bestaat kans op persoonlijk of dodelijk letsel. Volg de aanwijzingen van de veiligheidsmelding(en) op.



Symbool Veiligheidswaarschuwing

2.2 Waarschuwingstermen

Let op het gebruik van de waarschuwingsaanduidingen **LET OP** en **GEVAAR** bij de veiligheidsmeldingen. Voor de waarschuwingsmeldingen gelden de volgende richtlijnen:



Let op! Geeft een potentieel gevaarlijke situatie aan die, indien deze niet wordt voorkomen, klein lichamelijk letsel of beschadigingen van apparatuur of de omgeving tot gevolg kan hebben.



Gevaar! Geeft een potentieel gevaarlijke situatie aan die, indien deze niet wordt voorkomen, ernstig of dodelijk letsel tot gevolg heeft.

2.3 Veiligheidsinstructies

U bent zelf verantwoordelijk voor de veilige werking en het onderhoud van uw L'port. U moet er zelf voor zorgen dat u en ieder ander die de apparatuur gaat bedienen, onderhouden of in de omgeving van de L'port gaat werken, op de hoogte is van alle veiligheidsinformatie in deze handleiding.

U bent de sleutel tot veiligheid. Goede veiligheidsmaatregelen beschermen u en de mensen om u heen. Gebruik deze maatregelen als een onderdeel van uw veiligheidsprogramma. Zorg ervoor dat IEDEREEN die de L'port gebruikt, onderhoudt of in de omgeving van de machine werkt, op de hoogte is van deze veiligheidsmaatregelen. Riskeer geen verwonding of dodelijk letsel door het negeren van de veiligheidsmaatregelen.

- L'port eigenaren moeten de gebruikers trainen voordat de L'port in gebruik wordt genomen. Deze training moet ten minste eenmaal per jaar worden herhaald.
- De gebruiker moet alle veiligheids- en bedieningsinstructies in de handleiding lezen, begrijpen en opvolgen.
- Een persoon die niet alle veiligheids- en bedieningsinstructies heeft gelezen en begrepen, mag de L'port niet bedienen.
- Breng geen wijzigingen aan de apparatuur aan. Ongeautoriseerde wijzigingen kunnen de werking beïnvloeden en invloed hebben op de levensduur van de apparatuur en/of persoonlijk letsel tot gevolg hebben.
- Gebruik uitsluitend originele reserveonderdelen en zorg ervoor dat deze door bevoegde monteurs worden aangebracht.

2.3.1 Algemene veiligheid

- Zorg ervoor dat u de handleiding en de veiligheidsaanwijzingen gelezen en begrepen hebt, voordat u de stroomvoorziening aansluit voor het bedienen of afstellen van de L'port of afsluit voor het onderhouden van de L'port.
- Uitsluitend getraind personeel mag de L'port bedienen.
- Installeer alle afschermingen en veiligheidsvoorzieningen voordat u de L'port in bedrijf stelt.
- Draag de juiste beschermende kleding en uitrusting.
- Voordat u de L'port reinigt, of onderhoud verricht aan de L'port, dient u de elektrische voeding van de L'port uit te schakelen en de voeding te isoleren, ook moet de persluchttoevoer drukloos worden gemaakt.
- Zorg ervoor dat u de telefoonnummers voor medische spoedhulp in uw regio bij de hand hebt.
- Neem contact op met uw melktechniekdealer als u verdere vragen hebt.
- Neem regelmatig (jaarlijks) alle veiligheidsgerelateerde onderwerpen door met alle gebruikers.

2.3.2 Elektrische veiligheid

- Alleen een bevoegd elektricien mag de stroomvoorziening voor de L'port installeren.
- Controleer of de elektrische aarding van het elektrische systeem en alle onderdelen van de L'port aan de lokale regels en voorschriften voldoen.
- Vervang elektrische leidingen, kabelmantels, schakelaars en onderdelen onmiddellijk wanneer deze beschadigd zijn.
- Isoleer de elektrische voeding of schakel de voeding uit voordat u de L'port opent en aan het elektrische systeem gaat werken.

2.3.3 Veiligheid bij installatie

- Zorg ervoor dat u de instructies in deze handleiding hebt gelezen en begrepen.
- Controleer of de L'port op de juiste wijze is geïnstalleerd, zoals in de handleiding is omschreven.

2.3.4 Veilige bediening

- Zorg ervoor dat u de handleiding en de veiligheidsaanwijzingen gelezen en begrepen hebt, voordat u de stroomvoorziening aansluit voor het bedienen of afstellen van de L'port of afsluit voor het onderhouden van de L'port.
- Uitsluitend getraind personeel mag de L'port bedienen.
- Voordat u de L'port reinigt of onderhoud uitvoert, dient u de elektrische voeding van de L'port uit te schakelen, door de stekker uit het stopcontact te halen. Ook moet de persluchttoevoer drukloos worden gemaakt, hiervoor schakelt u de compressor uit en draait u de afsluitkraan open.
- Installeer de deksel en verdere veiligheidsvoorzieningen, voordat u het L'port sluithek in bedrijf stelt.
- Houd handen, voeten, haar en kleding uit de buurt van de delen waar spanning op staat.
- Houd alle onbevoegde personen, in het bijzonder kleine kinderen, te allen tijde uit de buurt van de L'port.
- Voordat er spanning op de L'port komt, dient u ervoor te zorgen dat alle onderdelen goed zijn vastgedraaid en dat alle kabels en bevestigingen in goede staat verkeren.
- Neem contact op met uw melktechniekdealer als u verdere vragen hebt.

2.3.5 Veiligheid bij onderhoud

- Zorg ervoor dat u de handleiding en de veiligheidsaanwijzingen gelezen en begrepen hebt, voordat u de stroomvoorziening aansluit voor het bedienen of afstellen van de L'port of afsluit voor het onderhouden van de L'port.
- Uitsluitend getraind personeel mag de L'port bedienen.
- Uitsluitend getraind personeel mag de L'port onderhouden.
- Voordat u de L'port reinigt, of onderhoud verricht aan de L'port, dient u de elektrische voeding van de L'port uit te schakelen door de stekker uit het stopcontact te halen.
- Draag beschermende kleding en een veiligheidsbril wanneer u aan het elektrische systeem werkt.
- Zorg ervoor dat alle afschermingen en de beveiligingen zijn geïnstalleerd wanneer u klaar bent met het onderhoudswerk.

2.3.6 Veiligheidsmeldingen

- In dit hoofdstuk over veiligheidsmeldingen staan de algemene veiligheidsmeldingen. Specifieke veiligheidsmeldingen zijn in de betreffende delen van deze handleiding opgenomen, daar waar er potentiële gevaren kunnen optreden indien de procedures of instructies niet worden opgevolgd.

2.3.7 Perslucht kwaliteitsvoorschriften

Smering

De cilinders die Hanskamp AgroTech gebruikt zijn ontworpen voor gebruik met ongesmeerde lucht. Hierdoor is geen onderhoud nodig, wanneer er toch gesmeerde lucht gebruikt wordt, moet de smering continu zijn. Door de extra smering wordt het smeermiddel dat vanuit de fabriek wordt aangebracht verwijderd/weggespoeld.

Aanbevolen olie: ISO en UNI FD22 (Energol HPL; Spinesso; Mobil DTE; Tellus Oil).

Lucht

Onder verwijzing naar ISO/DIN 8573-1, is de perslucht te gebruiken in klasse 3-4-3:

- Stevige deeltjes klasse 3: 10.000 deeltjes/m³ met d ≤ 1 micron en 500 deeltjes/m ≤ 5 micron.
- Vochtigheidsklasse 4: Druk dauwpunt ≤ + 3°C.
- Olie klasse 3: Concentratie totale olie ≤ 1mg/m³.

Verbruik

Bij 6 bar -> 8,7 liter per bezoek.

Overig

Maximale druk:	10 bar (ventielen, cilinders).
Minimale druk:	2,5 bar (ventielen).
Aanvoerleiding:	Ø8 tot Ø12 mm.
Tussenleiding in installaties:	Ø6 tot Ø8 mm.

Let op! Zorg er altijd voor dat de snelheidsregelaar en einddemping niet compleet uitgedraaid zijn. Deze zorgen ervoor dat de cilinder niet stuk kan gaan door een te hoge ingaande of uitgaande snelheid. Correcte afstelling vindt u in de desbetreffende installatie- en gebruikersinstructie.

Let op! Zorg ervoor dat de cilinder nooit onder radiale belasting gemonteerd wordt. De cilinder kan alleen axiale belastingen op de zuigerstang verwerken.

3. Installatie- en gebruiksinstructie

Algemene beschrijving

Het L'port sluithek (afb. 1) van Hanskamp is een pneumatisch aangedreven afsluithek dat ontwikkeld is om het krachtvoerstation af te sluiten wanneer koeien er hun krachtvoerportie komen opnemen. Het L'port sluithek dient parallel aangesloten te worden over de krachtvoermotoren van alle voersoorten. Deze installatie-instructie zal u door de installatie van het L'port sluithek heen leiden. Lees deze instructie altijd helemaal door en houd u aan de veiligheidsvoorschriften. Voorbeelden voor montage zijn te bezichtigen op www.hanskamp.nl.

Kijk voor de bestelnummers en benaming van enkele onderdelen in de bijlage.

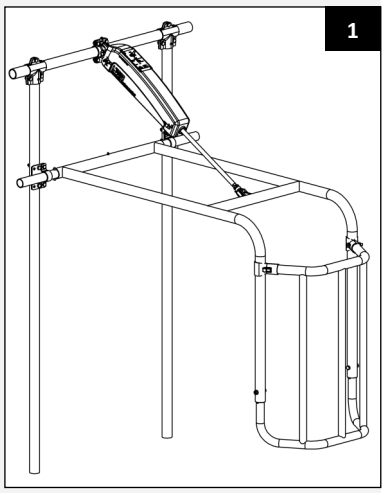

Transport en opslag

Het L'port sluithek zal getransporteerd worden op een pallet. Deze pallet is compleet ingeseald en de hoeken zijn afgeplakt met plakband om beschadigingen te voorkomen. De opslag van het L'port sluithek zal ook op deze wijze geschieden.

Let op! Verplaats de pallet altijd door middel van een daarvoor geschikt vervoersmiddel (heftruck, palletvork, pompwagen, enz.).

Let op! Bij het uitpakken van de pallet kunnen er onderdelen van de pallet vallen.

Let op! De L'port installatie dient afgeschermd te zijn tegen weersinvloeden. Hanskamp adviseert om de installatie niet buiten te monteren.

De pallet bevat:
1. 1x art. nr. 4111 Bewegend element;
2. 1x art. nr. 4112 Verlengelement (universeel) of art. nr. 4113 Verlengelement (XL);
3. 2x art. nr. 4109 Staande buispoot;
4. 1x art. nr. 4108 Scharnierbuis;
5. 1x art. nr. 4110 Cilindersteunbuis;
6. 1x doos met overige artikelen.

Typeaanduiding, te vinden op het bedieningskastje

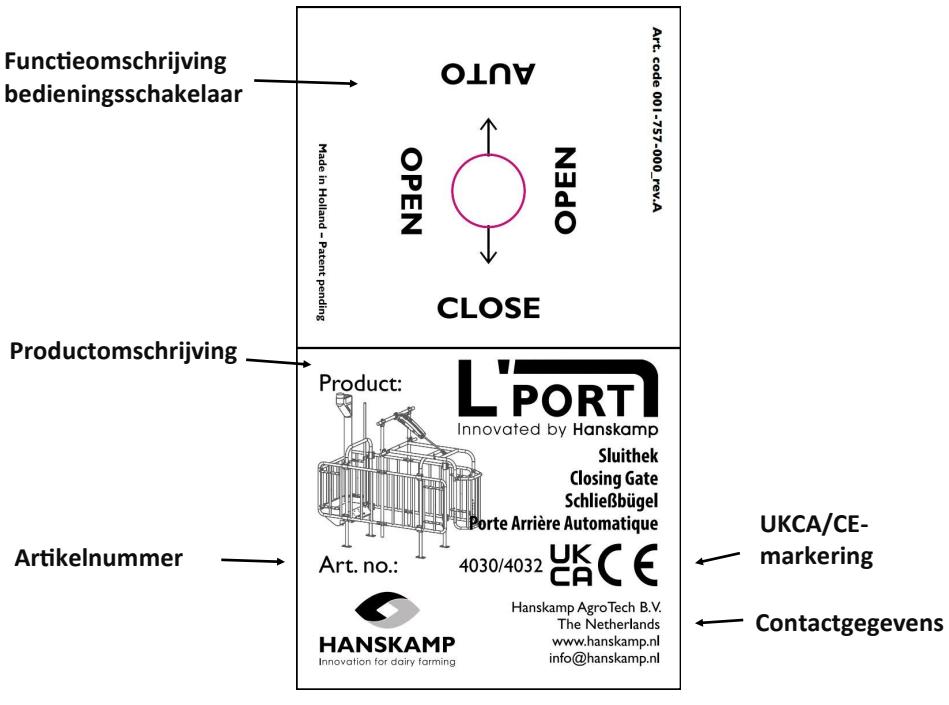

Veiligheidsstickers

De gebruiker en installateur zijn zelf verantwoordelijk voor de veilige werking en het onderhoud van het L'port sluithek. Om de veiligheid rondom het L'port sluithek te waarborgen, wordt er gebruik gemaakt van veiligheidsstickers. Deze stickers dienen correct geplaatst te worden. Verderop in deze installatie- en bedieningsinstructie is te zien welke sticker waar geplakt dient te worden (o.a. afb. 2).

Aanbrengen van de stickers

- Maak het oppervlak droog en schoon.
- Zorg ervoor dat de temperatuur van het oppervlak niet lager is dan 5 °C.
- Zoek de juiste positie voor de sticker.
- Verwijder een klein deel van de folie op de achterkant.
- Plaats de sticker op het oppervlak en druk een klein deel van de zelfklevende laag op het oppervlak.
- Verwijder het folie voorzichtig en breng de rest van de sticker aan.
- Maak met een naald kleine luchtgaatjes in de sticker en gebruik het folie om de sticker glad te drukken.

Onderhoud stickers

- Houd veiligheidsstickers schoon en leesbaar. Reinig de veiligheidsstickers met zeep en water. Gebruik geen oplos- en/of schurende middelen die de veiligheidsstickers kunnen beschadigen.
- Plaats ontbrekende of vervang onleesbare veiligheidsstickers.
- Veiligheidsstickers zijn verkrijgbaar bij Hanskamp. Gebruik altijd de artikelnummers bij correspondentie.

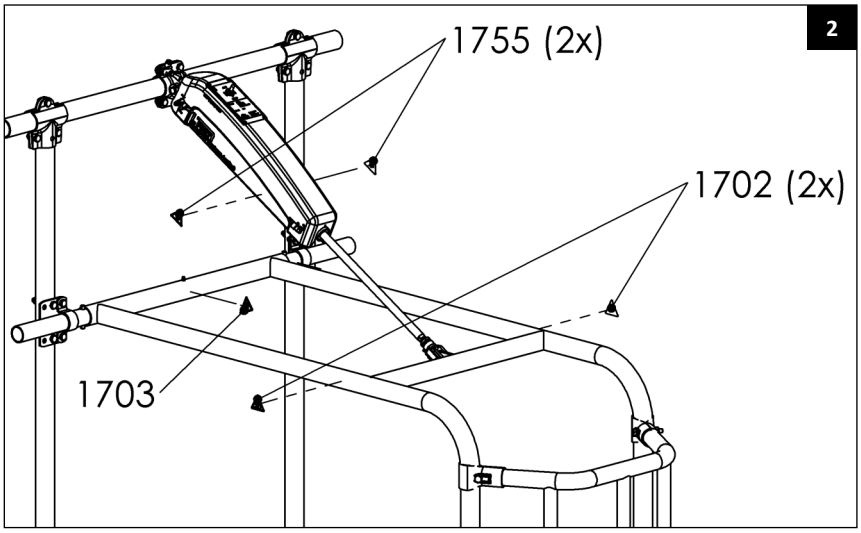



1702 Waarschuwingssticker Handbeknelling
Plak de bijgeleverde stickers op het bewegend element, waar deze op de anti-springbeugel rust. Zie afb.2.



1703 Waarschuwingssticker Stootgevaar
Plak de bijgeleverde stickers op het bewegend element, waar de scharnierbuis in is geschoven. Zie afb.2.



1755 Waarschuwingssticker Start automatisch
Plak de bijgeleverde stickers op de cilinderkap aan de zuigerstangzijde. Zie afb.2.

Montage

1. Controleer aan de hand van de stuklijst of alle onderdelen aanwezig zijn.

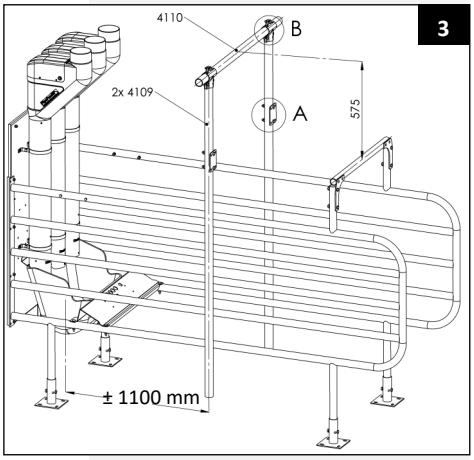

Let op! Er wordt geen bevestigingsmateriaal geleverd om het L'port sluithek aan de voerbox te monteren.

2. Meet vanuit het hart van de vreetschaal ±1100 mm en vanaf het hart van de anti-springbeugel 575 mm hoog (afb. 3). Plaats op deze maat de staande montagebuizen (art. nr. 4109) aan de zijhekken. Hiervoor is standaard geen bevestigingsmateriaal meegeleverd.
3. Monteer aan beide staande montagebuizen de buismontageplaat (art. nr. 4106) en de twee hele kapbeugels (art. nr. 1058) (afb. 3A). Draai deze nog niet vast.
4. Plaats boven op de twee staande montagebuizen de 3-gaats T-klemmen (art. nr. 4114) en verbind de staande montagebuizen met de cilindermontagebuis (art. nr. 4110) (afb. 3B).
5. Monteer de dubbele 4-gaats-halfschaal met cilindermontage ogen (art. nr. 4103 & 4104) in het midden van de cilindermontagebuis (afb. 4).

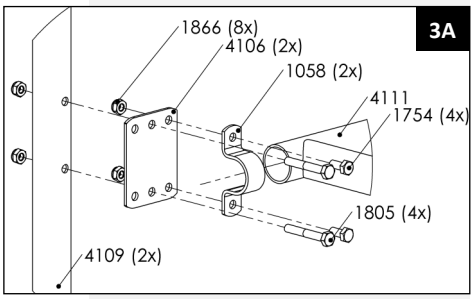

Belangrijk! Zorg ervoor dat deze cilindermontagebuis goed vast zit en niet kan draaien in de 3-gaats T-klem. Zorg er daarnaast voor dat de dubbele 4-gaats-halfschaal ook niet kan draaien op de cilindermontagebuis en dat deze correct in het midden en horizontaal ten opzichte van de buis zit. Bij incorrecte montage beïnvloedt dit de werking van het L'port sluithek.

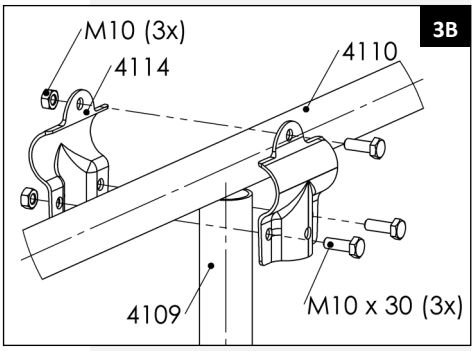

6. Schuif de scharnierbuis (art. nr. 4108) in de buis van het bewegend element (art. nr. 4111). Sluit deze scharnierbuis op door een spanstift (art. nr. 1555) aan beide kanten door de buis te slaan (afb. 5A).
7. Draai smeernippel 1559 in scharnierbuis 4111 (afb. 5B). Voeg door middel van de nippel smeermiddel toe. Dit is ter voorkoming van bijgeluiden en slijtage tussen de draaidelen.
8. Bevestig de scharnierbuis aan de staande montagebuizen. Zet de scharnierbuis vast door middel van de hele kapbeugels (afb. 3A). Zorg ervoor dat het bewegend element in het midden van de twee staande montagebuizen zit. Leg het bewegend element op de aanwezige anti-springbeugel.

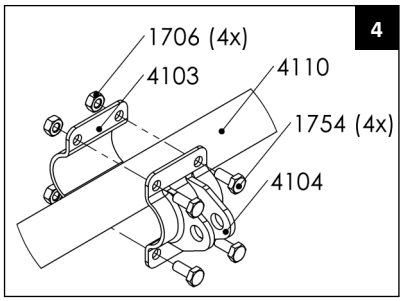

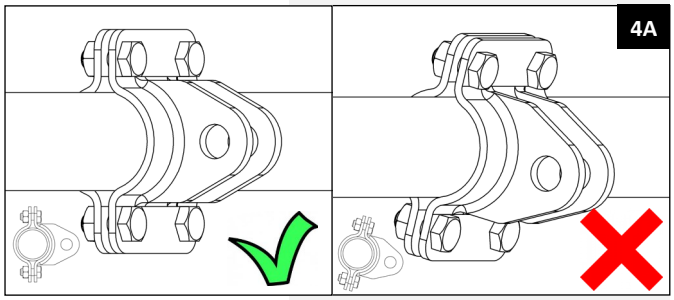

Belangrijk! Zorg dat de horizontale buizen van het bewegend element waterpas staan wanneer deze is gemonteerd en op de anti-springbeugel rust. Mocht dit niet zo zijn, stel dan de hoogte van de staande montagebuizen opnieuw af.

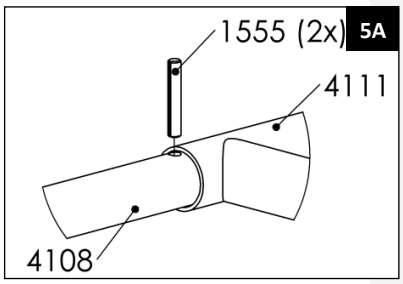

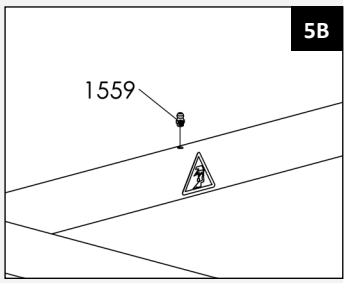

9. Plaats de cilinderset (art. nr. 4040) tussen het bewegend element en de cilindersteunbuis. Bevestig de pen van het 2-wangig achterscharnier aan de dubbele 4-gaats halfschaal (afb. 6).
10. Monteer de gaffel van de cilinder aan de gaffelbevestiging van het bewegend element.
11. Monteer het verlengelement (art. nr. 4112 of 4113 langere versie) aan het bewegend element, door middel van de bijgeleverde bouten, moeren en klemmen (art. nr. 1611 of 4115) (afb. 7).
12. Monteer art. nr. 4127 en art.nr. 4206 op de scharnierbuis en de steunbuis (afb. 8A).
13. Staande buis L'port 4109 ongeveer 1 cm onder de klem afzagen. De hoogte is variabel, er hangt dus geen vaste maat aan (afb. 8B).

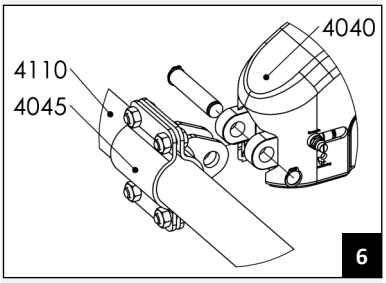

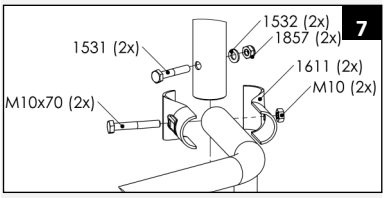

Let op! Stel dit verlengelement zorgvuldig af, zodat de uier van de koe goed beschermd wordt. Let daarnaast op de doorloophoogte bij een geopende positie van het L'port sluithek.

14. Sluit de luchtvoeding aan op de slang die achteruit de cilinder steekt. Gebruik hiervoor 8 mm luchtleiding. Bij meerdere L'port sluithekken is de bijgeleverde T-koppeling (art. nr. 1294) te gebruiken om de luchttoevoer door te lussen (afb. 10.d). Advies luchtdruk: 6 bar. De lengte van de voedingslang is maximaal 75 meter. Zie www.hanskamp.nl voor persluchtvoorschriften.

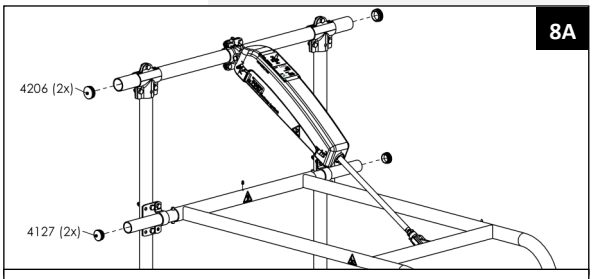

Art. nr. 4127 Rond inzetstuk 1¼" (Ø 42.4) grijs
Art. nr. 4206 Rond inzet stuk 1.7/8" x 1.0-3.0 mm

Let op! Luchtleiding buiten bereik van koe wegwerken. Zorg daarnaast voor goed geconditioneerde lucht (schoon en droog). Zorg dat er geen luchtdruk op de slang staat wanneer de cilinder hierop aangesloten wordt.

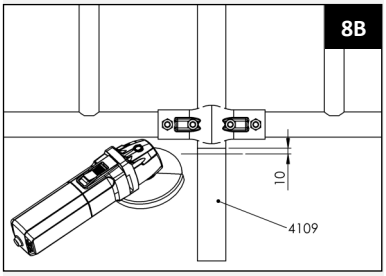

15. **Elektrisch aansluiten**
De meegeleverde kabel (art. nr. 1593) (afb. 10.a) dient volgens schema (afb. 9) aangesloten te worden. De print moet voorzien worden van spanning 24VDC of 24VAC. Het verbruik is max. 5 Watt. De ingangen IN1, IN2, en IN3 kunnen parallel over de voermotoren van de voersoorten aangesloten worden. De ingangen werken op 12-24VDC/AC. De voeding en ingangen zijn op de print galvanisch gescheiden. Bij stroomuitval gaat het L'port sluithek open. Mocht er geen 24V aanwezig zijn, bestel dan art. nr. 2812 Hanskamp PowerUnit 10A 24VDC.

Let op! Stuurkabel buiten bereik van koe wegwerken. Koppel het systeem los van de stroomvoorziening voordat het L'port sluithek aangesloten wordt. Voorkom dat er onverwachte bewegingen kunnen plaatsvinden.

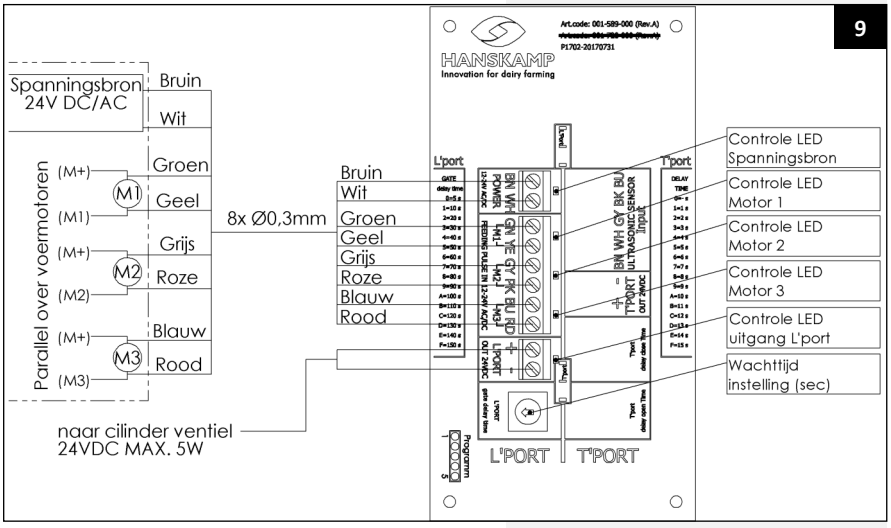

Werking

Door middel van de 3-standenschakelaar (afb. 10.f) kan er gekozen worden tussen L'port open (Open), L'port gesloten (Close) of automatisch (Auto). In stand 'automatisch' sluit het L'port sluithek zodra een voermotor spanning krijgt. Het L'port sluithek opent na een vertragingstijd. De vertragingstijd wordt telkens gereset als er weer een voermotor spanning krijgt. Deze vertragingstijd kan d.m.v. de 14 standenschakelaar (tijdinstelling in sec.) (afb. 9) ingesteld worden. Deze vertragingstijd moet groter zijn dan de totale intervaltijd van de gebruikte voersoorten. Advies: intervaltijd + 25 sec.

Dit betekent

Bij de merken DeLaval, Fullwood, Insentec, Hokofarm en GM, de tijd instellen op 40 sec. (stand 4). Bij Nedap VC sturing: intervaltijd van de gebruikte voersoorten optellen + 25 sec. Dus bij één voersoort 40 sec. (stand 4), bij twee voersoorten 60 sec. (stand 6) (naar beneden afgerond) etc. Als optie kan een spray-installatie aangesloten worden op de uitgang 'Spray'.

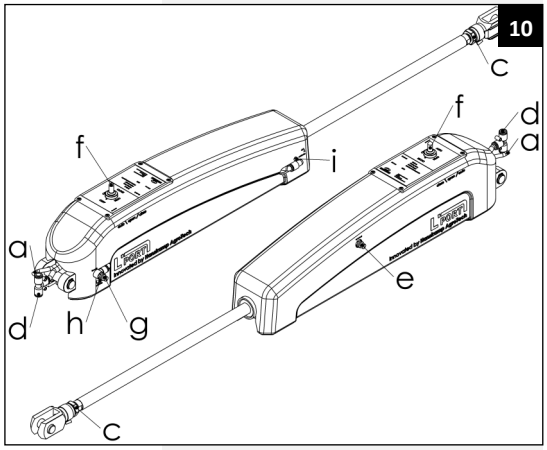

Verklaring standenschakelaar vertragingstijd

Tijdinstelling in sec.

0 = 05 sec.	A = 100 sec.
1 = 10 sec.	B = 110 sec.
2 = 20 sec.	C = 120 sec.
3 = 30 sec.	D = 130 sec.
4 = 40 sec.	E = 140 sec.
5 = 50 sec.	F = 150 sec.
6 = 60 sec.	
7 = 70 sec.	
8 = 80 sec.	
9 = 90 sec.	

Afstellen

1. Lengte van de cilinderstang afstellen met stelmogelijkheid aan gaffel (afb. 10.c), zodat de cilinder in de onderste stand druk blijft uitoefenen op de anti-springbeugel.
2. Met de stelmogelijkheid, die aangegeven wordt op de kap met 'Speed in' (afb. 10.g), kan de ingaande snelheid van de cilinder aangepast worden. Zorg ervoor dat de L'port in ongeveer 3 sec. van de onderste naar de bovenste positie beweegt.
3. Hetzelfde geldt voor de stelmogelijkheid die aangegeven wordt met 'Speed out' (afb. 10.e), alleen dan bedraagt de bewegingstijd ongeveer 5 sec.
4. Met de stelmogelijkheden, die aangegeven worden met 'Cushioning' (afb. 10.h & i), zorgen voor de einddemping van de cilinder. Gebruik inbussleutel 2.5 mm zodat het L'port sluithek vloeiend stopt.

Let op! Wanneer bovenstaande afstelstappen niet juist uitgevoerd worden, kan dit de levensduur van het L'port sluithek drastisch verkorten.

Gevaar! Ga na of de luchtleidingen goed aangesloten zijn, en of ze niet bekneld raken, voordat er druk op de leidingen gezet wordt. Bij verkeerde aansluiting kan de uitgaande kracht van de cilinder vergroot worden, met ernstig beknellingsgevaar tot gevolg.

Opstarten

Na montage: laat het L'port sluithek één week open staan door de schakelaar (f) op stand 'Open' te zetten, zodat de koeien kunnen wennen aan de nieuwe installatie. Hierna kan de installatie in werking gezet worden door de schakelaar (afb. 10.f) in stand 'Auto' te zetten. Het geluidsniveau zal altijd gelijk of lager zijn dan 70 dB (A).

Waarschuwing

Let op! Beknellingsgevaar.
Let op! L'port start automatisch.
Let op! Stootgevaar bij inlopen voerstation.

Belangrijk! Zorg ervoor dat de persoon die het L'port sluithek bedient, zich altijd op een veilige plek bevindt. Wanneer het L'port sluithek in bedrijf is mogen er zich geen personen in de buurt van het L'port sluithek bevinden. Wanneer het L'port sluithek in bedrijf is, mag er niet op het hek worden geklommen.

Onderhoud

Controleer het L'port sluithek dagelijks op storingen en slijtage. Doe dit door middel van een test op de uitgangen van de voermotoren en aan de hand van de manuele schakelaar op de cilinder (afb. 10.f). Zorg ervoor dat bijgeluiden en andere trillingen, veroorzaakt door de werking van het L'port sluithek, zoveel mogelijk gereduceerd worden. Bijvoorbeeld door een smeernippel te monteren en te voorzien van smeermiddel.

Let op! Schakel bij onderhoud altijd eerst de luchtdruk en elektrische spanning van het voerstation uit.

Demontage

Bij demontage moeten alle onderdelen gescheiden worden op materiaalsoort en in de daarvoor bestemde afvalverwerkingscyclus opgenomen worden.

Let op! Schakel bij demontage altijd eerst de luchtdruk en elektrische spanning van het voerstation uit.

Overzicht van opgenomen wijzigingen in deze installatie-en bedieningsinstructie

Nr.	Uitgavedatum	Hoofdstuk(ken)	Opmerkingen
1	05/2013		Eerste uitgave
2.0	05/2014	Alle	Update naar standaard, FAQ toegevoegd
2.1	07/2014	Blz. 12	Garantiebeperking persluchtvoorschrift toegevoegd
2.2	08/2014	Alle	Nieuwe naam en logo ingevoerd
2.3	03/2015	Alle	Nieuw adres
2.4	10/2015	Alle	Algemene controle
2.5	01/2017	Losse onderdelen	Afbeelding 14
2.6	03/2018	Alle	Afbeeldingen vernieuwde printplaat
2.7	01/2023	Blz. 14	UKCA-logo toegevoegd
2.8	10/2023	Blz. 7 + blz. 9	Blz. 7 afbeelding met UKCA-logo ingevoegd. Wijziging van ±1005 naar ±1100 mm, in tekst en afbeelding.
2.9	06/2024	Blz. 7	Waarschuwing toegevoegd: Let op! De L'port installatie dient afgeschermd te zijn tegen weersinvloeden. Hanskamp adviseert om de installatie niet buiten te monteren.

Garantiebeperkingen

Uitgesloten van garantie zijn kosten en uitgaven ten gevolge van:

- Verkeerd gebruik van de apparatuur, niet volgens de specificaties in de installatie- en bedieningsinstructie.
- De gevolgen van enige tussenkomst door monteurs anders dan monteurs die goedkeuring van Hanskamp hebben voor het verrichten van bepaalde handelingen.
- Incidenten zoals bevriezing, ijs, vuur, overstroming, inundatie of enig andere vorm van extreme wateroverlast, bliksem.
- Defect van elektrisch systeem of aarding.
- Schade aan het elektrisch systeem ten gevolge van ongedierte en dergelijke.
- Verkeerd gebruik van perslucht die niet voldoet aan de persluchtvoorschriften welke door Hanskamp in samenwerking met leveranciers zijn opgesteld, waardoor er een defect optreed in de pneumatische systemen. Deze persluchtvoorschriften zijn te vinden op www.hanskamp.nl.

De garantie is niet van toepassing op gevolgschade die geen betrekking heeft op de machine zelf. Alle systemen zijn getest. In het geval van storingen kan Hanskamp echter niet verantwoordelijk worden gesteld voor gevolgschade.

4. FAQ

Voorkomend probleem	Mogelijke oorzaak	Oplossing
Installatie is gereed, hek gaat niet open, ventiel schakelt wel.	Snelheidsregelaars zijn helemaal dicht gedraaid.	Draai de snelheidsregelaars (afb. 10.c & 10.g) open.
Sluithek maakt piepend geluid bij scharnierbuis.	Geen vet/ smering tussen scharnierbuis en beweegelement.	Monteer smeernippel en voeg smeermiddel toe.
Cilinder gaat schokkend in of uit.	Zijdelingse kracht op zuigerstang.	Neem de gaffel los van het bewegend element. Plaats de klem 4045 opnieuw, zodat de gaffel vrij in het bewegend element aangekoppeld kan worden.
Hek gaat niet dicht, lampje brandt wel.	- Signaalkabel is foutief aangesloten. - Geen spanning op printplaatje. - Niet de juiste stroomverzorging. - Kabel onderbroken.	- Nalopen of signaalkabel goed is aangesloten (zie blz. 10). - Controleer aansluiting en stroomverzorging. - Controleer of de printplaat op 24 AC of DC is aangesloten. (Bij 12 volt zal het hek niet werken.) (Zie blz. 10.) - Sluit nieuwe kabel aan en verwijder de oude.
Hek gaat direct na het vreten weer open.	Wachttijd staat foutief ingesteld.	Wachttijd goed instellen (zie blz. 11).

Auteursrecht en disclaimer
De informatie in deze publicatie is uitsluitend bedoeld voor informatiedoeleinden en dient niet als verkoopofferte. Aangeboden producten kunnen afwijken van de afbeeldingen. Referenties naar merken en/of producten in deze handleiding zijn uitsluitend ter identificatie. De genoemde bedrijfsnamen en productnamen in deze handleiding, zijn handelsmerken van hun respectievelijke eigenaren. Niets in deze uitgave mag worden verveelvoudigd of openbaar worden gemaakt zonder voorafgaande schriftelijke toestemming van Hanskamp AgroTech BV. Hoewel deze uitgave met de grootst mogelijke zorgvuldigheid is samengesteld, is Hanskamp AgroTech BV niet aansprakelijk voor enige schade die zou kunnen ontstaan door fouten of hiaten in deze uitgave. De Nederlandstalige installatie- en bedieningsinstructie is de originele installatie- en bedieningsinstructie. De vertalingen in andere talen gebruiken de Nederlandstalige installatie- en bedieningsinstructie als brondocument. Hanskamp AgroTech BV aanvaardt geen aansprakelijkheid voor verschillen tussen de vertalingen. Als er twijfels zijn over de inhoud en nauwkeurigheid van de vertaalde installatie- en bedieningsinstructie, vormt de Nederlandse installatie- en bedieningsinstructie het gezaghebbende document.

Inbouwverklaring voltooide machines IIA

Volgens Bijlage VIIA van de Machinerichtlijn 2006/42/EG, voor voltooide machines.

Wij,
Hanskamp AgroTech BV
Broekstraat 17
7009 ZB Doetinchem
Nederland,

Gemachtigde samensteller(s) van het technisch dossier:

H.J. Hanskamp,

Verklaren geheel onder eigen verantwoordelijkheid dat het product:

L'port (24VAC & 24VDC), typenummers 004-030-000 & 004-032-000,
Universeel sluithek om krachtvoerboxen af te sluiten,

waarop deze verklaring betrekking heeft, in overeenstemming is met de bepalingen van de volgende richtlijn(en):

- Machinerichtlijn 2006/42/EG

Het product voldoet tevens aan de bepalingen uit de volgende normen:

- NEN-EN-ISO 12100
- NEN-EN-ISO 4414
- NEN-EN-IEC 60204-1
- NEN-EN-IEC 13849-1

Wanneer het L'port sluithek niet aangesloten wordt, en de voorgeschreven beveiligingen niet gebruikt worden, vervalt deze Verklaring van Overeenstemming en kunnen er geen rechten aan de verklaring ontleend worden.

Doetinchem, Nederland, 12-10-2023 H.J. Hanskamp



Bijlagen

De volgende soorten krachtvoerbox afsluitingen kan Hanskamp leveren:

4030 L'port sluithek universeel, passend op alle voerboxen.
4032 L'port sluithek XL (langer verlenghek), passend op DeLaval FSC40(0), FP200 & Lely Cosmix S voerboxen.

Afmetingen:

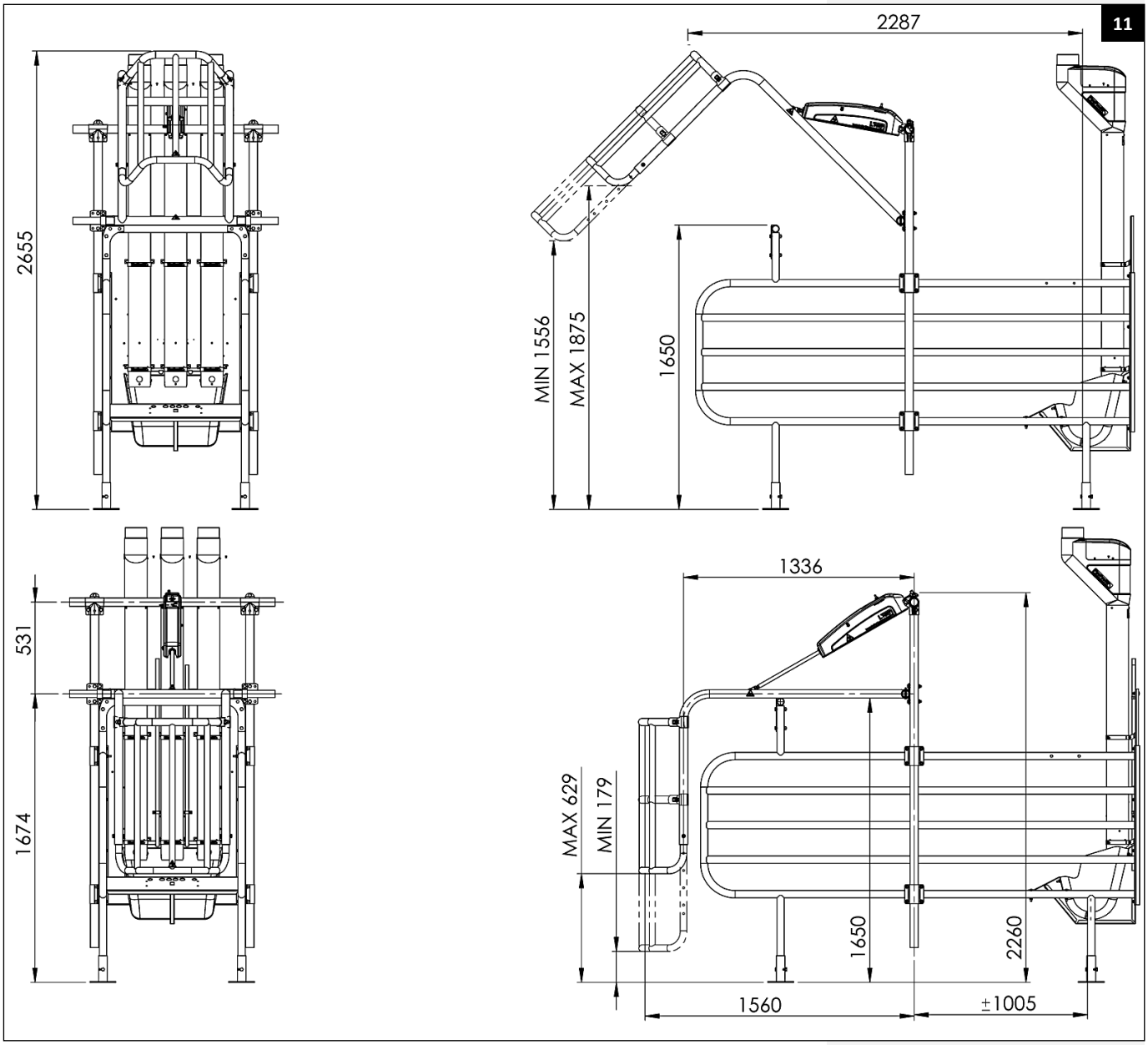

Let op! Afmetingen zijn gerelateerd aan de hoogte van de anti-springbeugel (voorbeeld hoogte in tekening: 1650 mm). Voor een juiste berekening van de afmetingen dient rekening gehouden te worden met de hoogte van de anti-springbeugel bij de te installeren situatie.

Losse onderdelen

Voor onderhoud of om welke reden dan ook is het mogelijk om losse onderdelen na te bestellen bij uw leverancier. Gelieve daarbij de artikelnummers te gebruiken zoals hieronder op de tekening staan aangegeven.

12

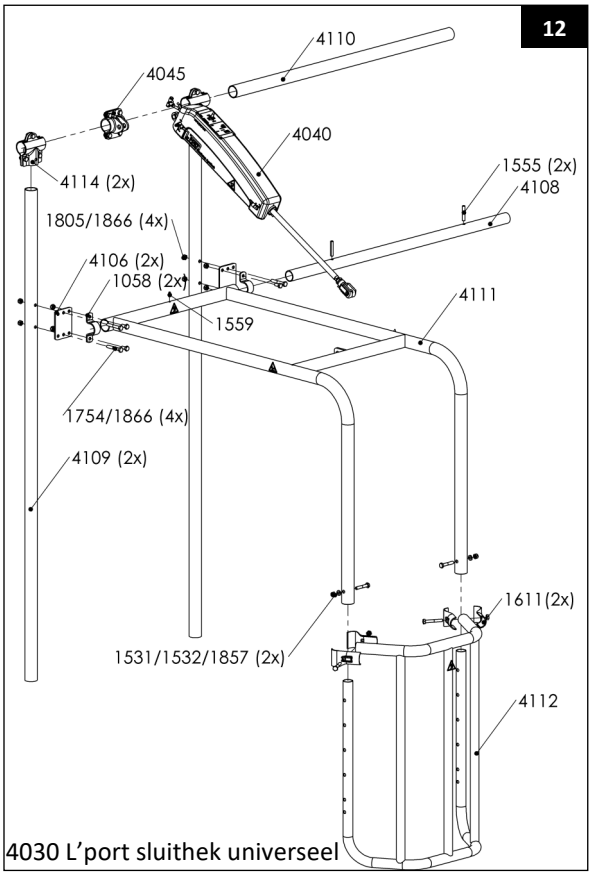

4030 L'port sluithek universeel

13

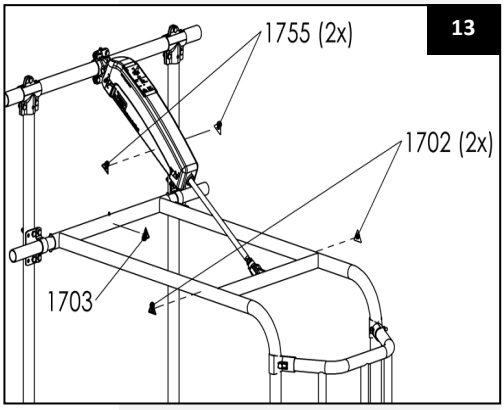

14

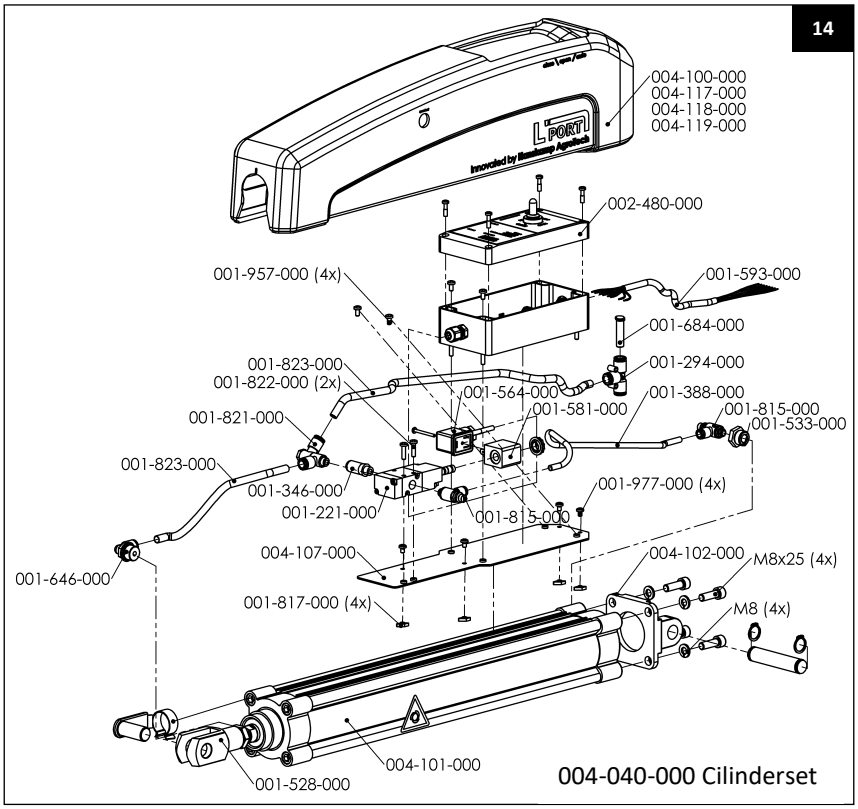

004-040-000 Cilinderset

15

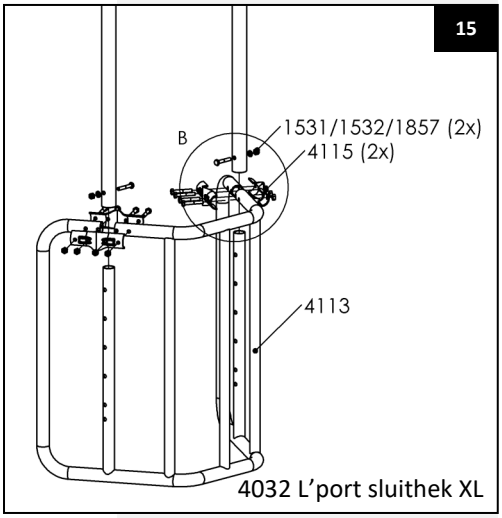

4032 L'port sluithek XL

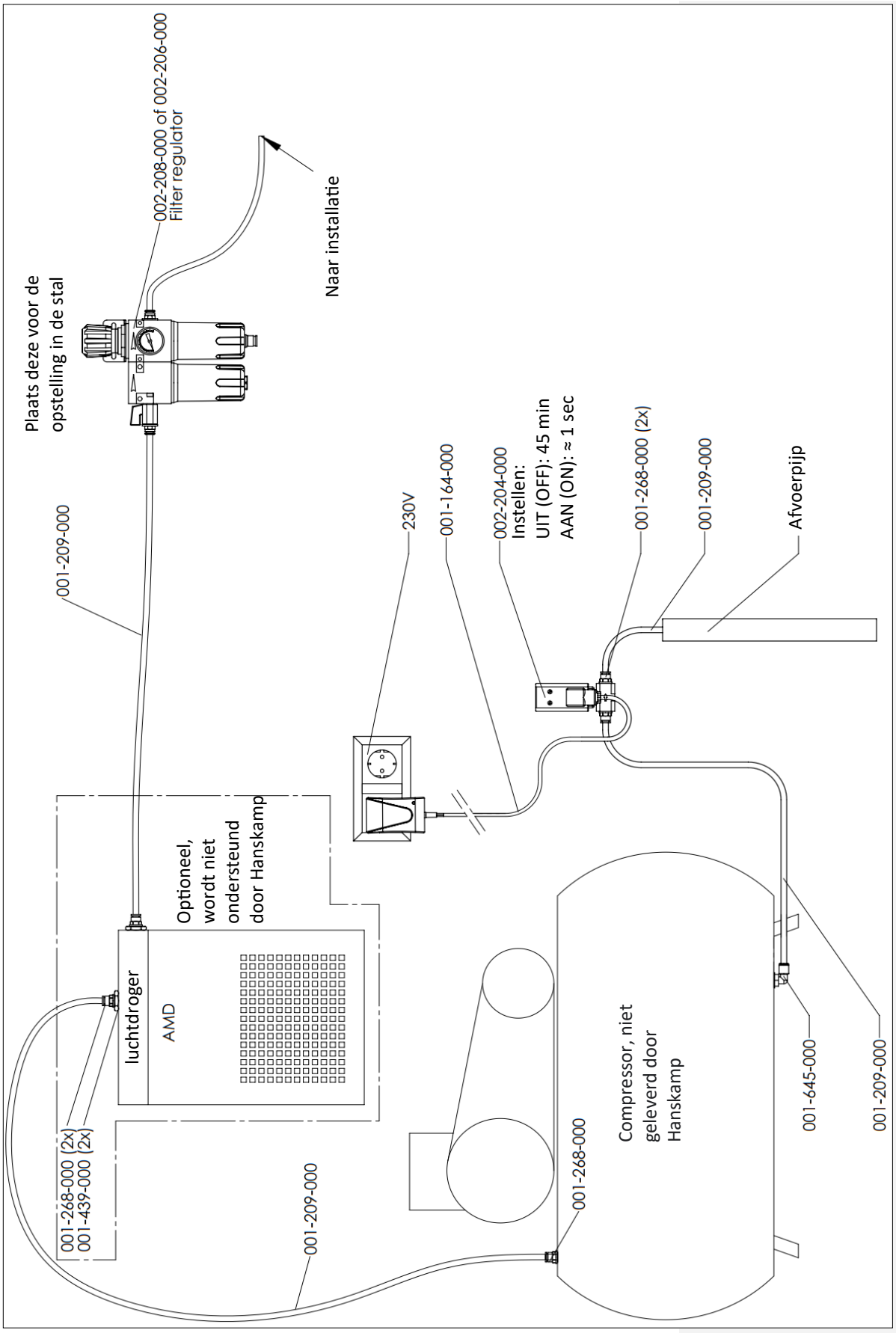
002-208-000 of 002-206-000
Filter regulator
Naar installatie
Plaats deze voor de opstelling in de stal
001-209-000
230V
001-164-000
002-204-000
Instellen:
UIT (OFF): 45 min
AAN (ON): ≈ 1 sec
001-268-000 (2x)
001-209-000
Afvoerpijp
Optioneel, wordt niet ondersteund door Hanskamp
luchtdroger
AMD
001-268-000 (2x)
001-439-000 (2x)
001-209-000
001-268-000
Compressor, niet geleverd door Hanskamp
001-645-000
001-209-000

Omschrijving onderdelen van afb. 10, 11 & 12:

004-030-000 L'port sluithek universeel,
004-032-000 L'port sluithek XL

Art. nr.	Beschrijving	Aantal
004-036-000	Onderdelendoos L'port sluithek universeel *	1
004-038-000	Onderdelendoos L'port sluithek XL **	1
004-108-000	Scharnierbuis LP 1¼" x 2,6 l = 1190 mm	1
004-109-000	Staande buispoot LP 1½" x 3,25 l = 1976 mm	2
004-110-000	Cilindersteunbuis LP 1½" x 3,25 l = 1190 mm	1
004-111-000	Bewegend element LP	1
004-112-000	Verlengelement LP universeel	1
004-113-000	Verlengelement LP XL	1

004-036-000 & 004-038-000 onderdelendoos L'port sluithek

Art. nr.	Beschrijving	Aantal
001-593-000	Kabel LiYY 8x0,34 mm l = 8 m	1
001-755-000	Waarschuwingssticker start automatisch	2
001-822-000	Metaalschroef M4x25 A2 met sterkop	2
001-957-000	Bolcilinderkopschroef M4x8 A2	4
001-977-000	TAPTITE 2000 M4x6 Torx T20 SFS Intec	4
002-480-000	Besturingskast compleet met 3 standen schakelaar L'port	1
004-041-000	Cilinderset L'port	1
004-056-000	Onderdelenzak L'port sluithek universeel *	1
004-058-000	Onderdelenzak L'port sluithek XL **	1
004-107-000	Montageplaat cilinder LP zwart LLDPE/MDPE	1
004-123-000	Doos 40 L'port 860x162x170 met opdruk	1

* Artikel alleen aanwezig in L'port universeel.
** Artikel alleen aanwezig in L'port XL verlenghek.

004-056-000 & 004-058-000 onderdelenzak L'port sluithek

Art. nr.	Beschrijving	Aantal
000-993-000	LDPE Plastikzakken transparant 30x42	1
001-058-000	Hele kapbeugel 1¼" thv	2
001-531-000	Bout M10x60 DIN931 a2	2
001-532-000	Sluitring M10 a2 DIN 125/1A	2
001-555-000	Spanstift 10x60 zware uitvoering	2
001-559-000	Smeernippel M6x1 DIN71412	1
001-611-000	T-klem 2-delig 1½" x 1¼" *	2
001-702-000	Waarschuwingssticker handbeknelling	2
001-703-000	Waarschuwingssticker stootgevaar	1
001-754-000	Tapbout M10x20mm DIN 933 8.8ev	4
001-805-000	Bout M10x70 DIN 931 8.8 ev	4
001-857-000	Zelfborgende moer M10 a2	2
001-866-000	Zelfborgende moer M10 DIN985 8.8 ev	8
004-045-000	Dubbele 4-gaats-halfschaal compleet	1
004-106-000	Buismontageplaat LP verzinkt	2
004-114-000	3-gaats T-klem 1½" x 1½" verz.	2
004-115-000	Dubbele T-klem 1½" x 1¼" verz. **	2
004-127-000	Rond inzetstuk 1¼" (Ø 42,4) grijs	2
004-206-000	Rond inzet stuk 1.7/8" x 1,0-3.0 mm	2

Art. nr.	Beschrijving	Aantal
004-100-000	Afdekkap cilinder LP zwart LLDPE/MDPE	1
004-117-000	Afdekkap cilinder LP groen LLDPE/MDPE	1
004-118-000	Afdekkap cilinder LP blauw LLDPE/MDPE	1
004-119-000	Afdekkap cilinder LP rood LLDPE/MDPE	1
004-131-000	Afdekkap cilinder LP oranje LLDPE/MDPE	1

Hanskamp AgroTech BV
Broekstraat 17
7009 ZB Doetinchem
Nederland
Tel: +31 (0)314 - 393 797
Fax: +31 (0)314 - 393 826
www.hanskamp.nl

Bekijk meer van
Hanskamp op: