HANSKAMP

Innovation for dairy farming

CATALOGUE



Innovation for dairy farming

2025

Innovation for dairy farming

Henk Hanskamp

Préface

Voici le catalogue de Hanskamp dans une version modernisée, une version qui nous correspond. En effet, ce catalogue est tout à fait le reflet de notre entreprise. Transparent, voilà comment nous définir chez Hanskamp. Ensemble, nous avons un objectif clair. L'innovation au service de l'élevage laitier !

Afin de poursuivre cet objectif ensemble, je pense qu'il est important que chacun dans notre entreprise ait l'espace, la liberté et la sécurité nécessaires pour travailler de manière optimale et agréable.

Une base solide fondée sur la confiance donne à nos collaborateurs les outils nécessaires pour travailler ensemble pour un secteur de l'élevage laitier à l'épreuve du temps. La transparence est la clé à cet égard et se retrouve partout chez Hanskamp : de nos bureaux lumineux aux produits ouverts. La communication est très importante pour nous également, contactez-nous par notre site internet, téléphone ou mail.

Dans ce catalogue, vous trouverez une gamme complète de tous les produits Hanskamp. Vous avez une demande spécifique ou vous souhaitez connaître un prix ? Demandez directement un devis à notre équipe.

Au nom de l'équipe Hanskamp

Bien cordialement,

Henk Hanskamp

Webshop



Sommaire

01
Une agriculture tournée vers l'avenir

04 COWTOILET

06 BÂTIMENT LIBRE

NOUVEAU
08 FEEDSTATION MOBILE

02
Solutions pour robots de traite / stations de DAC

10 SPIDER

12 BLACK-V

13 STATION DAC WALK-IN

14 STATION DAC WALK-THROUGH PNEUMATIC

02
Solutions pour robots de traite / stations de DAC

16 STATION DAC WALK-THROUGH ÉLECTRIQUE

NOUVEAU
17 L'PORT ÉLECTRIQUE

18 L'PORT

20 MULTIDOS

21 MULTIFILL

03
Alimentation en salle de traite

22 PIPEFEEDER

24 MULTIFRAME

04
Alimentation en salle de traite rotative

25 PIPEFEEDER HIGHSPEED

25 MULTIDOS HIGHSPEED

05
Moteurs et pièces générales

26 MOTEURS

27 HANSKAMP FR EN LIGNE

04

COWTOILET



Une innovation Hanskamp.
Un système innovant qui sépare l'urine et le lisier avant même qu'ils ne touchent le sol.

- **Réduction de plus de 40% des émissions d'ammoniac**
- **Utilisation précise et ciblée des ressources**
- **Universel pour tout bâtiment**

Valeurs agronomique de l'urine

Azote	6 kg/m3
Phosphate	0 kg/m3
Potasse	12 kg/m3

Pour plus d'informations visitez notre chaine Youtube

Une solution respectueuse des vaches

La solution idéale pour les vaches et pour l'environnement. Tout éleveur laitier sait qu'une vache en bonne santé et bien dans sa peau est plus performante. Et la terre doit aussi être en bon état pour pouvoir bien produire. Le CowToilet fait le lien entre ces deux visions.

Le CowToilet permet de collecter l'urine séparément du lisier. En empêchant l'urine d'entrer en contact avec la bouse, l'air dans et autour du bâtiment est plus frais. De plus, grâce au CowToilet, le sol du bâtiment est plus propre et plus sec. Il en résulte une meilleure hygiène des étables et une meilleure santé des sabots. L'azote est un engrais précieux.

En collectant l'urine séparément du lisier, il n'y a pas de production d'ammoniac, et cette forme d'azote ne peut ainsi plus s'évaporer.

Par conséquent, il reste plus d'azote dans l'urine collectée et on peut donc l'utiliser comme alternative à l'engrais. Cela permet d'économiser beaucoup d'engrais sur une base annuelle. La collecte séparée de l'urine avec le CowToilet conduit ainsi à une utilisation plus efficace des matières premières et à une réduction des émissions d'ammoniac.

HANSKAMP
Innovation for dairy farming

tel +33 (0)4 72 48 29 86
e-mail info@hanskamp.fr
internet www.hanskamp.fr

PIÈCES



Lot de pièces de rechange pour 1 an
Pour une maintenance annuelle du CowToilet
005-585-000



Lot de pièces de rechange pour 3 ans
Pour une maintenance de 3 ans
005-586-000



Kit de révision du vérin Ø80
005-543-600



Capteur d'urine transmetteur de pression 5 VDC
005-570-004



Kit de révision du tuyau de la pompe à urine, incl. graisse
005-570-200



Kit de révision CowToilet : filtre dans l'urinoir
005-508-600



Graisse basse vitesse (50 g)
001-005-001



Lot de produit pour l'alimentation en air du CowToilet
011-189-000



Kit de révision du vérin pour L'port porte de fermeture Ø63
001-422-000

La solution respectueuse des vaches qui vous permet de garder l'azote dans l'exploitation !

- Réduction des nuissances odorantes
- Amélioration de la santé respiratoire

- Installation possible dans tout bâtiment d'élevage, même avec pâturage
- Une station DAC Walk-Through avec CowToilet pour 25 vaches

- Conservation des nutriments sur l'exploitation
- Aucun dépôt d'azote dans les zones environnantes

- Sol sec = meilleure santé des sabots
- Air propre = meilleure santé du système respiratoire
- 12 litres d'urine par vache par jour

Une innovation primée à l'EuroTier 2021 !

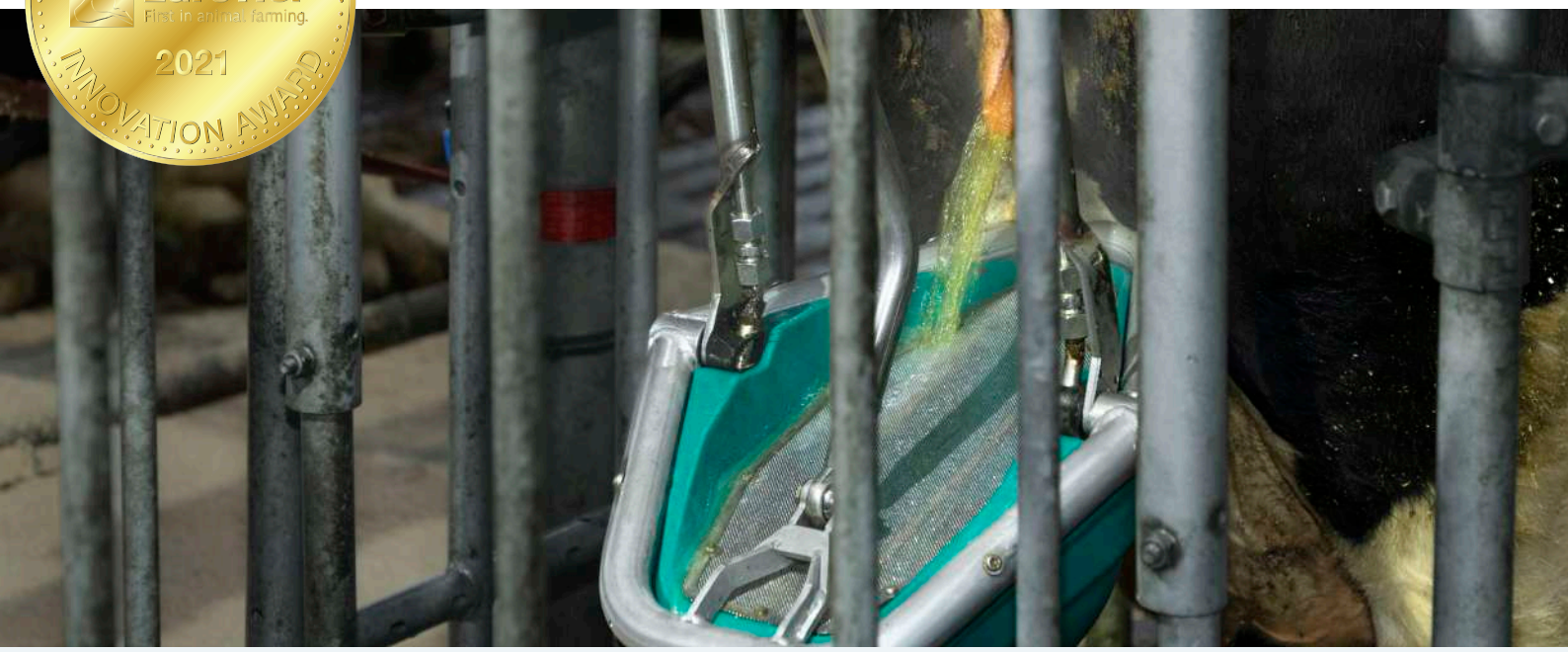

Comment le CowToilet fonctionne ?

Les vaches ne sont pas entraînées à utiliser des toilettes, mais elles ont leurs habitudes.
Le CowToilet exploite un réflexe nerveux naturel qui stimule les vaches à uriner.

Pour fonctionner, le CowToilet doit être placé sur une station de DAC. Une fois la vache nourrie, elle sera incitée à uriner.

Ce processus est déclenché lorsque le CowToilet descend et stimule un nerf donnant à la vache l'envie d'uriner. L'urine récoltée est aussitôt aspirée, puis envoyée vers une cuve de stockage.

06

BÂTIMENT LIBRE



FreeLivingBarn

Une innovation Hanskamp.
Un bâtiment offrant une grande liberté de mouvement pour les vaches, avec une litière en sable ou de matière organique.

Pour plus d'information visitez notre chaîne YouTube

Le bâtiment du futur

Le Bâtiment Libre, ou FreeLivingBarn est sans béton, sans acier et sans grilles, mais avec une litière fine. Les 20 mètres carrés par vache garantissent un environnement de vie optimal pour la vache. Le Bâtiment Libre, FreeLivingBarn, associé à la bonne litière, produit un engrais organique de haute qualité qui convient parfaitement à la fertilisation des champs. La matière organique est importante pour le sol et un bon apport de celle-ci est essentiel pour obtenir d'excellents rendements agricoles.
Un meilleur environnement de vie pour la vache, l'agriculteur et la nature.

Plusieurs fermes témoins ont montré qu'un taux élevé de cellules somatiques appartient désormais au passé dans ce nouveau bâtiment.

HANSKAMP
Innovation for dairy farming

tel +33 (0)4 72 48 29 86
e-mail info@hanskamp.fr
internet www.hanskamp.fr

Le bâtiment du futur

Récompensé à l'EuroTier 2022 !

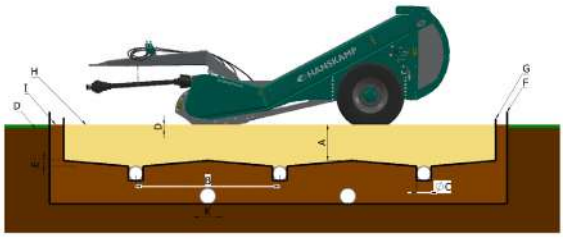

Découpe1 Composition Bedding

Tableau 1 Légende Découpe 1

Lettre	Signification	Valeur indicative
A	Profondeur du lit de sable	50 cm
B	Distance entre les drainage	Minimum 200 jusqu'au maximum 250 cm
C	Diamètre des tuyaux de drainage	⌀60 – 90 mm
D	Profondeur nettoyage par le BeddingCleaner	< 5 cm
E	Pourcentage de pente direction tuyaux de drainage	2%
F	Bache de protection	KIWA 1 mm (doit être certifié)
G	Film pour amener l'urine vers le drainage	KIWA / bache (sans certification)
H	Drainage sable	250 µm tot 500 µm
I	De sable de rehaussement pour permettre d'installer le drainage sur une pente.	Sans exigences
J	Niveau du sol	
K	Controle tuyau de drainage	⌀60 – 90 mm qui arrive dans un puits pour contrôle
N.V.T.	Tuyau de drainage central	⌀110 mm
N.V.T.	Pourcentage de pente du tuyau central de drainage	0 – 0,5% tant que ça ne monte pas!!

- Réduction des nuisances odorantes
- Meilleure santé respiratoire

- Peu d'entretien

- Conservation des nutriments sur l'exploitation
- Aucun dépot d'azote dans les zones environnantes

- Confort optimal pour les vaches
- Taux faible de cellules somatiques
- 20 mètres carrés par vache



Comment fonctionne le BeddingCleaner ?

Le BeddingCleaner joue un rôle essentiel dans le concept des Bâtiments Libres : il permet un nettoyage quotidien et facile des aires sablées. Il ramasse efficacement les bouses des vaches et autres matières humides de la litière organique ou sablée. Cet outil tracté est idéal pour nettoyer la litière 1 à 2 fois par jour. Il tamise la surface et contribue à une litière propre et un climat sain pour le troupeau.

08

STATION DAC MOBILE



FeedStation Mobile

La FeedStation Mobile ou station de DAC Mobile permet une alimentation individuelle et automatique des vaches pendant le pâturage.

Conception durable

La FeedStation Mobile repose sur un essieu roulant permettant de la positionner grâce à un tracteur ou un véhicule 4×4 dans un pré de pâturage.

Conçue pour résister aux intempéries et facilement manipulable par l'éleveur, elle dispose d'un silo de 2230 litres, remplissable avec un tracteur à fourche ou un télescopique.

- Alimentée par des panneaux photovoltaïques
- Modem 4G internet*
- Jusqu'à 2 aliments solides et 1 liquide par place
- Gestion Spider
- 2 ou 4 places

**Abonnement internet à prévoir*



Une distribution automatique et individuelle de l'aliment pendant le pâturage

Pour vaches laitières, les génisses, les vaches allaitantes et leurs veaux.

3 étoiles à l'Innov'Space 2024 !

Avec la station de DAC Mobile, vous pouvez :

- **Maîtriser** les coûts d'aliments
- **Optimiser** la production de lait / viande
- **Améliorer** le bien-être des vaches grâce à l'apport de concentrés pendant le pâturage
- **Automatiser** au maximum la distribution d'aliments
- **Gérer et contrôler** la distribution d'aliments sur téléphone, tablette ou ordinateur à distance



Comment fonctionne la FeedStation Mobile ?

La station de DAC Mobile est équipée en standard de 2 ou 4 places et peut distribuer simultanément jusqu'à 2 types d'aliments par place.

Elle fonctionne de manière autonome grâce à des panneaux photovoltaïques et batteries intégrés. L'alimentation automatique est gérée par Spider, le logiciel de distribution d'aliments.

Accessible via un smartphone, une tablette ou un ordinateur, l'éleveur peut facilement contrôler ce que chaque vache a mangé. L'identification de chaque animal se fait à l'aide de boucles d'oreilles ou de colliers. La FeedStation Mobile fonctionne également dans le bâtiment en branchant simplement le système sur une prise de courant. La station peut ainsi être utilisée toute l'année, à l'intérieur comme à l'extérieur.

10

SPIDER
LOGICIEL DE DISTRIBUTION
D'ALIMENTS



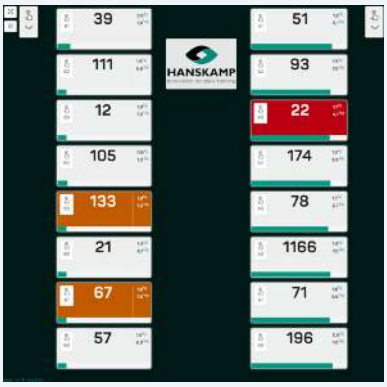

Spider

Logiciel de distribution d'aliments

Le Spider est un système de gestion d'alimentation qui permet une individualisation et une automatisation de la ration des vaches en salle de traite ou dans les stations de DAC.
Ce logiciel est intéressant pour tout éleveur qui souhaite une alimentation automatisée, simple, pratique et économique, quelle que soit la taille de son exploitation.

Maintenant aussi disponible avec un plateau de pesée, pour suivre la croissance de votre troupeau !



La pesée au DAC ScaleUnit offre de nombreux avantages :

Le suivi de la croissance et de la production : la pesée régulière des vaches permet de suivre leur croissance et leur production, d'identifier les problèmes de santé ainsi que les pertes ou gains de poids. Cela favorise une prise en charge et une récupération rapide.
Meilleure efficacité : la pesée des vaches permet une meilleure prise de décision. Peser et surveiller son troupeau permet de prendre des décisions basées sur des données concrètes pour optimiser la gestion de votre exploitation.

SCALEUNIT



005-190-000
ScaleUnit
Pesée avec Spider

- **Simple d'utilisation et convivial**
- **Fonctionne avec les transpondeurs couramment utilisés**
- **Accessible sur smartphone, tablette, ou ordinateur**
- **Peut être intégré à votre programme de gestion**

ELDA · dsp agro soft · uniform agri · HerdMetrix · AgroVision · RUMA

IOS & Android app



GET IT ON Google Play

Download on the App Store

Désormais accessible de partout dans le monde avec une connexion sécurisée sur **GoToSpider.com** (à condition que votre Spider soit connecté à internet)

OPTIONS



005-100-000
SpiderServer
Pour la gestion de 16 doseurs dans un rayon de 10 m, hors alimentation externe



005-115-000
SpiderClient
Pour la gestion de 16 doseurs supplémentaires, se raccorde sur le serveur Spider, hors alimentation externe

Compatible avec la plupart des transpondeurs



OPTIONS



Connexion LAN point à point
005-140-000 1 x AP & 1 x STA
005-140-100 1 x STA kit d'extension



Switch 5-ports
005-118-000

Switch 8-ports
005-118-100



Routeur 4G pour Spider
005-123-000
Sans carte SIM



Antenne WiFi pour partage de connexion Spider
005-125-000



SpiderAntenna 134,2 kHz
Fonctionne avec tous les transpondeurs sauf les anciens Nedap
005-150-200 Vert
005-150-300 Bleu
005-150-400 Rouge



005-145-100
SpiderAntenna 120 kHz
Fonctionne avec tous les anciens transpondeurs Nedap



005-165-000
Antenne pour podomètre EWA
Pour podomètre 800 x 400 mm, 20 x 5 mm en inox



005-120-000
Couvercle de protection EWA
Dans la salle de traite avec des fixations pour l'antenne au sol



005-109-000
Câble communication Spider SF/UTP CAT5E rouleau de 100 m
Connexion entre le SpiderServer et le SpiderClient



001-972-000
Câble pour SolidState 5 100m
Extension de câble moteur



005-108-000
Powercable 2 x 2.5 mm 100 m
Connexion entre le Spider et le PowerUnit



002-812-000 **PowerUnit 10A - 16 motors**
002-813-000 **PowerUnit 20A 16 - 31 motors**



011-150-000
Capteur porte arrière



005-061-000
Ensemble de SpiderTag, colliers et numéros
Indiquez le nombre d'animaux lors de votre commande



005-180-000
Mis à jour ! **SpiderTag 134,2 kHz FDX-B (conforme iso)**
Protection SpiderTag également nécéssaire



005-185-000
SpiderTag protection
Pour protéger le transpondeur, à commander par 10.



005-055-000
Collier avec fermeture
L = 1,3 m B = 40 mm



005-060-000
Numéros de colliers nr 0 - 9
10 pièces par numéro



004-318-000
Poids pour collier SpiderTag 460g



005-130-000
FieldTester
Testeur de champs de l'antenne 120-134.2 kHz



005-137-000
Lot de pièces de rechange
SpiderPCB Carrier board

12

BLACK-V

Black-V

Doseur de poudre compact anti-gaspillage

	5 g par portion (poudre)	10 g par portion (granulés + mélange fermier)	30 g par portion (granulés + mélange fermier)
Spider · GEA feeding station · Nedap	002-674-111	002-674-011	002-674-021
GEA monobox (including bracket and outlet)	002-673-141	002-673-041	002-673-040
Dairymaster	002-673-121	002-673-021	002-673-020
Lely Cosmix	002-677-121	002-677-021	002-677-020
BouMatic · Fullwood · G.M. · SAC · DeLaval VMS	002-672-121	002-672-021	002-672-020
DeLaval station d'alimentation	002-672-111	002-672-011	002-672-010
Lely A4 · Lely A5 (comprend le support, le réservoir et la sortie)	002-677-131	002-677-031	002-677-030

- Adapté à la distribution de poudre et de granulés
- 5 ou 10 g par portion
- Anti-gaspillage et précis
- Idéal pour les produits Delaval







PIÈCES



001-845-000
Collier de montage 3 mm
Galvanisée à chaud 3 mm pour Black-V



011-246-000
Fixation pour GEA monobox / R9500



001-357-000
Fixation pour Lely A4 and A5



011-205-000
Moteur vibrant
Pour éviter les bouchons d'aliments



002-055-001
Réservoir 28 L
Blanc laiteux, support Black V, capacité : 28 liters - 17 kg



001-849-000
Sortie Black-V
002-021-000 Maintenant avec le support de serrage





001-883-001
Vis sans fin en acier
Pour remplacer la vis sans fin en plastique de 5 et 50 g



011-265-000
Tuyau de descente Black V acier inoxydable Ø129x2 l = 990 mm



FeedStation Walk-In

Station de DAC universelle et modulable



MONO

042-010-000



DUO

042-020-000



TRIO

042-030-000





Pour des prix personnalisés, contactez notre équipe.

Complétez votre station de DAC avec un PipeFeeder supplémentaire (page 22), Black-V pour les aliments minéraux (page 12), porte de protection L'port (page 17) ou le doseur de liquide le MultiDos (page 20).
La mono représente 1 station de DAC, la duo représente 2 stations côte à côte et la trio en représente 3 côte à côte. Il est possible de positionner côte à côte plus de 3 stations de DAC. Contactez notre équipe pour connaître les conditions.
La connexion au logiciel Spider permet une gestion maximale de 16 doseurs sur des stations. Pour des stations supplémentaires ou au-delà d'une portée de 10m, un SpiderClient est nécessaire. Antennes non incluses.

OPTIONS



004-246-000
Plaque de fixation antenne boucle d'oreille



004-218-000
Support d'antenne pour boucles
Pour antenne EWA Nedap



004-203-000
Mangeoire en inox



004-217-001
Plaque de protection 5 mm
Se fixe sur le bas-flanc, incl. M8 matériel de fixation



Plaque de montage boîte de contrôle Ø42,4 mm
Se fixe sur le tube de passage de câbles

004-247-001	Noir
004-247-002	Vert
004-247-003	Bleu
004-247-004	Rouge
004-247-005	Orange

FeedStation Walk-Through Pneumatic

La station de DAC sens unique Pneumatique respectueuse des vaches



14

STATION DAC WALK-THROUGH PNEUMATIQUE



MONO

043-060-000



DUO

043-070-000



TRIO

043-080-000

- Complétez votre station de DAC avec un PipeFeeder supplémentaire (page 22), Black-V pour les aliments pour les aliments minéraux (page 12) ou le doseur de liquide le MultiDos (page 20).
- La mono représente 1 station de DAC, la duo représente 2 stations côte à côte et la trio en représente 3 côte à côte. Si vous souhaitez un fonctionnement côte à côte avec plus de 3 stations de DAC, contactez notre équipe Française.

**La connexion au logiciel Spider permet une gestion maximale de 16 doseurs sur des stations côte à côte. Pour des stations supplémentaires ou au-délà d'une distance de 10 m, un SpiderClient est nécessaire. Antennes non incluses.*

- Entrée par l'arrière de la station d'alimentation avec la L'port Pneumatique
- Sortie par l'avant de la station d'alimentation avec la T'port Pneumatique
- Intervalle plus petite et plus confortable entre 2 vaches
- Circulation optimale des vaches



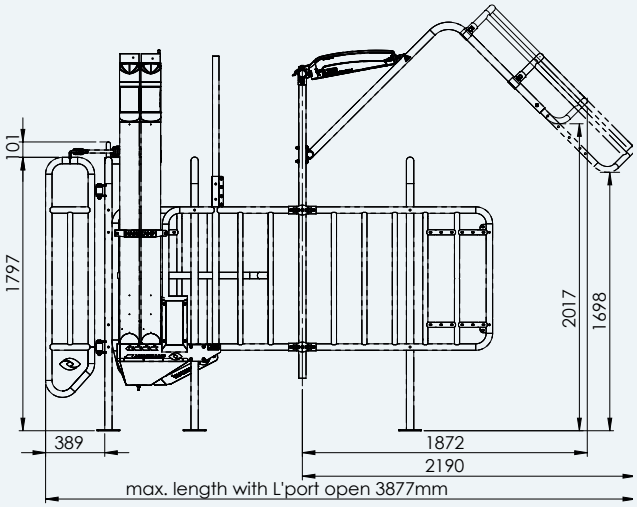



OPTIONS



004-247-001
Boîtier de support Ø42,4 mm
Se fixe sur le tube de passage de câbles, convient aux boîtiers Hanskamp Spider/ PowerUnit, DeLaval ALPRO / DelPro et Nedap Velos. En bleu, vert, orange, rouge ou noir.



004-245-000
Fixations identification de Lely
Pour les stations de DAC Walk-In et Walk-Through



005-513-000
Deux supports de rétrécissement et pinces
Pour station de DAC



004-250-200
Ensemble de tubes de support

002-053-000
Tube de descente inox Ø129 mm
L=990 mm pour extension 3 types d'aliments, pour station DAC Walk-In et Walk-Through, plaque de sécurité et plaque de pression.
Pour 4 types d'aliments, 2 sont nécéssaires.



004-260-000
Fixation pour 3 ou 4 PipeFeeders



011-265-000
Tube de descente en inox pour Black-V



002-105-000
Kit de matériel de fixation pour le montage du Black-V sur la station DAC



002-055-001
Réservoir Black-V avec support de montage

ACCESSOIRES



002-481-000
Boîtier de commande Walk-Through



001-277-000
Soupape 3/2 pour T'port
1/8'' sans bobine



004-348-000
Ensemble de révision T'port



Capteur de présence 24V AC/DC
004-338-000 Pour DAC Walk-Through livré avant 2018
004-338-100 Pour DAC Walk-Through livré après 2018



004-217-001
Plaque de protection 2 mm
Se fixe sur le bas-flanc, incl. M8 matériel de fixation



007-535-000
Support d'antenne pour colliers
Spider + Nedap Solid Antenna



011-266-000
Nouveau ! **Identification boucles d'oreilles Delaval**

Désormais disponible avec 3 ou 4 types d'aliments !

Complétez votre station de DAC avec un PipeFeeder supplémentaire, un Black-V pour les aliments minéraux, ou avec le MultiDos pour la distibution de liquides.

12 BLACK-V

20 MULTIDOS

22 PIPEFEEDER

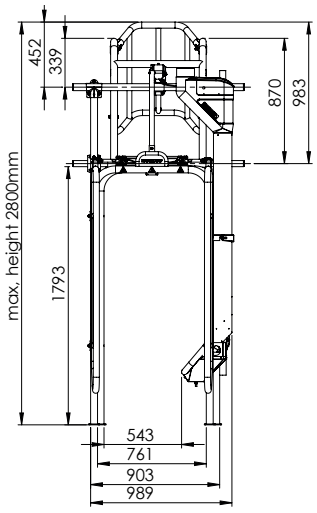

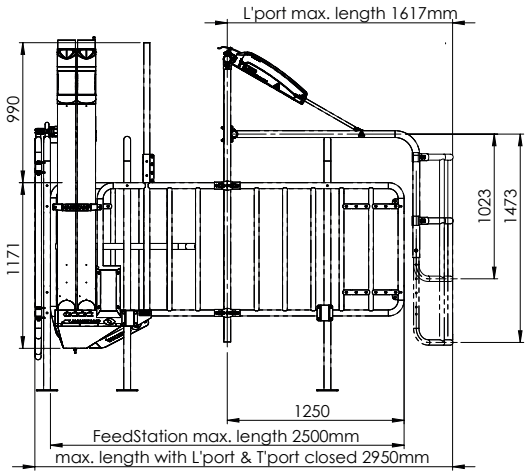

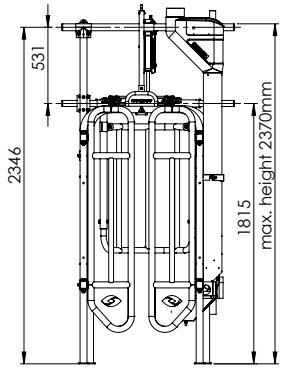

16

STATION DAC
WALK-THROUGH
ELECTRIC

Station DAC Walk-Through Electric



La station DAC sens unique Électrique respectueuse des vaches



MONO

044-060-000



DUO

044-070-000



TRIO

044-080-000

La station de DAC Walk-Through Electric peut être équipée de 4 PipeFeeders, doseurs pour les granulés, un MultiDos pour la distribution de liquide ou un Black-V pour les aliments minéraux, poudres. Plusieurs stations peuvent être reliées ensemble.
Cette station de DAC peut être gérée par tous les systèmes de gestion et est livrée sans identification ni gestion des vaches.

- L'port Électrique située à l'entrée de la station
- Portes mécaniques anti-retour à la sortie de la station
- La sortie par l'avant permet un mouvement plus naturel pour la vache
- Sans blessures aux mamelles grâce à la fermeture des portes
- Une meilleure circulation des vaches dans le bâtiment
- Un gain de 10 secondes par changement de vache dans la station par rapport à une station DAC classique
- Réduction des coûts d'énergies
- Plus longue que la station Walk-Through Pneumatic, elle évite les vols de ration et diminue fortement le risque d'excréments dans l'auge.



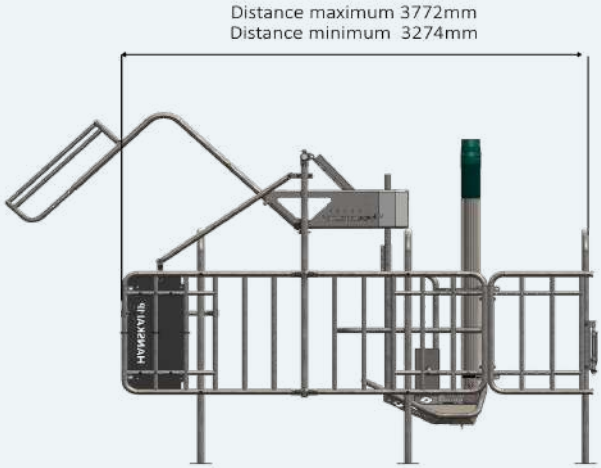



NOUVEAU

L'port Électrique

Prise de la ration en toute tranquilité

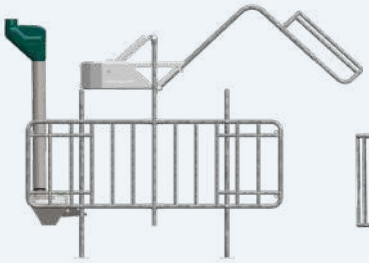

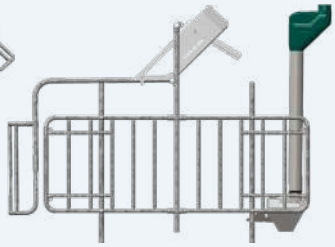

L'PORT Electric

Une version électrique de la porte de protection au DAC L'port sera disponible à partir de mi-2025, en plus de la version pneumatique existante. Cette nouvelle option offre aux éleveurs une flexibilité supplémentaire en fonction de leurs préférences et de leurs conditions de bâtiment d'élevage. La conception "plug and play" de la porte facilite l'installation et, grâce à sa connexion au courant alternatif standard 230V, la version électrique s'adapte à la plupart des stations de DAC. Comme la version pneumatique, la L'port Électrique ne se ferme que lorsque l'aliment commence à être distribué, ce qui offre une protection supplémentaire et évite les coups aux mamelles.

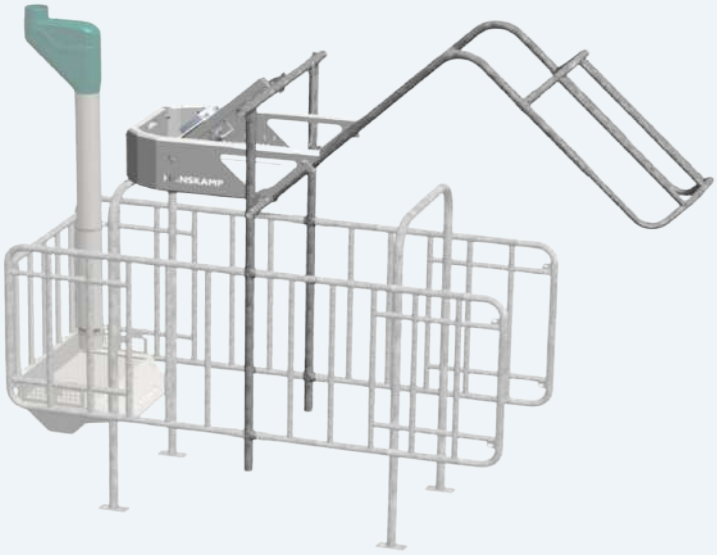



- ✓ Se ferme uniquement lorsque la vache a le droit de manger
- ✓ Chaque vache reçoit la bonne quantité d'aliments de concentrés
- ✓ Protège les vaches qui mangent
- ✓ Évite les coups sur les mamelles
- ✓ Convient pour la majorité des stations de DAC
- ✓ Sans air comprimé
- ✓ Économise environ 50 kWh par mois
- ✓ Puissance 230V
- ✓ Prêt à fonctionner



18

L'PORT PORTE DE PROTECTION



- Meilleure consommation de la ration : la vache peut tranquillement manger sans être dérangée
- S'adapte à toutes les marques et à tous les types de stations de DAC
- Les mamelles sont entièrement protégées contre les coups

L'port porte de protection

Prise de la ration en toute tranquilité

L'port porte de protection, entrée 9-30V, Alimentation 24V AC/DC

Spider	004-051-100	BouMatic 24V	004-030-300
DeLaval	004-032-300	Dairymaster*	004-030-300
GEA	004-030-200	Fullwood	004-030-300
Lely	004-032-400	SAC	004-030-300
G.M. • Nedap	004-030-100		

**Pour Dairymaster prévoyez une alimentation externe : PowerUnit 10A · 002-812-000 ·*

**Pour BouMatic 110v prévoyez un relais et une alimentation supplémentaire · 002-831-000 ·*

- *4 fixations croisées sont nécessaires par station.*
- *Pour prolonger la durée de vie du vérin de vos portes automatiques L'port et T'port, nous vous conseillons un dispositif de traitement de l'air.*

NOTE : barres de renfort conseillées pour DAC DeLaval et Lely, pour les spécifications voir page 19.

Notre L'port automatique est trop haute pour votre espace ?



T'port porte arrière, entrée 9-30V, 24V AC/DC	004-330-001
T'port arrière pour Spider	004-330-101
Fixations parallèles pour T'port	004-349-000

Hauteur T'port: 1.940mm

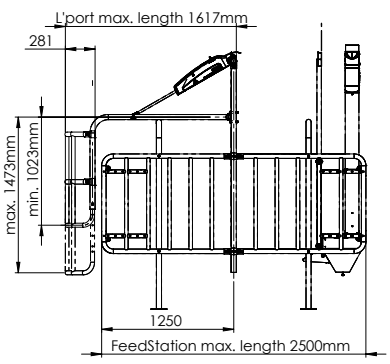

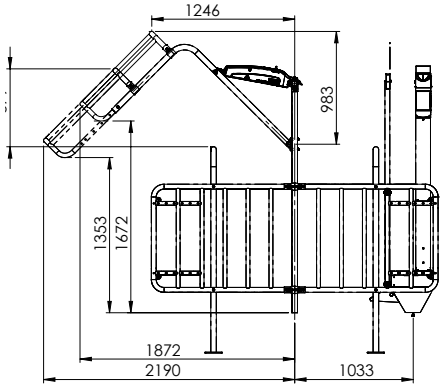

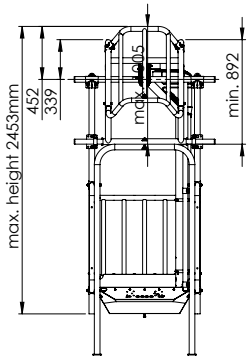

PIÈCES



Fixation croisée galvanisée 4 boulons
001-910-000 1½" x 1¼" M10x25
001-911-000 1½" x 1½" M10x25



004-121-000
Collier de fixation 1½" x 1¼"
incl. pièces de montage



001-057-000
Collier de tuyau
1½'' 40 x 5 mm galvanisé à chaud
Pour le montage de la L'port à la barre latérale du Dairymaster



004-349-000
Fixation parrallèle T'port
Pour le montage de la T'port arrière sur la barre latérale (min. 4 requis par T'port)



001-221-000
Valve 3/2 1/8"
Spéciale, sans bobine (porte arrière automatique L'port)



001-579-000
Micro régulateur de vitesse
Pour L'port fabriquée entre 2006-2010 1/8" x 1/8"
(réglable de deux cotés)



001-815-000
Micro régulateur de vitesse
Pour L'port fabriquée après 2010



002-480-000
Boîtier de commande L'port
Avec interrupteur 3 positions



004-144-000
Bagues de serrage DeLaval 1¼", Ø42,4 x 2,6 mm
Pour stations DAC Delaval livrées après 2017



001-005-001
Lubrifiant vérin 20 g



004-250-200
Barres de renfort 1½" x 1¼" avec pinces
Convient pour stations DAC Delaval et Lely



Kit de révision
001-422-000 - Vérin L'port porte de protection Ø63 mm
004-348-000 - Vérin T'port porte de protection Ø50 mm
005-543-600 - Kit de réparation vérin Ø80 mm



001-688-000
Nez du cylindre Ø63 mm
Incl. bagues d'étanchéité et boulons de fixation

La consommation d'air en utilisation continue est de ± 7 litres par minute, par L'port / T'port

ACCESSOIRES AIR COMPRIMÉ



001-620-000
Élément filtrant pour le régulateur 002-206-000
Doit être remplacé chaque année



002-209-000
Jeu de filtres (2 pièces) FP 1/2 pour régulateur de pression 002-208-000
Doit être remplacé chaque année



002-207-100
Régulateur de pression avec filtre, piège à humidité et purgeur d'eau automatique, Ø12 push-in
Pour fixer les montants de la L'port au rail latéral



011-187-000
Kit complet pour compresseur d'air
Tous les produits ci-dessous en 1 seul lot



002-207-000
Régulateur de pression pour tuyau d'air de 12mm
avec filtre, piège à humidité et évacuation automatiqu e de l'eau 12 mm



002-204-000
Purge de condensation
Temps contrôlé ¼", 230V



001-164-000
Câble de raccordement 5 m
Avec fiche (230V)



001-645-000
Coude 3/8" x 8/6
Raccorder sous réservoir de pression du compresseur



004-142-000
Raccord emboîtable droit
Ø12 (femelle) - 8 mm, RL8 LVSI



082-253-050
Tuyau d'air PA12W
PA12W/50 mètres 12x10mm noir



001-459-000
Tuyau d'air PA
Ø12x10 mm / 100 m blanc



001-630-000
Push in
1/4''x12mm



001-379-000
Tuyau d'air PA
PA/25 mètres 8x6mm noir

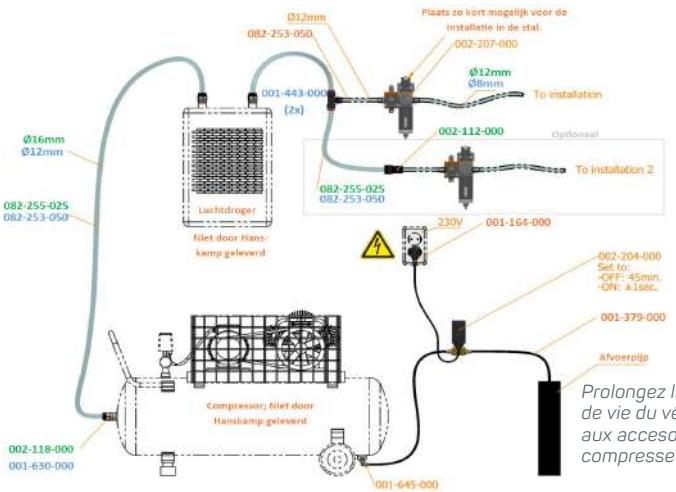

Prolongez la durée de vie du vérin grâce aux accesoires compresseur



MultiDos

Distribution automatique de liquides



MultiDos
Réservoir (34 L) & 1 pompe
1 réservoir pour 1 station DAC



MultiDos
Réservoir (34 L) & 2 pompes
1 réservoir pour 2 stations DAC



MultiDos
1 pompe seule
1 pompe sur votre fût de stockage

Spider	036-211-005	036-212-005	036-213-005
BouMatic*	035-351-005	035-352-005	035-353-005
Dairymaster	036-341-005	036-342-005	036-343-005
DeLaval	036-331-005	036-332-005	036-333-005
Fullwood	035-351-005	035-352-005	035-353-005
GEA station dac	036-211-005	036-212-005	036-213-005
GEA Mlone	035-251-005	035-252-005	035-253-005
GM	035-151-005	035-152-005	035-153-005
Lely A2	036-411-005	036-412-005	036-413-005
Lely A3	-	-	036-463-005
Lely A4 / A5**	036-471-005	036-472-005	036-473-005
Lely Cosmix	036-471-005	036-472-005	036-473-005
Insentec/Idento	035-151-005	035-152-005	035-153-005
Nedap	036-111-005	036-112-005	036-113-005
SAC (Nedap)	036-311-005	036-312-005	036-313-005
SAC 24V AC	036-331-005	036-332-005	036-333-005

** Pour Boumatic 110V prévoyez une alimentation et relais externes, contactez notre équipe.*

- Le système MultiDos est livré avec une buse (003-518-000), un galet (003-524-001), un tuyau Q-prene (003-512-005) et 5 mètres de tuyau PVC (001-006-001).

*** Vérifier si un capteur fps est présent, nous avons également une solution pour cela..*

Longueur max d'aspiration : 2 mètres

Longueur max de refoulement : 5 mètres

Attention : cette pompe n'est pas prévue pour la distribution de produits de type mélasse.

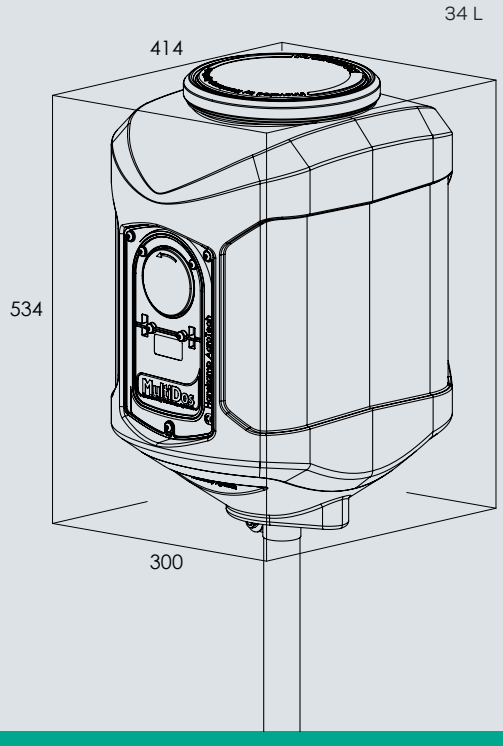

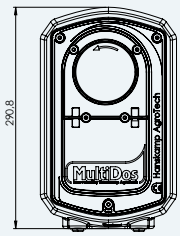

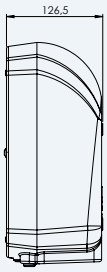

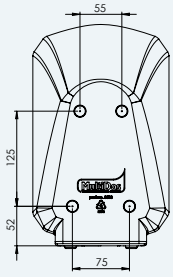

PIÈCES DE FIXATION



001-909-000
Fixation croisée 1¼" x 1¼"
Fixation du MultiDos réservoir sur la staton de DAC



003-521-000
Tube de fixation 1¼" x L =1190 mm
Galvanisée pour MultiDos



003-521-009
Fixation murale pour réservoir



003-505-100
MultiDos conteneur
Sans pompe, avec support mural

MultiFill

Remplissage automatique du réservoir MultiDos à partir du fût de stockage

MultiFill 003-561-005

Longueur max. d'aspiration: 2 m Longueur max. de refoulement : 50 m

- Le MultiFill est livré avec le matériel de fixation. Le kit de flotteur (002-260-000) et le tuyau (001-007-001) ne sont pas compris.
- Un kit de flotteur est nécessaire par réservoir MultiDos
- Lors de votre commande, veuillez mentionner la couleur du couvercle ou capot (noir, bleu, vert, orange, ou rouge).
- Pour les dimensions sur système MultiFill, consultez les dimensions de la pompe MultiDos page 20.
- Incl. capteur et fonction d'alarme après 6 heures



- **Remplissage automatique à partir du fût de stockage**
- **Remplissage automatique des réservoirs MultiDos**
- **Vérification facile du niveau de remplissage du fût de stockage**
- **MultiFill vous facilite le travail**



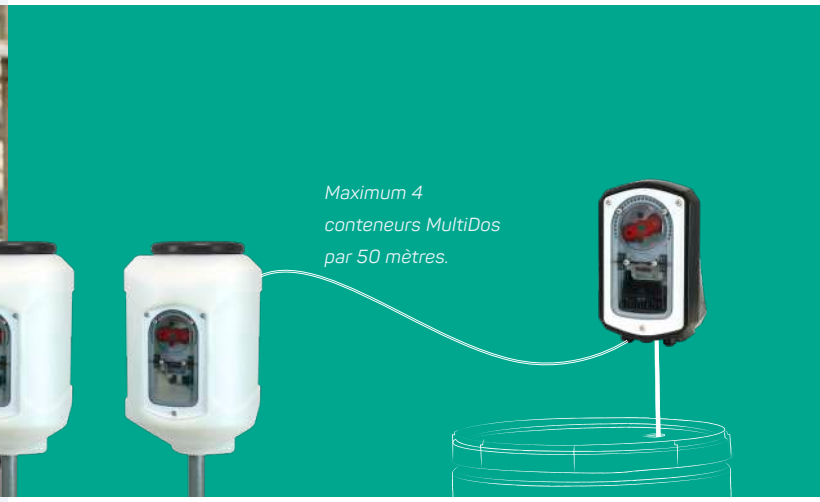

PIÈCES MULTIDOS



003-518-000
Porte-buse
Dans un support en acier inoxydable, ouverture 2.5 mm
003-544-000
Porte-buse Lely A4/A5



003-524-001
Galets
Incl. rouleaux, roulements et pièces de galets



003-512-005
Tuyau Q-prene MultiDos
0.53 m incl. matériel de fixation, à changer chaque année



003-572-000
Raccord de cloison



003-517-000
NOUVEAU ! **Support mural pour montage mural**

PIÈCES MULTIFILL



003-529-005
Tuyau Q-prene MultiFill
0.48 m incl. matériel de fixation



001-007-001
PVC tube flexible
Ø10x14 m (sur rouleau de 50 m)



001-171-000
Dérivateur réglé sur un tuyau de 10x14
001-171-001
Dérivateur réglé sur un tuyau de Ø10x14mm à Ø7x10mm



011-245-000
MultiFill moteur
incl. capteur et fonctione d'alarme après 6 heures



002-260-000
Kit de flotteur
1 kit par conteneur nécessaire

PipeFeeder

Doseur de concentré anti-gaspillage

Pour les granulés de concentré et les mélanges de matières premières

Disponible en trois versions :

10gr - 280gr /min, 35gr - 980gr /min et 50gr - 1.4 kg /min. Disponible en 5 couleurs différentes : noir, vert, bleu, rouge et orange.

Version long
1926 mm
26 L= 16,6 kg



227-134-000 ·

Version standard
1440 mm
20 L = 12 kg

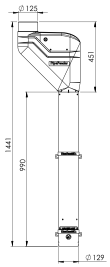

227-124-000 ·

Version court
1140 mm
16 L = 9,6 kg

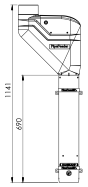

227-114-000 ·

Version extra court
821 mm
11,4 L = 6,8 kg

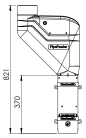

227-104-000 ·

Les références ci-dessus sont des PipeFeeders de couleurs noirs avec moteur intelligent dans plusieurs formats.

Convient pour l'alimentation en salle de traite ou l'alimentation à intervalles réguliers avec démarrage automatique

PIÈCES



011-102-000
Fixation murale Ø129 mm
2 pièces en standard avec PipeFeeder



011-102-001
Fixation murale M10
Tout spécialement adapté au montage sur tuyau de 1"

011-102-002
Fixations Ø129 mm
Pour un montage du PipeFeeder sur le mur



001-934-000
Raccord moteur DC M8
Pour l'isolation entre le moteur et l'essieu



002-104-000
Manchon pouvant être coupé à :
Ø70, 80, 90, 100, 110 ou 125 mm
Pour raccorder le PipeFeeder aux vis d'alimentation du silo



002-053-000
Tube de descente Ø129 mm
L = 990 mm pour 2 types d'aliments dans la salle de traite



001-280-000
Support de montage pour salle de traite sortie rapide
Kit de montage jusqu'à 4 PipeFeeders (TPA et salles de traite)

SYSTÈME DE GESTION AUTONOME PIPEFEEDER



002-350-000
ControlPanel
Pas de ControlUnit nécéssaire. Boîtier autonome.



002-340-000
ControlPanel 0-2 kg, 0-4 kg, 0-8 kg
Lors de votre commande, merci d'indiquer la répartition souhaitée



001-491-000
Support ControlPanel
S'applique également à la dernière version du ControlPanel



002-812-000 **PowerUnit 10A jusqu'à 16 moteurs**
002-813-000 **PowerUnit 20A 16 à 31 moteurs**



001-965-000
Câble 2x1.5 mm LiYY /100 m

POUR LELY



001-358-000
Mis à jour ! **PipeFeeder for Lely A4 and A5**
Kit avec PipeFeeder (1140 mm) et moteur d'impulsion IM et support de montage plug and play



011-235-000 **Kit de fiches + câble 10m IM impulsion, pour Lely A4/A5**
011-235-001 **Kit de fiches + câble 3m IM impulsion, pour Lely A4/A5**



002-006-000
Kit de câbles avec fiche pour l'installation Cosmix

Nouveau ! Maintenant avec un moniteur de salle de traite pratique !
Démo sur : spider.hanskamp.nl



Alimentation en salle de traite, gestion Spider avec 1 antenne par place



Quantité	Article	Quantité	Article
2x3	009-606-000	2x11	009-622-000
2x4	009-608-000	2x12	009-624-000
2x5	009-610-000	2x13	009-626-000
2x6	009-612-000	2x14	009-628-000
2x7	009-614-000	2x15	009-630-000
2x8	009-616-000	2x16	009-632-000
2x9	009-618-000	2x17	009-634-000
2x10	009-620-000	2x18	009-636-000

Ce système est fourni avec le Spider, le PowerUnit, les câbles, les capteurs de porte arrière.
Les PipeFeeders, MultiFrame, SpiderAntennas et boulons de fixations murales ne sont pas compris.

S'adapte à toutes les marques de salles de traite !



Alimentation en salle de traite, gestion par système de gestion de troupeau

Quantité	Article	Quantité	Article
2x3	009-006-000	2x11	009-022-000
2x4	009-008-000	2x12	009-024-000
2x5	009-010-000	2x13	009-026-000
2x6	009-012-000	2x14	009-028-000
2x7	009-014-000	2x15	009-030-000
2x8	009-016-000	2x16	009-032-000
2x9	009-018-000	2x17	009-034-000
2x10	009-020-000	2x18	009-036-000

Ce système est fourni avec le PowerUnit, les câbles. Les PipeFeeders, les MultiFrames, l'unité de contrôle et les boulons de fixations murales ne sont pas compris. Il est possible de distribuer le concentré pendant la traite avec le moteur IM-MT. Cette option est au même prix, veuillez vous renseigner auprès de notre équipe.



Installation facile grâce à un moteur IM renouvelé !

Alimentation en salle de traite, gestion ControlPanel sans identification

Individuel

Quantité	Article
2x3	009-706-000
2x4	009-708-000
2x5	009-710-000
2x6	009-712-000
2x7	009-714-000
2x8	009-716-000
2x9	009-718-000
2x10	009-720-000

Par côté

Quantité	Article
2x8	009-816-000
2x9	009-818-000
2x10	009-820-000
2x11	009-822-000
2x12	009-824-000
2x13	009-826-000
2x14	009-828-000
2x15	009-830-000

Ce système est fourni avec les ControlPanels, support ControlPanel, PowerUnit et les câbles. Les PipeFeeders, les MultiFrames, les boulons de fixations murales ne sont pas compris. Les salles de traite de plus de 2 x 10 sont possibles, renseignez-vous auprès de notre équipe.



- Installation adaptée selon l'angle (30° - 70°)
- Conception astucieuse avec l'auge perforée permettant l'évacuation facile de l'eau
- Montage simple à ajuster dans tout type de salle de traite

MultiFrame

Châssis robuste en épi (30° - 70°)

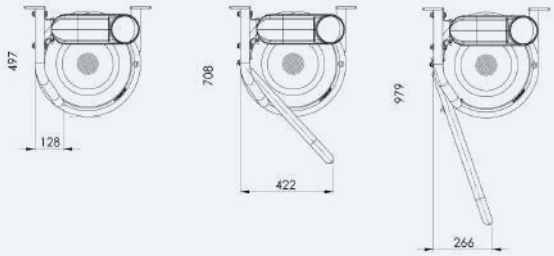

	MultiFrame 30° châssis avec auge perforée	MultiFrame 40°, 50° & 60° châssis + barrière courte avec auge perforée	MultiFrame 70° châssis + barrière longue avec auge perforée
Gauche	075-121-000	075-221-000	075-321-000
Droite	075-111-000	075-211-000	075-311-000

PIÈCES



007-501-000
Châssis pour auge droit
Pour 30° sans barrière latérale, à équiper selon degrés avec 007-504-000 ou 007-505-000



007-502-000
Châssis pour auge gauche
Pour 30°, sans barrière latérale, à équiper selon degrés avec 007-504-000 ou 007-505-000



007-522-000
Auge perforée inox
Ø 425 mm, trous Ø 1.5 mm



007-522-001
Auge avec bouchon inox
Ø425 mm, avec un trou de Ø 20mm, avec bouchon



007-504-000
Barrière de protection courte
Prévue pour salle de traite en épi 40°, 50° & 60°



007-505-000
Barrière de protection longue
Prévue pour salle de traite en épi 70°



007-506-000
Ensemble de matériel de fixation
Pour le montage des barrières sur le châssis



007-536-000
Rail
50x30x3 l=2000



007-540-000
Kit de fixation pour MultiFrame sur rails
Pour MultiFrame sur rails 007-536-000

FIXATIONS ANTENNES D'IDENTIFICATION



007-524-000
Support pour antenne
Pour l'identification des vaches par colliers DeLaval



007-525-000
Support pour antenne
Conçu pour Spider et Nedap sur MultiFrame



007-535-000
Fixation pour antenne boucles d'oreilles pour MultiFrame

Ensemble de gaines pour passage de câbles
007-530-000 Antenne pour colliers
007-531-000 Antenne pour transpondeurs à la patte
007-534-000 Antenne pour boucles d'oreilles



Plaque de protection (anti-brouillage)
007-526-000 pour MultiFrame30°

PipeFeeder HighSpeed

Doseur de concentré pour salle de traite rotative
20 kg par minute



	1 aliment	2 aliments avec Dump	3 aliments avec Dump	4 aliments avec Dump
PipeFeeder court (1146 mm) PipeFeeder Dump	029-110-030	2x 029-110-030 1x 011-165-100	3x 029-110-030 1x 011-165-100	4x 029-110-030 1x 011-165-100
MotorController pour un dosage extrêmement précis	002-816-000	002-817-000	002-818-000	002-819-000
SmartPanel pour une distribution d'aliments autonome sans identification	002-345-123	002-345-223	002-345-323	002-345-423

Pour une meilleure précision !



- Spécialement développé pour les salles de traite roto
- Distribution efficace des aliments, sans gasipillage
- Doseur robuste en acier inoxydable

Enitèrement électrique, ne nécéssite pas d'air comprimé ou de vide !



MultiDos HighSpeed

Distribution de liquide dans la salle de traite rotative
1,5 litres par minute

pour les liquides fluides comme l'eau
pas pour la mélasse

2x MultiDos HighSpeed	037-123-005
1x MotorController	002-816-000



26 Moteurs
et pièces générales

MOTEURS

MOTEURS



001-652-000
Amélioré ! **Moteur Intelligent (IM) 28 RPM**



001-652-10m
Amélioré ! **Moteur intelligent temps de traite (IM-MT) 28 RPM**
Préciser le temps de distribution souhaité lors de la commande



011-021-000
SolidState 5
28 RPM, Spider · VC3 · VC4 · VELOS



011-095-000
RIM programmé
28 RPM, DeLaval · Fullwood · SAC · G.M.



011-125-001
Renouvelé ! **RIM à pulsations** Lely A4/ A5, Cosmix et contrôlé par l'air
28 RPM, voir pour câble 24V DC (GEA/ Westfalia)



001-001-000
Moteur 40 RPM
Gris avec câble 24V DC (GEA/Westfalia)



001-440-000
Moteur 40 RPM
Gris sans câble 24V DC (GEA/Westfalia)



001-101-000
Câble 2,5 m
Avec fiche pour moteur de dosage 001-440-000



011-205-000
Moteur à vibrations
Pour éviter des bouchons d'aliments dans le réservoir

MOTEURS



011-038-000
Moteur 24 V AC pour MultiDos
10 RPM programmé



001-631-000
Moteur noir HighSpeed
120 RPM 24V DC, ne convient pas pour MD HS

VIS SANS FIN



002-514-000
Vis sans fin 100 g
Avec sortie en inox et moteur SolidState 5;
2.8 kg/ min. (aussi disponible avec d'autres moteurs et vis)



001-360-000
Support pour moteur et tube de vis sans fin



001-361-000
Tête de récupération de la vis sans fin en inox



001-365-000
Boulon M6x95 inox



001-537-000
Papier d'isolation



001-535-000
Boîte d'isolation en plastique



001-534-000
Raccord M8

PROPYDOS



001-147-000
Ensemble de valves PropyDos



001-018-000
PropyDos vérin



001-131-000
PropyDos vérin avec valves

PIÈCES GÉNÉRALES



PowerUnit 24V DC

002-812-000	PowerUnit 10A
002-813-000	PowerUnit 20A

Hanskamp France en ligne !



Suivez-nous sur Facebook, Instagram, LinkedIn, YouTube et TikTok !

www.hanskamp.fr

Besoin de plus de renseignements ? Contactez-nous !

Nous sommes ouverts du Lundi au Vendredi de 9h00 à 12H30 et de 13h30 à 17h00.

Vous pouvez nous contacter par mail à info@hanskamp.fr ou par téléphone au : +33 (0) 4 72 48 29 86

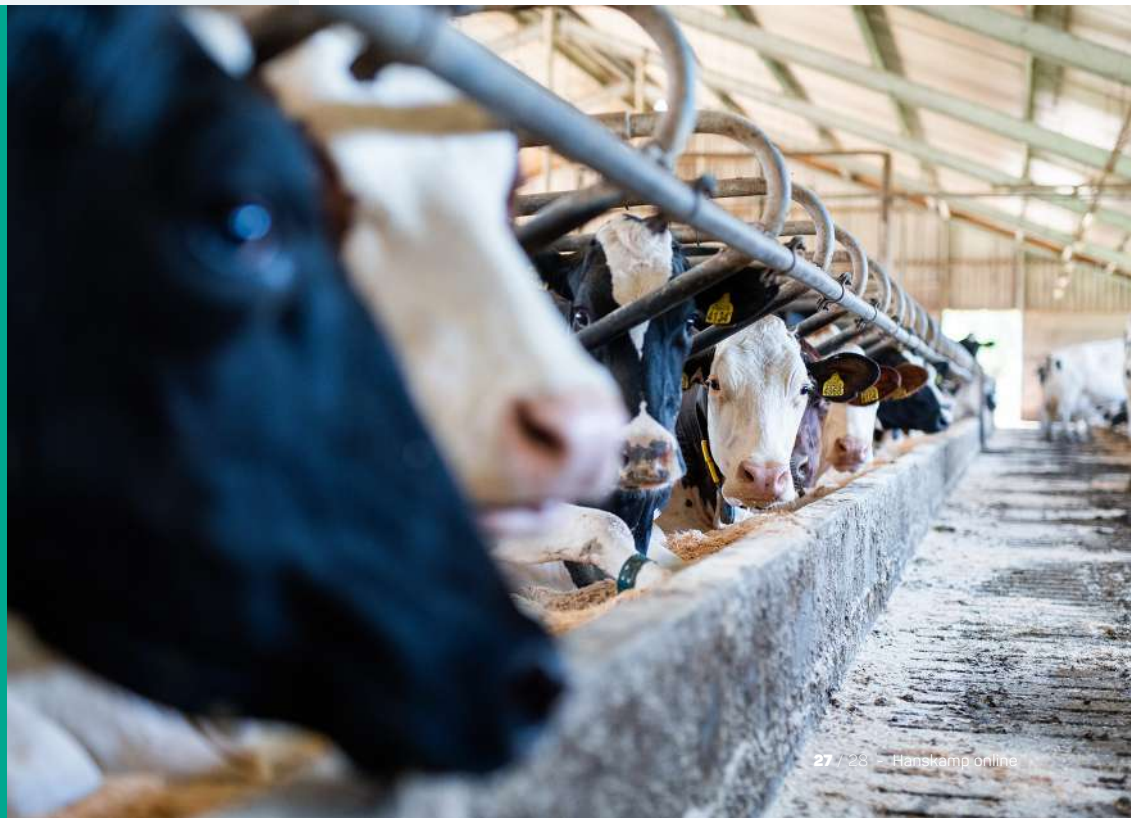

HANSKAMP
Innovation for dairy farming

INNOVATION FOR WORLDWIDE DAIRY FARMING

Conseils personnalisés

Pour un devis gratuit ou une question spécifique, veuillez nous contacter. Nos collaborateurs du service commercial seront heureux de vous aider à trouver une solution adaptée à votre situation.

Newsletter

Restez informé des dernières actualités Hanskamp France et inscrivez-vous à notre newsletter :

https://hanskamp.com/fr/#newsletter

Mentions légales

Bien que le contenu du catalogue de Hanskamp AgroTech BV ait été composé avec le plus grand soin, la société Hanskamp AgroTech BV ne peut être tenue responsable des dommages (directs ou indirects) qui pourraient résulter d'erreurs ou d'inexactitudes dans ce catalogue. Aucun droit ne peut être fondé sur les informations présentées dans ce catalogue. Les informations et prix publiés dans ce catalogue sont sans engagement et peuvent être modifiés à tout moment sans avis préalable. Les prix publiés dans ce catalogue sont des prix de produits. Le service et l'entretien ne sont pas compris. Hanskamp AgroTech BV se réserve tous les droits de propriété intellectuelle et autres droits en ce qui concerne toutes les informations présentées dans ce catalogue (y compris tous les textes, matériels graphiques, logos, etc.). Toute reproduction et diffusion partielle ou intégrale de ce catalogue effectuée sans l'autorisation écrite de Hanskamp AgroTech B.V. est interdite. Les entreprises et produits cités dans ce catalogue sont des marques déposées par leurs propriétaires respectifs. La représentation de noms de marques de tiers dans ce catalogue est destinée à soutenir les informations du lecteur. Hanskamp AgroTech BV a essayé de représenter les noms de marque de tiers de façon objective, sans faire de distinction entre les marques ni porter atteinte au droit de marque. Tous les rapports juridiques de Hanskamp AgroTech B.V. ou des entreprises qui lui sont liées, dans lesquelles Hanskamp AgroTech B.V. intervient en qualité de vendeur de biens et/ou de fournisseur de services, sont soumis aux conditions générales de livraison. Ces conditions sont envoyées gratuitement à la première demande. En utilisant les informations proposées dans ce catalogue, l'utilisateur déclare accepter le champ d'application de cette clause de non-responsabilité

Hanskamp France SAS
85 A Grande Rue,
69780 Toussieu, FRANCE

tel +33 (0) 4 72 48 29 86

e-mail info@hanskamp.fr
internet www.hanskamp.fr