HANSKAMP
Innovation for dairy farming

CATALOGO



Innovazione per l'allevamento da latte

2026

Innovazione per l'allevamento da latte

Prefazione

L'innovazione non dovrebbe per forza stravolgere tutto. È da qui che partono le soluzioni Hanskamp.

Da oltre 25 anni, Hanskamp progetta soluzioni basate su semplicità e collaborazione. Non da un modello ideale, ma dalla realtà quotidiana della stalla. Crediamo in un modo di lavorare fondato su fiducia e trasparenza: inserire più precisione e controllo, senza cambiare ciò che in stalla già funziona.

È su questa base che costruiamo e manteniamo ogni soluzione, così come ogni relazione. La brochure che avete tra le mani riflette questo approccio: trasformare i segnali naturali delle vacche in tecnologie semplici da integrare nella stalla.

Se cercate qualcosa di specifico per la vostra realtà, contattate il nostro rappresentante locale per un supporto su misura.

Cordiali saluti
Henk Hanskamp

Henk Hanskamp



Gamma Prodotti

01
Future proof farming

04 COWTOILET
06 VRIJLEVENSTAL
08 FEEDSTATION MOBILE

02
Soluzioni per robot di mungitura e stazioni di alimentazione

10 SPIDER
12 BLACK-V
13 FEEDSTATION WALK-IN
14 FEEDSTATION WALK-THROUGH

02
Soluzioni per robot di mungitura e stazioni di alimentazione

16 FEEDSTATION WALK-THROUGH EXTENDED
17 L'PORT ELECTRIC
18 L'PORT
20 MULTIDOS
21 MULTIFILL

03
Alimentazione in sala di mungitura

22 PIPEFEEDER
24 MULTIFRAME

04
Alimentazione in giostra di mungitura

25 PIPEFEEDER HIGH-SPEED
25 MULTIDOS HIGHSPEED

05
Motori e componentistica generale

26 MOTORI
27 HANSKAMP ONLINE

04

COWTOILET



CowToilet

L'azoto che oggi perdi... si può recuperare direttamente in azienda. CowToilet separa l'urina alla fonte, riduce la formazione di ammoniaca e trasforma un nutriente disperso in una risorsa fertilizzante.

- Meno ammoniaca in stalla
- Meno perdite di nutrienti
- Più valore fertilizzante recuperato

Composizione dell'urina

Azoto	6 kg/m3
Fosfato	0 kg/m3
Potassio	12 kg/m3

Quanto azoto perdi ogni anno in stalla?

Nella gestione tradizionale, urina e letame si mescolano subito. È proprio da questo contatto che nasce la perdita di azoto in forma di ammoniaca. È da qui che nasce CowToilet: intercettare l'urina prima che si mescoli, evitando la perdita.

In una stalla da 100 vacche, ogni anno vengono prodotti:

368 m³ di urina

≈ 2.200 kg di azoto a rischio perdita

≈ 4.400 kg di potassio non valorizzati

Nutrienti già presenti in azienda, ma in gran parte dispersi.

Cosa cambia davvero?

Sistema Azoto	**Valore per l'azienda**
Liquame tradizionale	Urina + feci → ammoniaca Parte dell'azoto si perde
CowToilet	Urina separata Nutrienti recuperati e utilizzabili

[box] Azoto perso = azoto da ricomprare

Guarda CowToilet in azione sul nostro canale YouTube

HANSKAMP
Innovation for dairy farming

tel +31 (0)314 - 393 797
fax +31 (0)314 - 393 826
e-mail info@hanskamp.nl
internet www.hanskamp.nl

RICAMBI



Set di ricambi per revisione annuale
Per la manutenzione annuale del CowToilet
005-585-000



Set di ricambi per revisione triennale
Per la manutenzione triennale
005-586-000



Kit revisione cilindro Ø80
005-543-600



Sensore di pressione per rilevamento urina (uscita 5V)
005-570-004



Kit revisione tubo pompa urina completo di grasso
005-570-200



Set di ricambi CowToilet per garza nell'orinatoio
005-508-600



Lubrificante per cilindro, per basse velocità (50 g)
001-005-001



Set di componenti per alimentazione aria CowToilet
011-189-000



Kit di revisione cilindro per L'port e cancello di chiusura Ø63
001-422-000

Recuperare l'azoto già presente in stalla significa ridurre la dipendenza dai fertilizzanti chimici.

- ✓ Riduzione emissioni in stalla
- ✓ Migliora benessere animale

- ✓ Integrazione su qualsiasi stalla
- ✓ Nessuna rivoluzione nella gestione capi

- ✓ Recupero dell'azoto in azienda
- ✓ Riduzione degli sprechi

- ✓ Pavimenti più asciutti
- ✓ Ambiente più pulito

EuroTier First in animal farming. 2021 INNOVATION AWARD

URINE BANK.NL
POWERED BY HANSKAMP

Domanda di urina

Offerta di urina

Il valore agronomico dell'urina

La differenza tra smaltire... e valorizzare
Quando urina e feci si mescolano, il valore si perde. Quando restano separate, nasce un'opportunità. Grazie alla CowToilet, l'urina viene raccolta pura, mantenendo azoto e potassio. UrineBank collega chi ha un eccesso di nutrienti con chi ha bisogno di fertilizzare. In Italia non è ancora attiva, ma in alcune parti d'Europa è già una realtà.

www.urinebank.nl



06

VRIJLEVENSTAL



FreeLivingBarn e Bedding Cleaner - Stalla a stabulazione libera

Una innovazione Hanskamp
Il limite della stalla non è lo spazio. È come gestisci la lettiera ogni giorno. La FreeLivingBarn nasce da una constatazione semplice: nelle stalle tradizionali, il punto debole non è la struttura, ma la gestione continua di zone critiche — cuccette, umidità, accumuli.

Guarda BeddingCleaner in azione nella VrijLevenStal sul nostro canale YouTube.

La stalla del futuro

Qui il concetto cambia. La FreeLivingBarn elimina la rigidità delle cuccette e introduce un'area di riposo ampia e continua, dove la vacca si muove e si sdraia liberamente. Non si tratta di "lasciare più libertà", ma di permettere alla vacca di utilizzare lo spazio in modo naturale, senza vincoli. Nel tempo questo porta a un equilibrio diverso: meno stress, più tempo di riposo, una relazione più stabile tra animale e ambiente.
La stalla non si basa più su punti da correggere continuamente, ma su un sistema più semplice da gestire nel suo insieme.

I dati raccolti nelle aziende pilota dimostrano che questo concetto strutturale abbatte drasticamente la conta

HANSKAMP
Innovation for dairy farming

tel +31 (0)314 - 393 797
fax +31 (0)314 - 393 826
e-mail info@hanskamp.nl
internet www.hanskamp.nl

La stalla del futuro!

Medaglia all'innovazione EuroTier 2022!

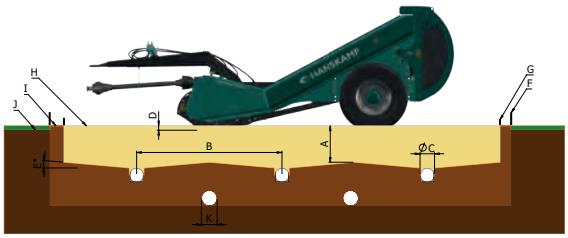

Letter	Betekenis	Richtwaarde
A	Diepte van de zandbedding	50 cm
B	Afstand tussen de drains	Minimaal 200 tot maximaal 250 cm
C	Doorsnee van de drainbuizen	⌀60 – 90 mm
D	Diepte van cleanen BeddingCleaner	< 5 cm
E	Hellingpercentage richting drainbuizen	2%
F	Zekerheidsfolie	KIWA 1 mm (moet gecertificeerd zijn)
G	Folie om urine naar drainage te begeleiden	Stevige folie, bijvoorbeeld landbouwplastic. Dikte 0,2mm
H	Drainage zand	250 µm tot 500 µm
I	Ophoogzand om drainage op afschot te leggen	Geen eisen
J	Maaiveld	
K	Drainage buis controle	⌀60 – 90 mm welke uitkomt in een put ter controle
N.V.T.	Centrale drainagebuis	⌀110 mm
N.V.T.	Hellingpercentage centrale drainagebuis	0 – 0,5% Als het maar niet oplopend is!!

- Meno lavoro manuale
- Più controllo

- Meno gestione quotidiana
- Ambiente più stabile

- Migliore gestione dei reflui
- Valorizzazione della sostanza organica

- Più comfort per la vacca
- Comportamento naturale



BeddingCleaner

Se la lettiera funziona, funziona tutta la stalla.

La BeddingCleaner nasce per risolvere un'importante limite delle stalle a lettiera: la perdita di qualità nel tempo.
Durante il passaggio, la macchina lavora direttamente sulla superficie: raccoglie lo strato superiore, lo setaccia e separa il materiale pulito dalle deiezioni. La lettiera pulita ricade immediatamente a terra, mentre le parti contaminate vengono raccolte in un contenitore dedicato. Questo intervento semplice, ripetuto nel tempo, cambia completamente la gestione: la lettiera resta più asciutta, più omogenea e utilizzabile più a lungo.
La BeddingCleaner viene utilizzato con passaggi regolari (in base alla metratura e al clima), adattati alla gestione aziendale e al tipo di materiale. In questo modo la pulizia non è più un problema da risolvere quando la situazione peggiora, ma un processo sotto controllo.

08

FEEDSTATION
MOBILE



FeedStation Mobile

FeedStation Mobile automatizza la somministrazione individuale del concentrato direttamente al pascolo.

Design robusto e durevole

Montata su un asse mobile, la stazione si posiziona agevolmente nei paddock trainandola con un trattore o un fuoristrada. L'intera componentistica è progettata per resistere alle intemperie e garantire un utilizzo intuitivo per l'operatore. Il silos integrato da 2.230 litri si ricarica rapidamente tramite pala gommata o caricatore frontale.

- Autonomia a pannelli solari
- Connettività 4G
- Fino a 2 tipologie di mangime
- Software di gestione Spider
- 2 o 4 postazioni di alimentazione



Somministrazione automatizzata e individuale del concentrato per animali al pascolo al pascolo

3 stelle all'Innov'Space 2024!

I vantaggi di FeedStation Mobile:

- ✓ Incremento del benessere animale garantendo la corretta integrazione di concentrato durante il pascolamento
- ✓ Massimo controllo dei costi alimentari
- ✓ Massimizzazione delle rese produttive
- ✓ Massima automazione della routine di razionamento
- ✓ Gestione e monitoraggio da remoto tramite qualsiasi dispositivo mobile o PC



Principio di funzionamento

FeedStation Mobile è configurabile con 2 o 4 postazioni, ciascuna in grado di erogare fino a due tipologie di mangime contemporaneamente. I pannelli solari integrati rendono la stazione completamente indipendente dalla rete elettrica. L'erogazione è gestita in automatico dal computer di gestione nutrizionale Spider. L'allevatore monitora le assunzioni individuali in tempo reale tramite smartphone, tablet o PC. Il riconoscimento dei capi avviene in modo preciso tramite transponder auricolari o collari. FeedStation Mobile è perfettamente utilizzabile anche all'interno della stalla: basta collegarlo alla rete elettrica. Questa versatilità garantisce un impiego continuo 365 giorni all'anno, sia indoor che outdoor.

10

SPIDER



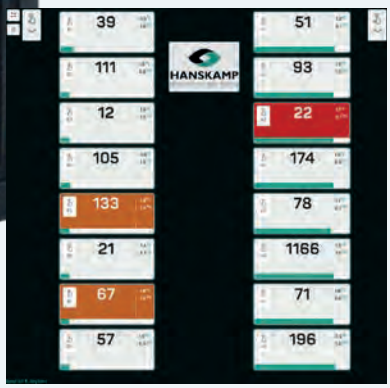

Monitor di sala

Spider

Spider è il sistema di alimentazione che distribuisce automaticamente il concentrato a ciascun animale in sala di mungitura o nelle stazioni di alimentazione. Può essere utilizzato sia in sala di mungitura che nelle stazioni di alimentazione. È pensato per allevatori che vogliono automatizzare l'alimentazione in modo semplice ed economicamente sostenibile, indipendentemente dalla dimensione della stalla.

Ora disponibile anche con sistema di pesatura

Monitorare la crescita della mandria, direttamente dall'alimentazione
La pesatura delle vacche offre diversi vantaggi:
Monitoraggio di crescita e produzione.
Consente di seguire l'andamento produttivo e lo sviluppo degli animali.
Individuazione precoce dei problemi sanitari.
Permette di rilevare cali o aumenti di peso, facilitando interventi tempestivi.
Maggior supporto alle decisioni in stalla, aiutando a prendere decisioni basate su dati piu accurati.
Pesare e monitorare gli animali significa rendere l'alimentazione individuale misurabile e verificabile.



SCALEUNIT



005-190-000
ScaleUnit
Modulo di pesatura per Spider

- **Semplice e intuitivo da utilizzare**
- **Compatibile con i tag più diffusi**
- **Accessibile da smartphone, tablet o PC**
- **Collegabile al gestionale aziendale**

App per iOS e Android



GET IT ON Google Play

Download on the App Store

Disponibile anche con accesso remoto da qualsiasi luogo, tramite connessione sicura su **GoToSpider.com** (a condizione che Spider sia collegato a Internet)

OPZIONI



005-100-000
SpiderServer
Unità centrale completo di: processore di alimentazione, lettore tag, switch 4 porte, WiFi, 16 ingressi antenne, 16 uscite dosatori mangime, 12 connessioni valvole, 4 ingressi sensori.



005-115-000
SpiderClient
Modulo espansione con lettore tag, 16 ingressi antenne, 16 uscite dosatori mangime, 12 connessioni valvole, 4 ingressi sensori.

Compatibilità assoluta con i principali transponder sul mercato!



OPZIONI



Connessione LAN point-to-point
005-140-000



Switch a 5 porte
005-118-000



Switch a 8 porte
005-118-100



Router 4G per Spider
005-123-000



Dispositivo hotspot per connessione Spider
005-125-000



Antenna Spider 134,2 kHz
Compatibile con tutti i transponder, esclusi i vecchi modelli Nedap

005-150-200	Verde
005-150-300	Blu
005-150-400	Rosso



005-145-100
Antenna Spider 120 kHz
Compatibile con transponder Nedap di vecchia generazione



005-165-000
Antenna a pavimento con EWA
Per pedometro
Dimensioni: 800 × 400 mm
Struttura in acciaio inox (20 × 5 mm)



005-120-000
Copertura in acciaio inox per EWA
Struttura di protezione per installazione in sala di mungitura con fissaggi per antenna a pavimento



005-109-000
Cavo di comunicazione Spider SF/UTP CAT5E (bobina 100 m)
Collegamento tra Spider Server e Spider Client



001-972-000
Cavo SolidState 5 poli 100 m, 5x 0,5 mm²
Prolunga cavo motore



005-108-000
Cavo di alimentazione 2 × 2,5 mm (100 m)
Collegamento tra Spider e PowerUnit



002-812-000 **PowerUnit 10A (fino a 16 motori)**
002-813-000 **PowerUnit 20A (da 16 a 31 motori)**



011-150-000
Finecorsa con molla e snodo (cavo 15 m)
Indicare il numero di animali al momento dell'ordine



005-061-000
Kit SpiderTag completo
Include: · Guaina di protezione · Collari · Numeri per collare
Indicare il numero di animali al momento dell'ordine



005-180-000
SpiderTag aggiornato – 134,2 kHz FDX-B (conforme ISO)
Richiede obbligatoriamente la guaina di protezione



005-185-000
Guaina di protezione SpiderTag
Per la protezione del transponder
Da ordinare in confezioni da 10 pezzi



005-055-000
Collare con fibbia
Lunghezza: 1,3 m
Larghezza: 40 mm



005-060-000
Numeri per collare (0–9)
Per singolo numero
Confezione da 10 pezzi



004-318-000
Contrappesi per collare 460 grammi



005-130-000
Per verifica del campo antenna 120–134,2 kHz



005-137-000
Kit ricambi
Include: · SpiderPCB · Scheda supporto (Carrier board)

Black-V

Dosatore compatto per polveri, senza sprechi

	5 g per porzione (polvere)	10 g per porzione (pellettato+miscele)	30 g per porzione (pellettato+miscele)
Spider · stazioni GEA · sistemi Nedap	002-674-111	002-674-011	002-674-021
GEA Monobox (incl. supporto e uscita prodotto)	002-673-141	002-673-041	002-673-040
Dairymaster	002-673-121	002-673-021	002-673-020
Lely Cosmix	002-677-121	002-677-021	002-677-020
BouMatic · Fullwood · G.M. · SAC · DeLaval VMS	002-672-121	002-672-021	002-672-020
Stazioni DeLaval	002-672-111	002-672-011	002-672-010
Lely A4 · Lely A5 (inclusi supporto, contenitore e uscita)	002-677-131	002-677-031	002-677-030

- Distribuzione di polveri e pellet
- 5g o 15g / porzionegrammi
- Distribuzione precisa senza sprechi
- Integrazione ideale per DeLaval









001-845-000
Staffa di montaggio 3 mm
Compatibile con fissaggio a parete e su tubi da 1" e 1¼"



011-246-000
Staffa per GEA Monobox / R9500



001-357-000
Staffa per Lely A4 e A5



011-205-000
Motore vibrante
Per evitare la formazione di ponti nel mangime



002-055-001
Contenitore 28 L
Colore bianco, Inclusa staffa Black-V, Capacità: 28 litri / 17 kg



001-849-000
Uscita prodotto Black-V
002-021-000 **Con staffa di serraggio**





001-883-001
Coclea in acciaio
Per sostituzione coclee in plastica da 15 e 50 g



011-265-000
Tubo di scarico Black-V in acciaio inox
Ø 129 × 2 mm, Lunghezza: 990 mm



FeedStation Walk-In

Stazione di alimentazione modulare e universale



MONO

042-010-000



DUO

042-020-000



TRIO

042-030-000





Per ricevere un preventivo personalizzato, ti invitiamo a rivolgerti al nostro ufficio commerciale.

Aggiungi pezzi senza rifare la stalla
Espandi la tua stazione di alimentazione con un PipeFeeder aggiuntivo (pag. 22), Black-V per integrazione minerale (pag. 12), cancello di chiusura L'Port (pag. 17) oppure il dosatore liquidi MultiDos (pag. 20).
Configurazioni disponibili
Mono = una stazione di alimentazione
Duo = due stazioni collegate
Trio = tre stazioni collegate
È possibile collegare più di tre stazioni. Per configurazioni specifiche, contattare il reparto commerciale.
Integrazione con Spider
Collegamento al computer di alimentazione Spider
Stazioni assemblate con massimo 16 unità di dosaggio
Per un numero maggiore di stazioni o per distanze superiori a 10 metri,è necessario utilizzare uno SpiderClient. Antenna esclusa

COMPONENTI E ACCESSORI



004-246-000
Supporto per antenna con transponder auricolare
Compatibile con antenne Hanskamp e Nedap



004-218-000
Piastra di montaggio antenna EWA
Per fissaggio box di regolazione Nadap



004-203-000
Mangiatoia in acciaio inox



004-217-001
Piastra schermante 5 mm
Per installazione su recinzione laterale
Incluso kit di fissaggio M8



Piastra di montaggio box Ø 42,4 mm
Per tubo di protezione cavi
Adatta per quadri di controllo

004-247-001	Nero
004-247-002	Verde
004-247-003	Blu
004-247-004	Rosso
004-247-005	Arancione

14

FEEDSTATION
WALK-THROUGH

FeedStation Walk-Through

La stazione a transito continuo progettata per il benessere animale





MONO

043-060-000



DUO

043-070-000



TRIO

043-080-000

Aggiungi pezzi senza rifare la stalla. Espandi la tua stazione di alimentazione con un PipeFeeder aggiuntivo (pag. 22), Black-V per integrazione minerale (pag. 12), cancello di chiusura L'Port (pag. 17) oppure il dosatore liquidi MultiDos (pag. 20).

Configurazioni disponibili
Mono = una stazione di alimentazione
Duo = due stazioni collegate
Trio = tre stazioni collegate
È possibile collegare più di tre stazioni.
Per configurazioni specifiche, contattare il reparto commerciale.

Integrazione con Spider
Collegamento al computer di alimentazione Spider
Stazioni assemblate con massimo 16 unità di dosaggio
Per un numero maggiore di stazioni o per distanze superiori a 10 metri, è necessario utilizzare uno SpiderClient.
Antenna esclusa

Perché Walk-Through

- Transizione tra vacche più rapida e fluida
- Flusso animale ottimizzato
- Ideale anche per sistemi con pascolo



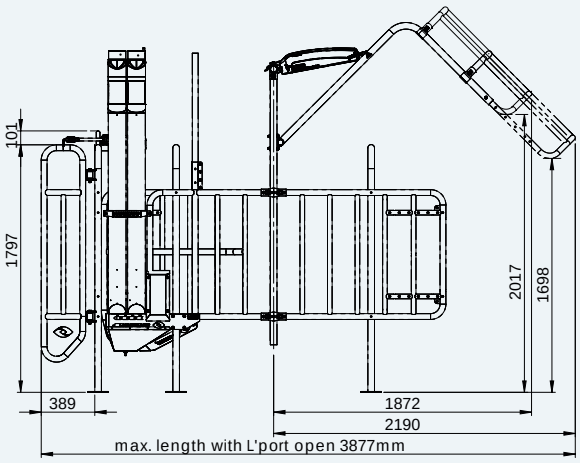



COMPONENTI E ACCESSORI



004-247-001
Piastra di montaggio box Ø 42,4 mm. Per tubo protezione cavi
Compatibile con box Hanskamp Spider / PowerUnit, DeLaval ALPRO / DelPro e Nedap Velos.
Disponibile in: blu, verde, arancione, rosso o nero



004-245-000
Kit costruzione per Lely
Adatto per FeedStation Walk-In e Walk-Through



005-513-000
Set restringimento stazione
Include staffe e morsetti per FeedStation



004-250-200
Set tubi di supporto

002-053-000
Tubo caduta mangime inox Ø 129 mm
Lunghezza 990 mm. Per distribuzione di due tipi di mangime. Per FS Walk-Through, incluse piastra sicurezza e piastra pressione 90°



004-260-000
Staffa per 3 o 4 PipeFeeder



011-265-000
Tubo distribuzione Black-V in acciaio inox



002-105-000
Kit fissaggio Black-V su FeedStation



002-055-001
Contenitore Black-V con staffa

RICAMBI



002-481-000
Unità di controllo Walk-Through



001-277-000
Valvola 3/2 per T'Port
1/8", senza bobina



004-348-000
Kit revisione T'Port



Sensore fotoelettrico 24V AC/DC
004-338-000 → per FS Walk-Through prima del 2018
004-338-100 → per FS Walk-Through dopo il 2018



004-217-001
Piastra schermante 2 mm
Per montaggio su recinzione laterale
Incluso fissaggio M8



007-535-000
Riconoscimento al collo
Spider + Antenna Nedap Solid



011-266-000
Novità! **Riconoscimento auricolare DeLaval**

Espandibilità

Ora disponibile anche con 3 o 4 tipi di alimenti. Espandi la tua stazione con:

- PipeFeeder aggiuntivo
- Black-V per integrazione minerale
- MultiDos per prodotti liquidi

12 BLACK-V

20 MULTIDOS

22 PIPEFEEDER

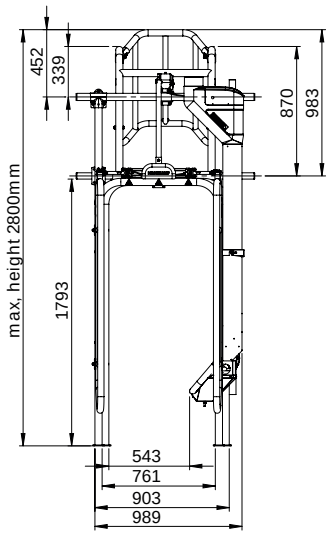

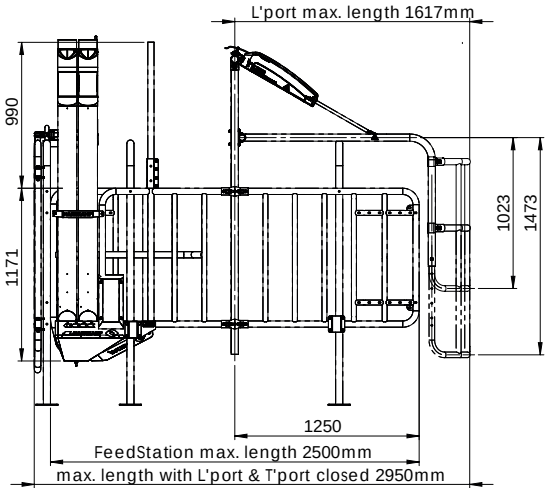

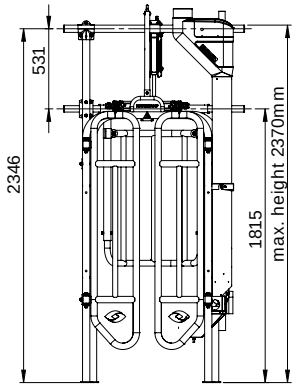

16

FEEDSTATION
WALK-THROUGH
EXTENDED



FeedStation Walk-Through extended

La stazione passante estesa, progettata per il benessere della vacca



MONO

044-060-000



DUO

044-070-000



TRIO

044-080-000

La FeedStation Walk-Through Extended è fornita di serie con PipeFeeder.
Può essere collegata a qualsiasi sistema di controllo ed è fornita senza riconoscimento animale e gestione integrata.
La stazione può essere ampliata facilmente fino a:

- 4 PipeFeeder
- MultiDos per integrazione liquida
- Black-V per alimenti in polvere

È inoltre possibile collegare più FeedStation tra loro.

Perché scegliere la versione Extended

- ✓ Minore stress sugli arti grazie al movimento in avanti
- ✓ Nessun rischio per la mammella grazie al cancello di chiusura
- ✓ Flusso animale ottimizzato in stalla
- ✓ Cambio vacca fino a 10 secondi più rapido rispetto alla Walk-In
- ✓ Richiede maggiore lunghezza in stalla, ma:
  riduce l'uso di componenti pneumatici
  riduce i consumi energetici e i costi di investimento
- ✓ Ideale come sistema di distribuzione concentrato in mungitura a gruppi (batch milking)

→ vedi FeedStation Walk-Through

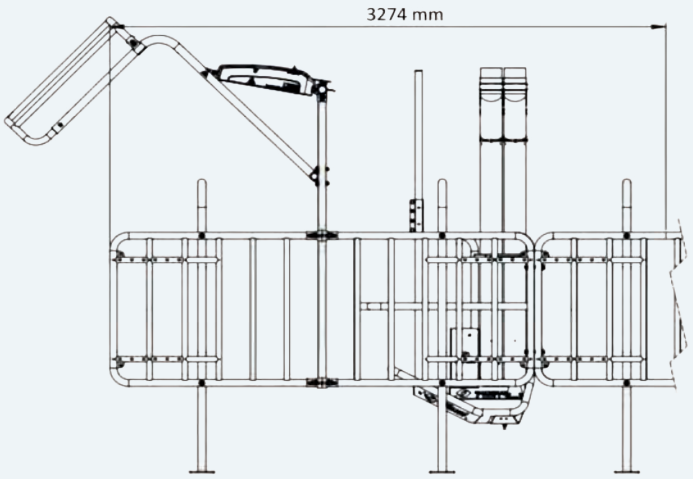



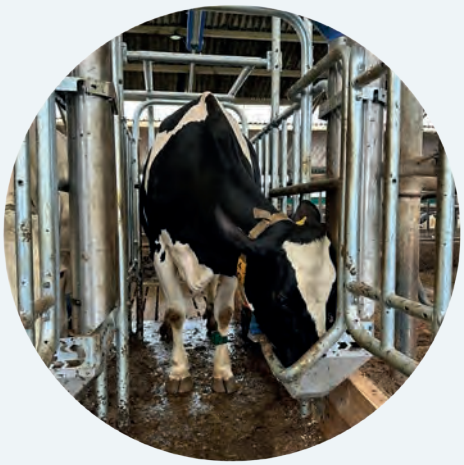

L'Port Electric

Mangime in tranquillità, senza aria compressa





L'PORT Electric

A partire da metà 2025 sarà disponibile la versione elettrica del cancello L'Port, in alternativa alla versione pneumatica. Offre maggiore flessibilità in base alla configurazione aziendale. Installazione semplice grazie al sistema plug & play Alimentazione standard 230V AC. Come per la versione pneumatica, il cancello: si chiude solo quando la vacca è autorizzata a mangiare.





Vantaggi L'Port Electric

- Si chiude solo quando la vacca deve alimentarsi
- Ogni capo riceve la giusta quantità di concentrato
- Protegge la vacca durante l'alimentazione
- Evita urti e danni alla mammella
- Compatibile con la maggior parte delle stazioni in sala mungitura
- Nessun utilizzo di aria compressa
- Consumo ridotto (~50 kWh/mese)
- Alimentazione 230V AC
- Sistema plug & play





- Compatibilità universale con stazioni di qualsiasi marca e modello; design solido ed essenziale
- Massimo comfort animale: azzeramento delle espulsioni forzate dalla postazione
- Conforme ai requisiti per l'ottenimento di punteggi MDV

L'Port cancello di chiusura

Mangiare senza competizione

L'Port con ingresso 9–30V. Alimentazione 24V AC/DC

Spider	004-051-100	**BouMatic 110V***	004-030-300
DeLaval	004-032-300	**Dairymaster***	004-030-300
GEA	004-030-200	**Fullwood**	004-030-300
Lely	004-032-400	**SAC**	004-030-300
G.M. • Nedap	004-030-100		

Nota tecnica:
Per Dairymaster: necessario relè e PowerUnit 10A · 002-812-000
Per BouMatic 110V: necessario relè e alimentazione dedicata · 002-831-000
L'Port include sistema di controllo e cilindro
Staffe di montaggio laterali escluse
Si consiglia l'uso di aria trattata per aumentare la durata del cilindro L'Port e T'Port

Problemi di altezza per l'installazione dell'L'port nella vostra stalla?



T'Port back ingresso 9–30V, 24V AC/DC	**004-330-001**
T'Port per Spider	**004-330-101**
Morsetto parallelo per collegamento barre laterali	**004-349-000**

Altezza T'Port: 1940 mm

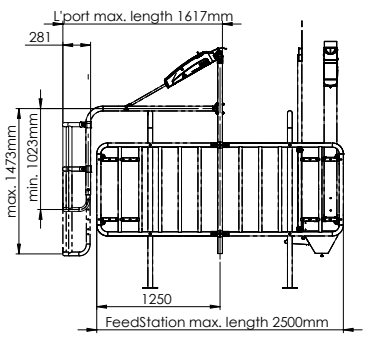

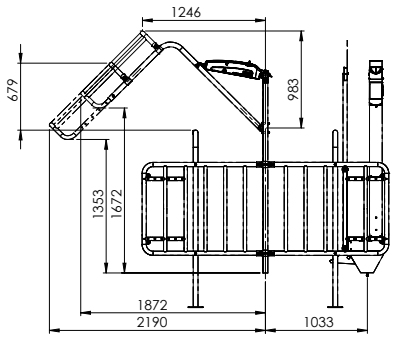

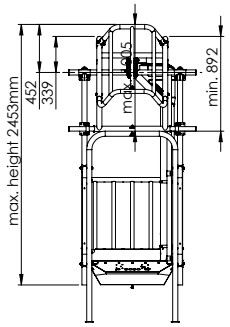

COMPONENTI DI MONTAGGIO



Staffa a croce zincata a caldo con 4 bulloni
001-910-000 1½" x 1¼" M10x25
001-911-000 1½" x 1½" M10x25



004-121-000
Morsetto a T 1½" x 1¼"
Completo di componenti di fissaggio



001-057-000
Staffa parallela T'Port
Per montaggio T'Port Back su barre laterali
(min. 4 pezzi per T'Port)



004-349-000
Morsetto parallelo per T'port
Per il fissaggio del T'port posteriore alle paratie laterali (min. 4 pezzi per T'port)



Alimentazione compressore
001-206-000 · Ø8×6 mm / 50 m nero
001-209-000 · Ø8×6 mm / 100 m nero



Alimentazione valvola compressore
001-459-000 · Ø12×10 mm / 100 m bianco



001-221-000
Valvola 3/2 – 1/8"
Senza bobina



001-579-000
Regolatore micro flusso
Per L'Port 2006–2010
1/8" × 1/8" regolabile su entrambi i lati



001-815-000
Regolatore micro flusso
Per L'Port dal 2010



002-480-000
Box di controllo L'Port
Con selettore a 3 posizioni



004-144-000
Morsetti DeLaval 1¼" Ø42,4 × 2,6 mm
Per stazioni DeLaval dal 2017



001-005-001
Lubrificante cilindro 20 g



004-250-200
Set tubi di supporto 1½" × 1¼" con morsetti
Compatibile con stazioni DeLaval e Lely



Cilindri e ricambi
001-422-000 → Cilindro L'Port Ø63 mm
004-348-000 → Cilindro T'Port Ø50 mm
005-543-600 → Kit revisione cilindro Ø80 mm



001-688-000
Testa cilindro Ø63 mm
Inclusi anelli di tenuta e bulloni di fissaggio

COMPONENTI PER ARIA SECCA E PULITA

001-620-000
Elemento filtrante regolatore – 002-206-000
Sostituzione consigliata annuale



002-209-000
Set filtri (2 pezzi) FP 1/2 – 002-208-000
Sostituzione consigliata annuale



002-207-100
Cartuccia filtrante 20 micron per regolatore di pressione 002-207-000
Sostituzione annuale obbligatoria



011-187-000
Kit completo alimentazione aria
(include tutti i componenti sotto elencati in un unico set)



002-207-000
Regolatore pressione per tubo aria 12 mm
Con filtro, separatore condensa e scarico automatico



002-204-000
Scarico condensa temporizzato
¼", 230V



001-164-000
Cavo di collegamento 5 m
Con presa 230V



001-645-000
Gomito 3/8" × 8/6 push-in
(per collegamento sotto serbatoio compressore)



004-142-000
Raccordo push-in
Ø12 → 8 mm (RL8 LVS)



082-253-050
Tubo aria PA12W
50 m – 12×10 mm nero



001-630-000
Raccordo push-in
1/4" × 12 mm



001-379-000
Tubo aria PA
25 m – 8×6 mm nero

Consumo aria in uso continuo: ≈ 7 litri/min per L'Port / T'Port. Si consiglia l'utilizzo di aria trattata per aumentare la durata del cilindro del compressore.

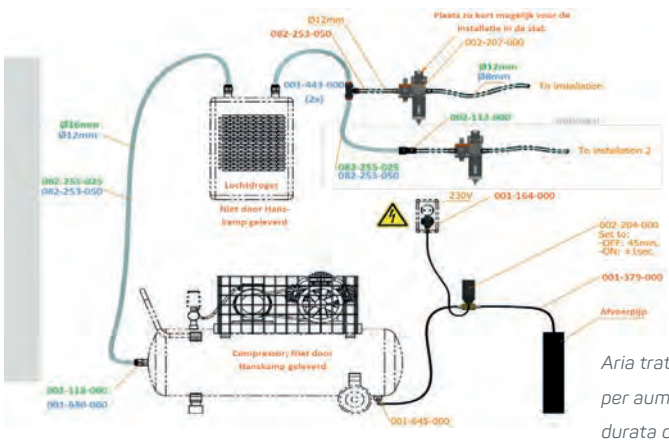

Aria trattata (condizionata) per aumentare la durata del cilindro del compressore



MultiDos

Dosaggio automatico di liquidi



MultiDos
Serbatoio (34 L) e 1 pompa
1 serbatoio per 1 stazione di alimentazione



MultiDos
Serbatoio (34 L) e 2 pompe
1 serbatoio per 2 stazioni di alimentazione



MultiDos
1 pompa in carter protettivo
1 pompa da serbatoio indipendente

Spider	036-211-005	036-212-005	036-213-005
BouMatic*	035-351-005	035-352-005	035-353-005
Dairymaster	036-341-005	036-342-005	036-343-005
DeLaval	036-331-005	036-332-005	036-333-005
Fullwood	035-351-005	035-352-005	035-353-005
GEA stazione di alimentazione	036-211-005	036-212-005	036-213-005
GEA Mlone	035-251-005	035-252-005	035-253-005
GM	035-151-005	035-152-005	035-153-005
Lely A2	036-411-005	036-412-005	036-413-005
Lely A3	-	-	036-463-005
Lely A4 / A5**	036-471-005	036-472-005	036-473-005
Lely Cosmix	036-471-005	036-472-005	036-473-005
Insentec/Idento	035-151-005	035-152-005	035-153-005
Nedap	036-111-005	036-112-005	036-113-005
SAC (Nedap)	036-311-005	036-312-005	036-313-005
SAC 24V AC	036-331-005	036-332-005	036-333-005

** Per BouMatic 110V è necessario alimentatore e relè (contattare ufficio commerciale)*

*** Verificare la presenza del sensore FPS (disponibile soluzione dedicata)*

MultiDos è fornito con: Ugello (003-518-000) Rotore (003-524-001) Tubo Q-prene (003-512-005) 5 metri di tubo di mandata (001-006-001)

Lunghezza max tubo aspirazione: 2 m

Lunghezza max tubo mandata: 5 m

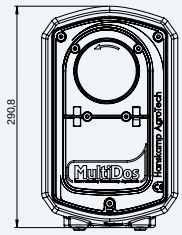

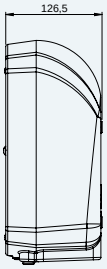

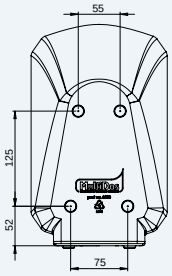

Non adatto a prodotti tipo melassa

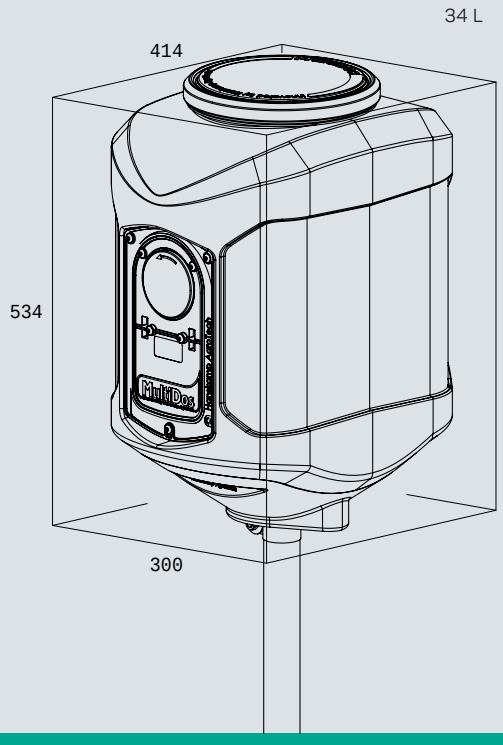

RACCOMANDATI PER L'INSTALLAZIONE



001-909-000
Morsetto a croce 1¼" x 1¼"
Per il fissaggio del serbatoio MultiDos sulla stazione



003-521-000
Tubo supporto contenitore 1¼"
Lunghezza 1190 mm, zincato



003-521-009
Kit fissaggio contenitore a parete



003-505-100
Contenitore MultiDos
Senza pompa, con staffa a parete

MultiFill

Riempimento automatico del contenitore MultiDos. MultiFill riempie automaticamente il contenitore direttamente dal serbatoio di stoccaggio



MultiFill 003-561-005

Lunghezza max tubo aspirazione: 2 m

Lunghezza max tubo mandata: 75 m

- *Fornito con materiali di montaggio Esclusi galleggiante (002-260-000) e tubo (001-006-001)*
- *1 galleggiante per ogni contenitore MultiDos*
- *Specificare colore (nero, blu, verde, arancione, rosso)*
- *Verificare misure pompa MultiDos (vedi pag. 20)*
- *Include sensore e allarme dopo 6 ore*

- **Riempimento automatico dal serbatoio**
- **Controllo semplice del livello**
- **Meno lavoro manuale**
- **Gestione automatica del sistema**





COMPONENTI MULTIDOS



003-518-000
Ugello
Con supporto in acciaio inox, foro 2,5 mm
003-544-000
Supporto ugello Lely A4/A5



003-524-001
Rotore in Q-prene
Completo di rulli, cuscinetti e componenti



003-512-005
Tubo Q-prene MultiDos
0,53 m con kit montaggio
Sostituire ogni anno



003-572-000
Raccordo passante (bulkhead)



003-517-000
Staffa a parete MultiDos 1 mm

COMPONENTI MULTIFILL



003-529-005
Tubo Q-prene MultiFill
0,48 m con kit montaggio



001-007-001
Tubo trasporto PVC
Ø7×10 mm (rotolo da 50 m)



001-171-000
Raccordo tubo Ø10×14 mm
001-171-001
Raccordo tubo Ø10×14 → Ø 7×10 mm



011-245-000
Motore MultiFill
Con sensore e allarme dopo 6 ore



002-260-000
Kit galleggiante
Richiesto 1 kit per serbatoio

PipeFeeder

Dosatore di concentrato senza sprechi

Per pellet e miscele di materie prime

Disponibile in tre configurazioni di dosaggio:
- 10 g → fino a 280 g/min
- 35 g → fino a 980 g/min
- 50 g → fino a 1,4 kg/min

Disponibile in 5 colori: nero, verde, blu, rosso, arancione

Versione lunga
1926 mm
26 L= 16,6 kg



227-134-000 ·

Versione standard
1440 mm
20 L = 12 kg

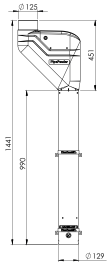

227-124-000 ·

Versione corta
1140 mm
16 L = 9,6 kg

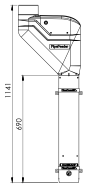

227-114-000 ·

Versione ultra-corta
821 mm
11,4 L = 6,8 kg

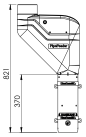

227-104-000 ·

Le versioni sopra indicate sono standard (prezzi soggetti a variazioni).

Adatto per alimentazione in sala di mungitura o distribuzione a intervalli regolari con avvio automatico

COMPONENTI E ACCESSORI



011-102-000
Staffa di montaggio Ø129 mm
2 staffe incluse per ogni PipeFeeder



011-102-001
Staffa di montaggio M10
Per montaggio su tubo da 1"



011-102-002
Staffa a parete Ø129 mm
Per fissaggio PipeFeeder a muro



001-934-000
Connettore motore DC M8
Per isolamento tra motore e albero di trasmissione



002-104-000
Manicotto di collegamento regolabile
Configurabile per Ø70, 80, 90, 100, 110 o 125 mm
Per collegamento a tubo coclea



002-053-000
Tubo caduta prodotto Ø129 mm
Lunghezza 990 mm
Per gestione doppio tipo di mangime



011-280-000
Staffa di montaggio per sala a uscita rapida (Rapid Exit)
Kit con staffa di montaggio per max. 4 PF in sala (Rapid Exit)

PIPEFEEDER STAND-ALONE



002-350-000
Pannello di controllo
Non richiede ControlUnit



002-340-000
Pannello di controllo 0-2 kg, 0-4 kg, 0-8 kg
Specificare la capacità desiderata in fase d'ordine



001-491-000
Supporto di montaggio ControlPanel
Compatibile anche con ultima versione



002-812-000 **PowerUnit 10A (fino a 16 motori)**
002-813-000 **PowerUnit 20A (da 16 a 31 motori)**



001-965-000
Cavo di alimentazione
2x1,5 mm LiYY / 100 m

SOLUZIONI PER SISTEMI LELY



001-358-000
Nuova versione! **PipeFeeder per Lely A4 e A5**
Kit PipeFeeder (1140 mm) con motore a impulsi IM
e staffa di montaggio plug & play



011-235-000 **Cavo con spina 10 m (IM pulse, Lely A4/A5)**
011-235-001 **Cavo con spina 3 m (IM pulse, Lely A4/A5)**



002-006-000
Cavo con spina per installazioni Cosmix

SPIDER
Innovated by Hanskamp

Alimentazione in sala mungitura interfacciata con Spider e riconoscimento della postazione

Novità. Ora disponibile con pratico monitor per sala di mungitura → Demo: spider.hanskamp.nl





Q.tà	Articolo	Q.tà	Articolo
2x3	009-606-000	2x11	009-622-000
2x4	009-608-000	2x12	009-624-000
2x5	009-610-000	2x13	009-626-000
2x6	009-612-000	2x14	009-628-000
2x7	009-614-000	2x15	009-630-000
2x8	009-616-000	2x16	009-632-000
2x9	009-618-000	2x17	009-634-000
2x10	009-620-000	2x18	009-636-000

Il controller include:

- Spider
- Cavi
- Materiali di montaggio
- PowerUnit
- Manicotto di collegamento

Esclusi:

- PipeFeeder
- Antenne Spider
- Bulloni per fissaggio a parete

Alimentazione in sala interfacciata con sistema di identificazione



Compatibilità universale con qualsiasi sala di mungitura!

Q.tà	Articolo	Q.tà	Articolo
2x3	009-006-000	2x11	009-022-000
2x4	009-008-000	2x12	009-024-000
2x5	009-010-000	2x13	009-026-000
2x6	009-012-000	2x14	009-028-000
2x7	009-014-000	2x15	009-030-000
2x8	009-016-000	2x16	009-032-000
2x9	009-018-000	2x17	009-034-000
2x10	009-020-000	2x18	009-036-000

Questo sistema di controllo viene fornito completo di PowerUnit, cablaggi, manicotto adattatore e minuteria di fissaggio. Esclusi modulo di controllo e tasselli per fissaggio a parete. Il motore IM-MT consente di frazionare l'erogazione del concentrato sull'intera durata della mungitura. Questa opzione non comporta variazioni di prezzo; contattare l'ufficio commerciale per i dettagli.

Alimentazione in sala tramite Pannello di controllo, senza necessità di transponder



Installazione semplificata grazie al nuovo motore IM!

Gestione individuale

Q.tà	Articolo
2x3	009-706-000
2x4	009-708-000
2x5	009-710-000
2x6	009-712-000
2x7	009-714-000
2x8	009-716-000
2x9	009-718-000
2x10	009-720-000

Gestione per lato

Q.tà	Articolo
2x8	009-816-000
2x9	009-818-000
2x10	009-820-000
2x11	009-822-000
2x12	009-824-000
2x13	009-826-000
2x14	009-828-000
2x15	009-830-000

Questo sistema di controllo viene fornito completo di Pannelli di controllo, relativi supporti di fissaggio, cablaggi, manicotto adattatore e minuteria. Esclusi tasselli per fissaggio a parete. Sono realizzabili configurazioni PipeFeeder per sale superiori a 2x10; contattare l'ufficio commerciale.



- Installazione adattabile in base all'angolo (30° – 70°)
- Struttura intelligente con mangiatoia forata, che consente un facile deflusso dell'acqua
- Montaggio semplice, adattabile a qualsiasi sala di mungitura

MultiFrame

Struttura robusta per sala di mungitura a spina di pesce (30° – 70°)

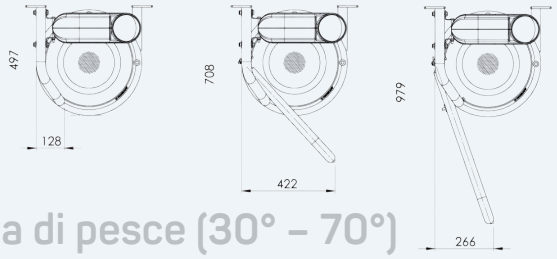

	MultiFrame 30° – Telaio base Inclusa mangiatoia forata	MultiFrame 40°, 50° e 60° Telaio base + divisorio corto Inclusa mangiatoia forata	MultiFrame 70° Telaio + divisorio lungo Con mangiatoia forata
Sinistro	075-121-000	075-221-000	075-321-000
Destro	075-111-000	075-211-000	075-311-000

RICAMBI



007-501-000
Telaio per mangiatoia destra
Installazione adattabile in base all'angolo



007-502-000
Telaio per mangiatoia sinistra
Installazione adattabile in base all'angolo



007-522-000
Mangiatoia forata in acciaio inox
Ø 425 mm, fori Ø 1,5 mm



007-522-001
Mangiatoia con tappo in acciaio inox
Ø 425 mm, con foro Ø 20 mm
Completa di tappo



007-504-000
Barriera corta
Per sale di mungitura a spina di pesce 40°, 50° e 60°



007-505-000
Barriera lunga
Per sale di mungitura a spina di pesce 70°



007-506-000
Kit di fissaggio barriere
Per montaggio su telaio MultiFrame



007-536-000
Binario 50x30x3 L=2000
Per l'installazione del MultiFrame

007-540-000
Kit fissaggio MultiFrame su rail
007-536-000

RICONOSCIMENTO DELLA POSTAZIONE



007-524-000
Supporto antenna
Per identificazione con collari DeLaval



007-525-000
Supporto antenna
Per Spider e Nedap su MultiFrame



007-535-000
Set guaine passaggio cavi

Kit con tubo passacavi
007-530-000 → Antenna per collari
007-531-000 → Antenna per transponder alla zampa
007-534-000 → Antenna per marche auricolari



Piastra schermante (anti-interferenza)
007-526-000 per MultiFrame 30°

PipeFeeder HighSpeed

Dosatore di concentrato per giostre di mungitura - Capacità fino a 20 kg/minuto



Configurazioni disponibili	Singola tipologia di mangime	Due tipologie di mangime con modulo Dump	Tre tipologie di mangime con modulo Dump	Quattro tipologie di mangime con modulo Dump
PipeFeeder corto (1146 mm) PipeFeeder Dump	029-110-030	2x 029-110-030 1x 011-165-100	3x 029-110-030 1x 011-165-100	4x 029-110-030 1x 011-165-100
MotorController Per un dosaggio estremamente preciso	002-816-000	002-817-000	002-818-000	002-819-000
SmartPanel Per alimentazione autonoma senza identificazione animale	002-345-123	002-345-223	002-345-323	002-345-423

Per una precisione assoluta!

Azionamento 100% elettrico, → non richiede aria compressa né vuoto



- Maggiore precisione di dosaggio
- Sviluppato specificamente per giostre di mungitura sprechi
- Distribuzione efficiente senza sprechi Struttura robusta in acciaio inox mungitura o alimentazione



MultiDos HighSpeed

Dosaggio di liquidi in giostra - Capacità: 1,5 litri/min

Configurazione esempio:

2x MultiDos HighSpeed	037-123-005
1x MotorController	002-816-000

Per liquidi a bassa viscosità (es. acqua)
Non adatto a prodotti tipo melasso



26

MOTORI

Motori
e componenti

MOTORI



001-652-000
Motore intelligente (IM) 28 RPM



001-652-10m
Versione aggiornata.
Motore intelligente tempo di mungitura (IM-MT) 28 RPM
Specificare tempo di distribuzione in fase d'ordine



011-021-000
Versione aggiornata
28 RPM, Spider · VC3 · VC4 · VELOS



011-095-000
RIM programmato – 28 RPM
Per: DeLaval · Fullwood · SAC · G.M.



011-125-001
RIM a impulsi (novità)
Per Lely A4/A5, Cosmix e sistemi pneumatici



001-001-000
Motore 40 RPM (grigio)
Con cavo 24V DC (GEA/Westfalia) · 001-440-000



001-440-000
Motore 40 RPM (grigio)
Senza cavo · 001-101-000



001-101-000
Cavo 2,5 m con connettore
Per motore 001-440-000 · 011-205-000



011-205-000
Motore vibrante
Per evitare ponti di mangime nel serbatoio



011-038-000
Motore MultiDos 24V AC
10 RPM programmato



001-631-000
Motore HighSpeed nero
120 RPM 24V DC (non compatibile con MD HS)

COCLEA DI ALIMENTAZIONE



002-514-000
Coclea 100 g
Con uscita inox e motore SolidState 5
Capacità: 2,8 kg/min
(disponibile anche con altre configurazioni)

001-360-000
Supporto motore e tubo coclea



001-361-000
Testa recupero coclea in acciaio inox



001-365-000
Bullone inox M6×95



001-537-000
Carta isolante



001-535-000
Box carter di isolamento in plastica



001-534-000
Raccordo M8

SISTEMA PROPYDOS



001-147-000
Kit valvole PropyDos



001-018-000
Cilindro PropyDos



001-131-000
Cilindro PropyDos
Con valvole

ALIMENTAZIONE GENERALE



Quadro con alimentatore 24V DC
002-812-000 → 10A
002-813-000 → 20A

Hanskamp online!

27

HANSKAMP
ONLINE

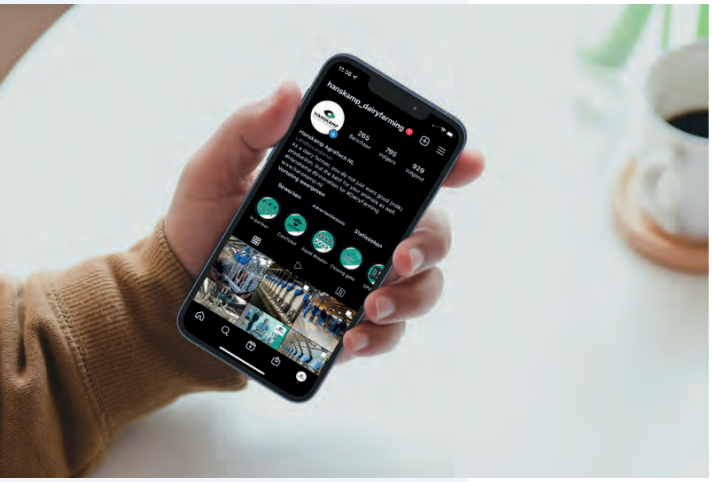

Seguiteci su Facebook, Instagram, TikTok e LinkedIn!

www.hanskamp.it

Non hai trovato la soluzione che cercavate? Contattaci direttamente!

Siamo operativi dal lunedì al venerdì, dalle 8:00 alle 17:00.

Puoi raggiungerci via e-mail all'indirizzo info@hanskamp.com, telefonicamente o tramite WhatsApp al numero +31 314 393 797 per il servizio tecnico.



HANSKAMP
Innovation for dairy farming

INNOVAZIONE PER L'ALLEVAMENTO DA LATTE A LIVELLO GLOBALE

Consulenza su misura

Per una proposta senza impegno o per una richiesta specifica, contattaci. Il nostro team commerciale è a tua disposizione per individuare la soluzione più adatta alla tua azienda.

Newsletter

Vuoi rimanere aggiornato sulle novità Hanskamp?

Registrati su **www.hanskamp.com** alla nostra newsletter.

Disclaimer legale

Nonostante la massima cura nella redazione del presente catalogo, Hanskamp AgroTech BV non può essere ritenuta responsabile per eventuali danni (diretti o indiretti) derivanti da errori o imprecisioni contenute nelle informazioni riportate. Le informazioni presenti nel catalogo non sono vincolanti e non danno diritto ad alcuna pretesa. Prezzi e specifiche possono essere modificati in qualsiasi momento senza preavviso. I prezzi indicati si riferiscono esclusivamente ai prodotti: installazione, assistenza e manutenzione non sono inclusi. Hanskamp AgroTech BV detiene tutti i diritti di proprietà intellettuale e altri diritti relativi alle informazioni contenute nel catalogo (testi, immagini, grafica, loghi, ecc.). È vietata la riproduzione o diffusione totale o parziale del presente catalogo senza autorizzazione scritta di Hanskamp AgroTech BV. I nomi di aziende e prodotti citati appartengono ai rispettivi proprietari. L'uso di marchi di terze parti ha esclusivamente finalità informative. Hanskamp AgroTech BV si impegna a rappresentare tali marchi in modo oggettivo, senza favoritismi e nel rispetto dei diritti di proprietà. A tutti i rapporti commerciali con Hanskamp AgroTech BV si applicano le condizioni generali di vendita. Tali condizioni sono disponibili su richiesta. Consultando le informazioni contenute in questo catalogo, si accettano le condizioni del presente disclaimer.

Xenonstraat 6
7031 HX Wehl, Paesi Bassi

tel +31 (0)314 - 393 797

e-mail info@hanskamp.com
internet www.hanskamp.com