HANSKAMP

Innovation for dairy farming

KATALOG



Innovation for dairy farming

2026

Innovation for dairy farming

Henk Hanskamp

Vorwort

Vor Ihnen liegt der Katalog von Hanskamp. Wir haben uns dazu entschieden, unsere Produkten mit ihren Preisen in einem separaten Preisliste zu veröffentlichen. Einen aktuellen Überblick unserer Artikel und Preise finden Sie auf unserer Website.

Innovation for dairy farming!
Um dieses Ziel gemeinsam verfolgen zu können, ist es mir wichtig, dass Jeder und Jede in unserem Betrieb den Raum, die Freiheit und die Sicherheit fühlt, um so optimal und angenehm wie möglich arbeiten zu können.
Ein starkes Fundament aus gegenseitigem Vertrauen gibt unseren Mitarbeitern und Mitarbeiterinnen das Handwerkszeug, um gemeinsam an einem zukunftsfähigen Milchviehmarkt zu arbeiten. Dabei ist Transparenz der Schlüssel. Sie findet sich überall bei Hanskamp – von den gläsernen Wänden in unserem Betriebsgebäude bis hin zum offenen Charakter unserer Lösungen. Daneben pflegen wir sowohl online als auch offline stets eine offene Geschäftskultur.

In diesem Katalog finden Sie das komplette Spektrum aller Hanskamp-Produkte. Möchten Sie einen auf Sie zugeschnittenen Preis? Dann besuchen Sie unseren Webshop: **webshop.hanskamp.nl/de**. Hier können Sie Ihr gewünschtes Produkt bestellen. Natürlich können Sie sich auch ganz unverbindlich von unseren Innendienstmitarbeitern beraten lassen.

Im Namen des Hanskamp-Teams

Mit freundlichen Grüßen,
Henk Hanskamp

Webshop



Inhalts angabe

01
Zukunftssichere Landwirtschaft

04 COWTOILET
06 FREILEBENSTALL
08 FEEDSTATION MOBILE

02
Lösungen für den Melkroboter und das Kraftfutterstation

10 SPIDER
12 BLACK-V
13 FEEDSTATION WALK-IN
14 FEEDSTATION WALK-THROUGH

02
Lösungen für den Melkroboter und das Kraftfutterstation

16 FEEDSTATION WALK-THROUGH EXTENDED
17 L'PORT ELECTRIC
18 L'PORT
20 MULTIDOS
21 MULTIFILL

03
Fütterung im Milchstall

22 PIPEFEEDER
24 MULTIFRAME

04
Füttern im Karussell

25 PIPEFEEDER HIGHSPEED
25 MULTIDOS HIGHSPEED

05
Motoren und allgemeine Teile

26 MOTOREN
27 HANSKAMP ONLINE

04

COWTOILET



CowToilet

Eine Innovation von Hanskamp. Die kuhfreundliche Lösung, um Stickstoff im eigenen Bewirtschaftungskreislauf zu behalten.

- **Universell einsetzbar in jeder kuhstall**
- **Rohstoffe gezielter und präziser einsetzbar**
- **Mehr als 40% Reduktion von Stickstoffemissionen**

Urine Werte

Stikstoff	6 kg/m3
Phosphat	0 kg/m3
Kalium	12 kg/m3

Besuchen Sie unseren YouTube-Kanal für weitere Informationen.

Das freiwillige Uriniersystem für Kühe

Das Beste für die Kühe tun und das Meiste aus dem Land holen! Jeder Milchviehalter weiß, dass eine Kuh die gesund ist und sich wohl fühlt in ihrer Haut bessere Leistungen erbringt. Doch auch das Land muss in einem guten Zustand sein, um guten Ertrag zu bringen. Die CowToilet verbindet diese zwei Visionen miteinander.

Die CowToilet sorgt dafür, dass Urin getrennt vom Festmist aufgefangen wird. Durch die direkte Trennung und das Absaugen des Urins wird im und um den Stall herum eine bessere Luftqualität erzielt. Zudem wird der Boden des Stalls durch die Nutzung der CowToilet sauberer und trockener gehalten, woraus letztendlich eine bessere Stallhygiene und höhere Klauengesundheit resultieren.

Indem der Urin vom Mist getrennt aufgefangen wird, entsteht auch kein Ammoniak und der im Urin enthaltene Stickstoff kann sich nicht verflüchtigen.

Als Folge davon bleibt mehr Stickstoff im Urin enthalten, der dann als Kunstdüngerersatz genutzt werden kann. Auf diese Weise kann jedes Jahr viel Kunstdünger ingespart werden. Das getrennte Auffangen des Urins mit der CowToilet bedeutet eine effizientere Rohstoffnutzung und weniger Stickstoffemissionen im Viehbetrieb.

HANSKAMP
Innovation for dairy farming

tel +31 (0)314 - 393 797
e-mail info@hanskamp.de
internet www.hanskamp.com

ERSATZTEILE



Satz von Überholungsteilen
Für die 1-Jahres- bis 12-Monats-Wartung CowToilet
005-585-000



Satz von Überholungsteilen
Für 1x in 3 Jahren Wartung CowToilet
005-586-000



Zylinder-Überholungskit Ø80 für CowToilet
005-543-600



Urinsensor Drucktransmitter 5 VDC
005-570-004



Urinpumpenschlauch-Überholungskit inkl. Schmierfett
005-570-200



Überholungsset CowToilet Gaze im Urinal
005-508-600



Zylinderfett, für langsame Bewegung (50 g)
001-005-001

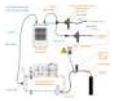

Produktsatz für die Luftversorgung KuhToilette
011-189-000



Reperatursatz Zylinder für Lport und Schliessbügel Ø63
001-422-000

Ein revolutionäres System, das den Stickstoff in Ihrem eigenen Betrieb hält!

- Weniger Geruchsbelästigung
- Besser für die Atemwege

- Keine Stickstoffablagerung in nahe gelegenen Naturschutzgebieten
- Einsparung von Nährstoffen auf dem Hof

- Kann in jedem Stall untergebracht werden, auch mit Weidegang

- Bessere Klauengesundheit
- Sauberere Luft

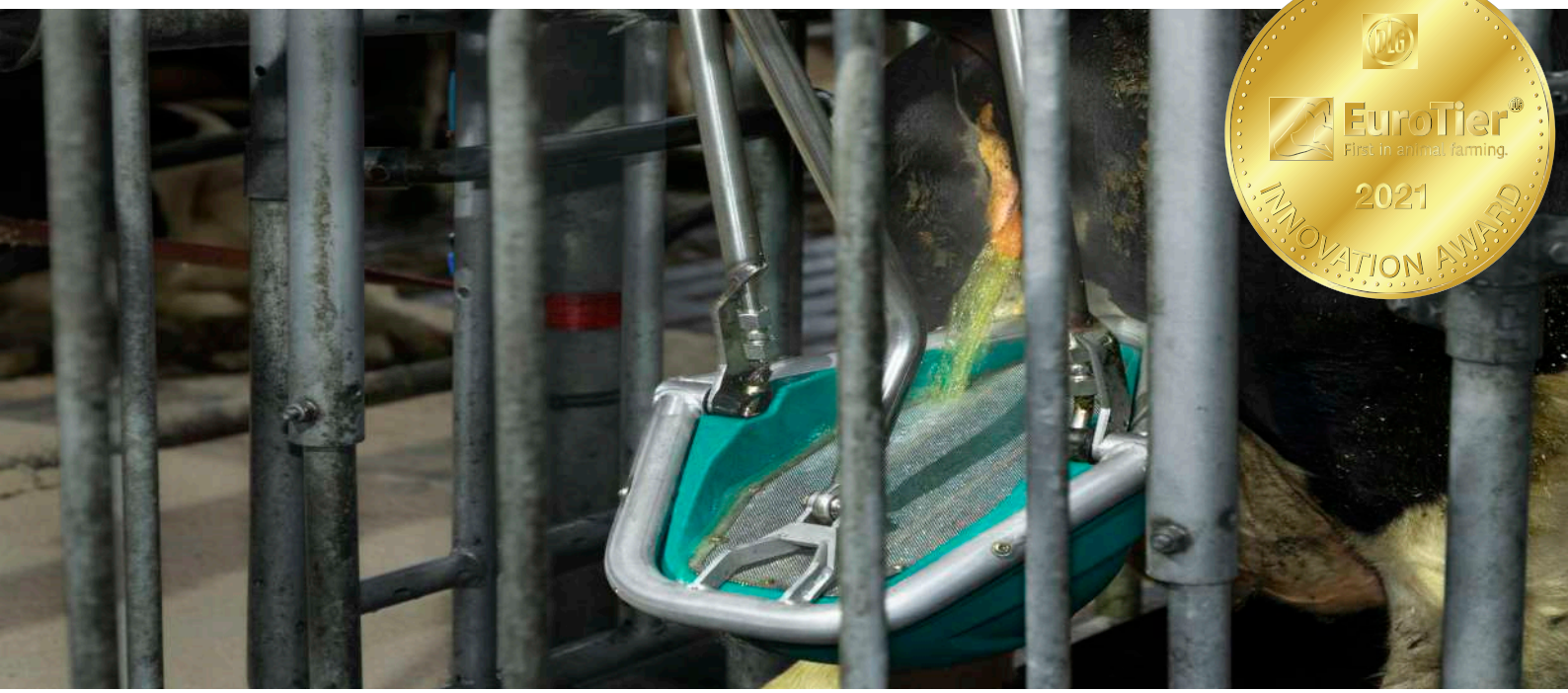

Wie funktioniert das?

Eine Kuh ist nicht stubenrein, aber doch ein Gewohnheitstier. Die CowToilet nutzt einen natürlichen Nervenreflex, der ein Urinierbedürfnis bei der Kuh verursacht. Die CowToilet wird an einer Kraftfutterstation angebracht. Nachdem die Kuh ihre Brocken gefressen hat, wird sie angeregt, in die CowToilet zu urinieren. Dafür wird der Rand der CowToilet gegen das Zentralband des Euters platziert, wodurch die Kuh zu urinieren beginnt. Der Urin wird im Behälter der CowToilet aufgefangen und dann abgesaugt und getrennt aufbewahrt.

06

FREILEBENSTALL



FreiLebenStall

Eine neue Innovation von Hanskamp. Ein Stall mit viel Bewegungsfreiheit für die Kuh und einer Einstreu aus Sand oder organischem Material.

Besuchen Sie uns YouTube Kanal für weitere Informationen.

Der Stall der Zukunft

Ein FreiLebenStall ist ein Stall ohne Beton, Stahl und Gitter, aber mit einer feinen Einsteu. Die ingesamt 20 m2 pro Kuh gewährleisten ein optimales Lebensumfeld für die Kuh. Der FreiLebenStall in kombination mit der richtigen Einstreu ergibt einen hochwertigen organischen Dünger, der sich sehr gut zur Düngung des Bodens eignet. Ein besseres Lebensumfeld für die Kuh, den Landwirt und die Natur. Organische Substanz ist wichtig für den Boden des Landes, eine gute Versorgung mit organischer Substanz ist wesentlich für gute Ernteerträge.

Mehrere Testbetriebe haben gezeigt, dass hohe somatische Zellzahlen in diesem neuen Stallkonzept der Vergangenheit angehört!

HANSKAMP
Innovation for dairy farming

tel +31 (0)314 - 393 797
e-mail info@hanskamp.de
internet www.hanskamp.com

Der Stall der Zukunft

Eurotier 2022 innovation award!

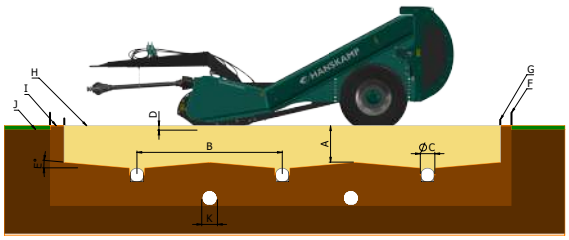

Buchstabe	Bedeutung	Richtwert
A	Tiefe des Sandbettes	50 cm
B	Abstand zwischen den Drainagen	Mindestens 200 bis maximal 250 cm
C	Durchmesser der Abflussrohre	ø60 - 90 mm
D	Tiefe der Reinigung BeddingCleaner	< 5 cm
E	Gefälle zu den Abflussrohren	2%
F	Sicherheitsfolie	KIWA 1 mm (muss zertifiziert sein)
G	Folie zur Urinableitung zur Drainage	Feste Folie, z. B. landwirtschaftlicher Kunststoff. Dicke 0,2 mm
H	Drainagesand	250 µm bis 500 µm
I	Erhöhter Sand, um ein Gefälle für die Drainage zu schaffen	Keine Anforderungen
J	Bodenniveau	
K	Drainagerohr zur Kontrolle	ø60 - 90 mm, das zu Kontrollzwecken in einer Grube endet
N/A	Zentrales Drainagerohr	ø110 mm
N/A	Gefälleanteil zentrale Entwässerungsleitung	0 - 0,5 %, sofern sie nicht ansteigend ist!!!

- Weniger Geruchsbelästigung
- Besser für die Atemwege
- Geringe Wartung
- Nährstofferhaltung in den Betrieben
- Keine Stickstoffablagerung in nahe gelegenen gebieten
- Hoher Kuhkomfort
- Niedrige somatische Zellzahl
- 20qm pro Kuh



Wie funktioniert der BeddingCleaner?

Diese Machine ist ein wesentlicher Bestandteil des FreiLebenStall-Konzepts und entfernt die täglich frischen Kuhfladen aus der Einstreu. Der BeddingCleaner ist eine Art mobiles Sieb und wird von einem Traktor über die Einstreu des FreiLebenStall gezogen. Am idealsten ist es, wenn die Einstreu ein- oder zweimal am Tag gereinigt wird.

Die Maschine siebt die oberste Schicht der Einstreu und nimmt den Kuhmist von der Einstreu auf und deponiert ihn im Auffangbehälter der Maschine, die saubere Einstreu fällt durch das Siebband und wird wieder auf die Stalleinstreu gelegt.

08

FEEDSTATION
MOBILE



FeedStation Mobile

Die FeedStation Mobile ermöglicht die individuelle und automatische Kraftfutterausgaben von Kühen auf der Wiese.

Robuste Konstruktion

Das FeedStation Mobile kann einfach mit einem Traktor oder 4x4-Fahrzeug auf der Wiese platziert werden. Alle Teile der Futterstation sind gegen verschiedene Wetterbedingungen resistent und vom Landwirt leicht zu bedienen. Außerdem verfügt sie über ein eingebautes 2230-Liter-Silo, das mit einem Traktor oder einer Schaufel leicht nachgefüllt werden kann.

- Energieversorgung durch Fotovoltaikanlagen
- 4G-Internet
- Bis zu 2 Futtersorten pro Futterstelle
- Gesteuert durch Spider-Fütterungscomputer
- 2 oder 4 Futterstellen



Automatische und individuelle Kraftfutteraus-gabe für Milch- und Fleischvieh auf der Wiese

3 Sterne auf dem Innov'Space 2024!

Mit FeedStation Mobile können Sie

- Das Tierwohl durch Bereitstellung einer Kraftfutterration während des Weidegangs verbessern.
- Die Futterkosten kontrollieren.
- Die Milch- und Fleischproduktion optimieren.
- Die Futterverteilung so weit wie möglich automatisieren.
- Die Futterverteilung aus der Ferne über Telefon, Tablet oder Computer verwalten und überwachen.

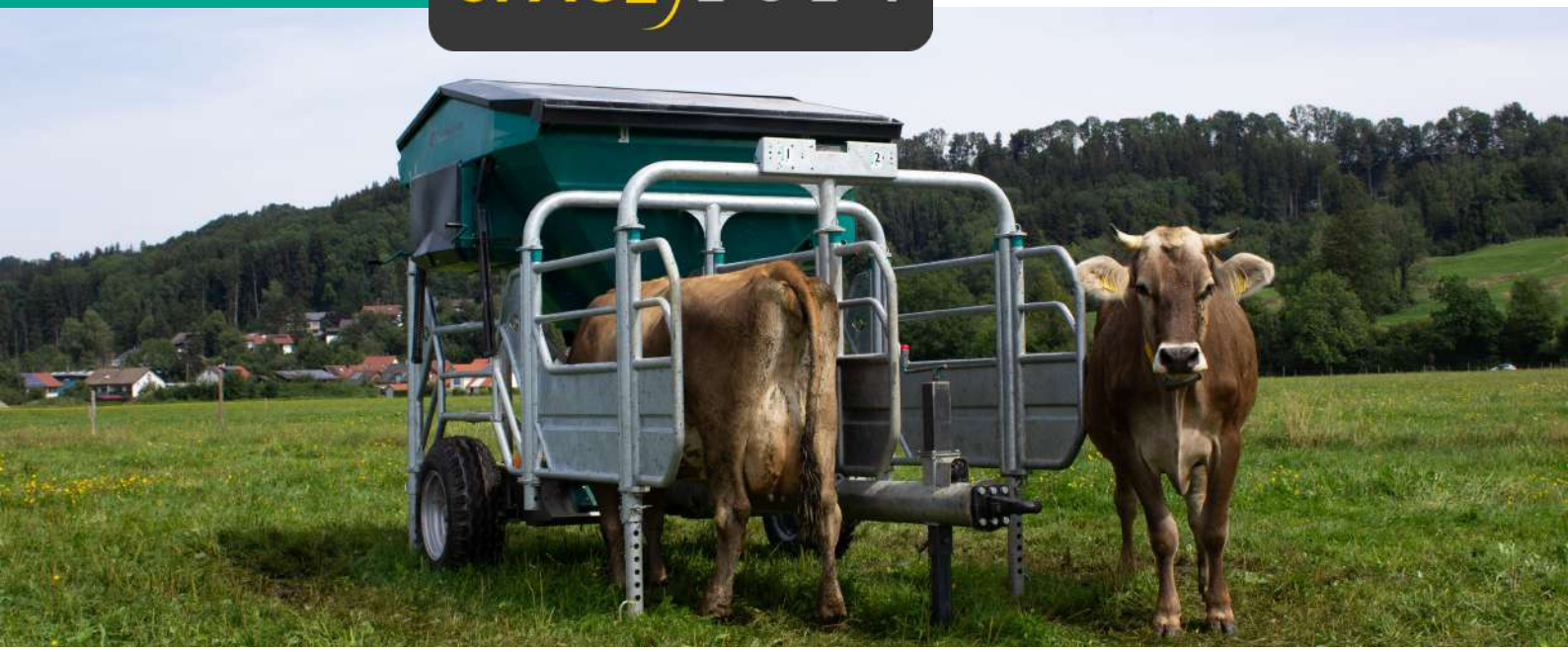

Wie funktioniert das FeedStation Mobile?

Das FeedStation Mobile ist standardmäßig mit 2 oder 4 Futterstellen ausgestattet und kann bis zu 2 Futtersorten pro Futterstelle gleichzeitig ausgeben. Das Fütterungsstation arbeitet dank integrierter Photovoltaikanlage unabhängig vom Stromnetz. Die automatische Fütterung wird von Spider, dem Fütterungscomputersystem, gesteuert. Über ein Smartphone, Tablet oder einen Computer kann der Landwirt leicht überwachen, was jede Kuh gegessen hat. Die Identifizierung jedes Tieres erfolgt über Ohr- oder Halstransponder. Das FeedStation Mobile funktioniert auch im Stall, indem das System einfach in eine Steckdose gesteckt wird. So kann das FeedStation Mobile das ganze Jahr über sowohl im Stall als auch im Außengelände eingesetzt werden.



Spider

Der einzigartige Fütterungscomputer

Spider ist unserer Fütterungscomputer, mit dem sich automatisch und individuell Kraftfutter im Melkstand oder in den Kraftfutterstationen verabreichen lässt. Spider ist interessant für jeden Milchviehhalter, der automatisiert und wirtschaftlich füttern will, unabhängig von der Betriebsgröße.

Der Spider kann sowohl in der Futterstation(S. 12) als auch im Melkstand (S. 18) verwendet werden.

Jetzt auch mit Waage erhältlich, die Wachstumsüberwachung Ihrer Herde!

Das Wiegen von Kühen mit einer Waage bietet eine Reihe von Vorteilen:
Überwachung von Wachstum und Produktion: Regelmäßiges Wiegen der Kühe kann helfen, Wachstum und Produktion zu verfolgen.
Erkennen Sie Gesundheitsprobleme, Gewichtsverlust oder Gewichtszunahme. Dies kann eine frühzeitige Behandlung und Genesung fördern.
Steigerung der Effizienz: Das Wiegen von Kühen erleichtert bestimmte Entscheidungen
Das Wiegen und Überwachen des Viehbestands kann dabei helfen, datengestützte Entscheidungen in Ihrem Betrieb zu treffen.



SCALEUNIT



005-190-000
ScaleUnit
Waage für Spider

- ✓ Einfache und benutzerfreundliche Bedienung
- ✓ Liest alle gängigen Transponder aus
- ✓ Mit dem Smartphone, Tablet oder PC zu bedienen
- ✓ An Managementprogramme anschließbar

IOS & Android app

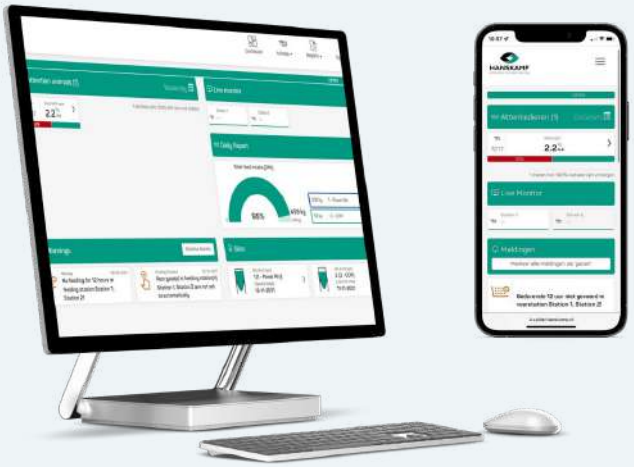

GET IT ON Google Play

Download on the App Store

Jetzt auch von überall eine sichere Verbindung über **GoToSpider.com** (vorausgesetzt, Ihr Spider ist mit dem Internet verbunden)

OPTIES



005-100-000
SpiderServer
inkl. Futterprozessor, Tag-Reader, 4-Port-Switch, WiFi, 16 Antennen Eingänge, 16 futterdosierer, 12 Ventile und 4 Sensoranschlüsse



005-115-000
SpiderClient
Tag-reader,16 Antennen Eingänge, 16 futterdosierer, 12 Ventile und 4 Sensoranschlüsse

Auslesen aller gängigen Transponder



OPTIES



Point-to-point Lan verbindung
005-140-000



5-Port switch
005-118-000



8-Port switch
005-118-100



4G Router Für Spider
005-123-000



Dongle hotspot Spider
005-125-000



SpiderAntenne 134,2 kHz
Auslesen aller gängigen Transponder
mit Ausnahme alter NEDAP-Transponder
005-150-200 grün
005-150-300 blau
005-150-400 rot



005-145-100
SpiderAntenne 120 kHz
Auslesen alter NEDAP-Transponder



005-165-000
BodenAntenne mit EWA
Edelstahl 800 x 400 mm 20 x 5 mm



005-120-000
Schutzkappe EWA
Für BodenAntenne



005-109-000
Kommunikationskabel SF/UTP CAT5E 100 m
Verbindung zwischen SpiderServer und Router



001-972-000
SolidState 5 kabel 100m, 5x 0,5 m
Motor kabel verlängern



005-108-000
Kabel 2,5 mm2 100 m
Verbindung zwischen Spider und PowerUnit



002-812-000 **PowerUnit 10A - 16 Motoren**
002-813-000 **PowerUnit 20A 16 - 31 Motoren**



011-150-000
Endschalter met Feder



005-061-000
Satz mit SpiderTag, Halsbändern & Halsbandnummern
Bitte geben Sie bei Ihrer Bestellung die Anzahl der Tiere an.



005-180-000
Verbessert! **SpiderTag 134,2 kHz FDX-B (ISO-konform)**
Hülse für SpiderTag ebensfalls erforderlich



005-185-000
SpiderTag Schutzhülle
Zum Schutz des Transponders, pro 10 stk. bestell bar



005-055-000
Halsband mit Schnalle
L = 1,3 m B = 40 mm



005-060-000
Halsbandnummern 0 bis 9
Pro Nummer, verpackt pro 10 Stück



004-318-000
Gewicht zum Kuhhalsband 460 g



005-130-000
FieldTester
zum Prüfen des Antennenfeldes 120-134,2 kHz



005-137-000
Ersatzteilset
Bestehend aus Antenne, Spider-PCB und Trägerplatte.

12

BLACK-V

Black-V

Kompakter anti-verschütt Pulverdosierer

	5 g pro Portion (Pulver)	10 g pro Portion (Pellets)	30 g pro Portion (Pellets)
Spider · GEA Futterstation · Nedap	002-674-111	002-674-011	002-674-021
GEA monobox (ink. Bügel und auspuff)	002-673-141	002-673-041	002-673-040
Dairymaster	002-673-121	002-673-021	002-673-020
Lely Cosmix	002-677-121	002-677-021	002-677-020
BouMatic · Fullwood · G.M. · SAC · DeLaval VMS	002-672-121	002-672-021	002-672-020
DeLaval Kraftfutterstation	002-672-111	002-672-011	002-672-010
Lely A4 · Lely A5 (ink. Bügel,Container und auspuff)	002-677-131	002-677-031	002-677-030

- Dosierung von Pulver und Pellets
- 5 oder 15 Gramm pro Portion
- Verschüttfrei und präzise
- Ideal für DeLaval-Produkte







OPTIES



001-845-000
Halterung 3 mm
Passend aan muur en buis 1" & 1¼"



011-246-000
Montagehalterung für GEA Monobox / R9500



001-357-000
Montagehalterung für Lely A4 und A5



011-205-000
Vibrationsmotor
zur Vermeidung von Brückenbildun



002-055-000
Lagercontainer 28 L
Durchsichtig weiss, Bestand sichtbar



001-849-000
Auslass Black-V
002-021-000
Jetzt mit Klemmbügel





001-883-001
Stahlschnecke
Als Ersatz für 15- und 50-Gramm-Plastikmörser



011-265-000
Fallrohr Black V Edelstahl Ø129x2 l = 990 mm



FeedStation Walk-In

Universelle & modulare Kraftfutterstation



MONO

042-010-000



DUO

042-020-000



TRIO

042-030-000





Für maßgeschneiderte Preise wenden Sie sich bitte an unseren Innendienst.

- *Erweitern Sie Ihre Kraftfutterstation mit einem L'port (Seite 17), MultiDos Flüssigkeitsdosierer, einem zusätzlichen PipeFeeder oder Black-V.*
- *Mono' bezeichnet eine Futterstation, ‚Duo' bezeichnet zwei benachbarte Futterstationen (ein Zwischengitter) und ‚Trio' bezeichnet drei benachbarte Futterstationen (zwei Zwischengitter).*
- *Wenn Sie mehr als drei Futterstationen verknüpfen möchten, kontaktieren Sie uns für ein Angebot.*

OPTIES



004-246-000
Halterung für Ohr Antenne



004-218-000
EWA Antennenplatte
Für die Antennenmontage Steuerschrank Nedap



004-203-000
Futterschale Edelstahl



004-217-001
Abschirmplatte 5 mm
Passend für Seitengitter Ink M8 Befestigungsmaterial



Kast montage unit Ø42,4 mm
Geeignet für Kabelschutzrohr und Steuerschränke

004-247-001	Schwarz
004-247-002	Grün
004-247-003	Blau
004-247-004	Rot
004-247-005	Orange

14

FEEDSTATION
WALK-THROUGH

FeedStation Walk-Through

Die kuhfreundliche Durchlauffutterstation





MONO

043-060-000



DUO

043-070-000



TRIO

043-080-000

Wählen Sie Ihren PipeFeeder nach Portionsgröße, Länge und Farbe aus, siehe Seite 22. Wenn Sie eine andere Portionsgröße oder eine andere Länge benötigen oder mehr als zwei Futtersorten in der Fütterungsstation verwenden möchten, wenden Sie sich bitte an unseren Verkaufsabteilung.

** Mono steht für eine Futterstation, Duo für zwei verknüpfte Futterstationen und Trio für drei verknüpfte Futterstationen. Es ist möglich, mehr als drei Fütterungsstationen miteinander zu verbinden. Für maßgeschneiderte Preise wenden Sie sich bitte an unsere Verkaufsabteilung.*
** Verknüpfung mit Spider Futtercomputer, 1 bis 4 Futterstationen. Für zusätzliche Fütterungsstationen oder außerhalb der Reichweite von 10 Metern ist ein SpiderClient erforderlich. Exkl. Antennen.*

- Futterstation wird vorwärts verlassen
- Optimaler Kuhverkehr
- Schneller und angenehmer Wechsel der Kühe



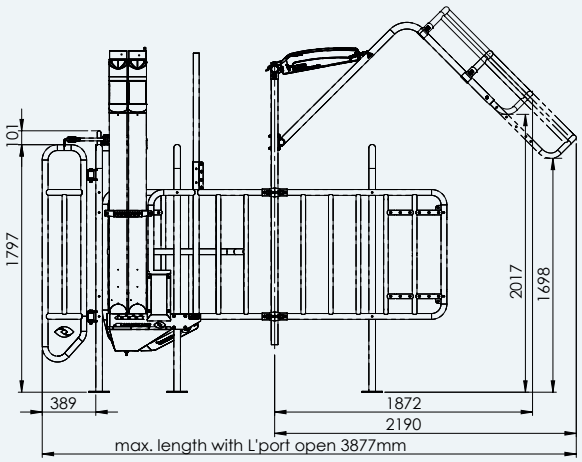



OPTIONEN



004-247-001
Schrank-Montageplatte "1¼" (Ø42.4mm)"
Geeignet für Kabelschutzrohr und Steuerschränke Hanskamp Spider /PowerUnit, DeLaval ALPRO / DelPro und Nedap Velos
In den Farben: Blau, Grün, Orange, Rot oder Schwarz



004-245-000
Bausatz Lely Identifikation
Passend zur FeedStation Walk-In und Walk-Through



005-513-000
Breite Reduzierbügeln mit T-Schellen
für FeedStation



004-250-200
Satz von Stützrohren 1½" x 1½" mit Rohrschellen

002-053-000
Fallrohr Edelstahl Ø129 mm
L = 990 mm, zur Erweiterung auf drei Futtersorten



004-260-000
Halterung für 3 oder 4 PipeFeeder



011-265-000
Black-V Fallrohr auf FeedStation



002-105-000
Satz Black-V an der FeedStation



002-055-001
Container Black V mit Halterung

ERSATZTEILE



002-481-000
Steuerung Walk-Through



001-277-000
Ventil 3/2 für T'port
1/8'' ohne Spule



004-348-000
T'port Revisionssatz



Lichtschranke 24V AC/DC
004-338-000 · Für FeedStation geliefert vor 2018
004-338-100 · Für FeedStation geliefert ab 2018



004-217-001
Abschirmplatte SENDZIMIR FS 2 mm mit HANSKAMP Logo
passend im Seitengitter inkl. M8 Befestigungsmaterial



007-535-000
Set für Nackenerkennung
Spider + Nedap Solid Antenna



011-266-000
Neu! **Ohrerkennung Delaval**

Nun auch mit 3 oder 4 Futtersorten lieferbar!

Erweitern Sie Ihre Kraftfutterstation mit einem zusätzlichen PipeFeeder, Black-V Pulverdosierer oder MultiDos Flüssigkeitsdosierer.

12 BLACK-V

20 MULTIDOS

22 PIPEFEEDER

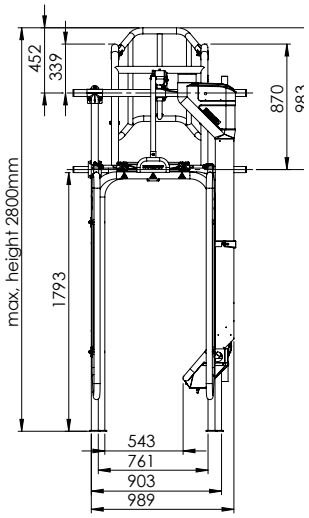

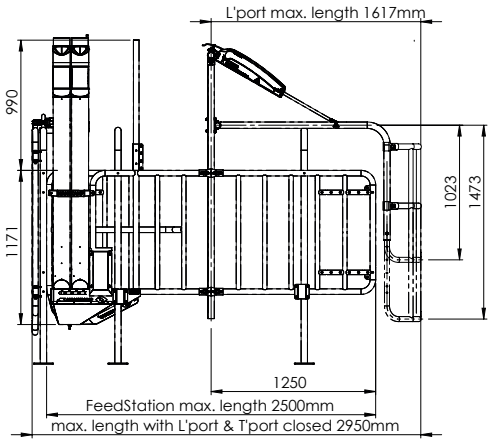

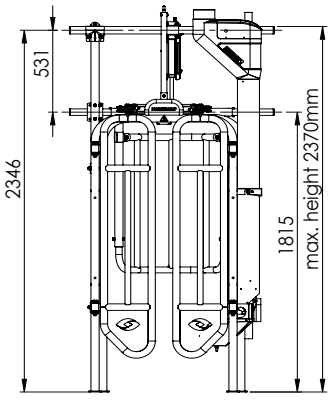

16

FEEDSTATION
WALK-THROUGH
EXTENDED



FeedStation Walk-Through extended

Die kuhfreundliche erweiterte Durchgangsfutterstation



MONO

044-060-000



DUO

044-070-000



TRIO

044-080-000

Die FeedStation Walk-Through extended ist standardmäßig mit einem PipeFeeder ausgestattet. Diese Fütterungsstation kann an jedes Steuergerät angeschlossen werden und wird ohne Kuherkennung und Steuerung geliefert.

Die erweiterte Fütterungsstation kann leicht auf maximal 4 PipeFeeder, MultiDos für die Dosierung von Flüssigkeit oder einen Black-V für die Dosierung von Pulver erweitert werden. Darüber hinaus können mehrere FeedStations einfach miteinander verbunden werden.

- ✓ Geringere Klauenbelastung durch Vorwärtsbewegung
- ✓ Keine Euterschäden durch das schließende Tor
- ✓ Optimierter Kuhverkehr im Stall
- ✓ 10 Sekunden schnellerer Kuhwechsel im Vergleich zur Walk-in-Futterstation
- ✓ Benötigt mehr Platz in Längsrichtung, spart aber pneumatische Gitter und damit Energie- und Investitionskosten
- ✓ Ideale Kraftfutterstation in Kombination mit Batch-Melken, siehe die FeedStation Walk-Through



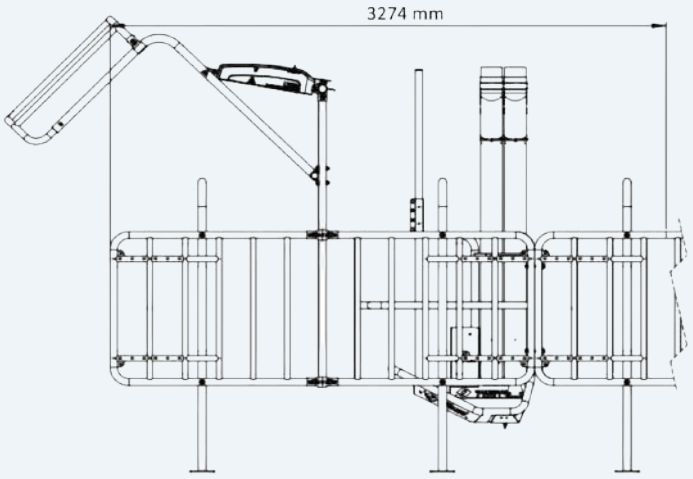



NEU

L'Port Electric

In aller Ruhe Kraftfutter fressen





Ab Mitte 2025 wird das L'Port- Schließbugel neben der bestehenden pneumatischen Version auch in einer elektrischen Version erhältlich sein. Diese neue Option bietet den Viehhaltern zusätzliche Flexibilität je nach ihren Bedürfnissen und Betriebsbedingungen. Die Plug-and-Play-Konstruktion erleichtert die Installation, und dank des Anschlusses an 230 V Wechselstrom ist die elektrische Version für die meisten Fressstände geeignet. Wie die pneumatische Version schließt sich der L'Port Electric nur, wenn die Kuh die Erlaubnis zum Fressen hat, was zusätzlichen Schutz bietet und Verletzungen des Euters verhindert.

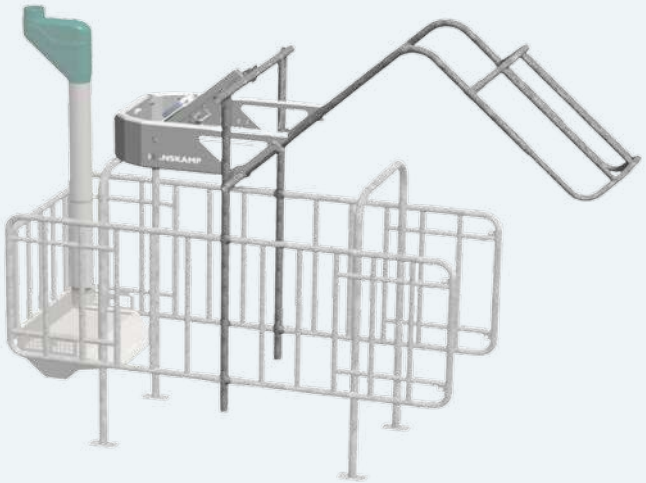



- ✓ Schließt sich nur, wenn die Kuh die Erlaubnis zum Fressen hat
- ✓ lJede Kuh bekommt die richtige Kraftfutterration
- ✓ Schützt die Kühe, die essen
- ✓ Kein Verletzen des Euters mehr
- ✓ Passt an die meisten Melkstand- Futterstationen
- ✓ Keine Druckluft erforderlich
- ✓ Spart +/- 50 kWh pro Monat
- ✓ Funktioniert mit 230V AC
- ✓ Plug and Play





L'port Schließbügel

In aller Ruhe Kraftfutter fressen

- Passt auf jede Marke und jeden Typ Kraftfutterstation.
- Solides, einfaches Design
- Optimaler Kuhkomfort, Kühe werden nicht mehr aus der Kraftfutterbox vertrieben

L'port Schliessbügel, Input 9-30V, Spannung 24V

Spider	004-051-100	BouMatic 24V	004-030-300
DeLaval	004-032-300	Dairymaster*	004-030-300
GEA	004-030-200	Fullwood	004-030-300
Lely	004-032-400	SAC	004-030-300
G.M. • Nedap	004-030-100		

**Für Dairymaster bieten wir eine externe Stromversorgung an: PowerUnit 10A · 002-812-000 ·*

** Für BouMatic 110v bieten wir eine externe Stromversorgung mit Relais an: · 002-831-000 ·*

- *Inkl. Steuerung und Zylinder. Exkl. Befestigungsklemmen für Seitengitter.*
- *Für eine längere Lebensdauer des L'port- und T'port-Zylinders empfehlen wir eine Luftversorgung mit Filteranlage.*
- *HINWEIS: 4 x Kreuzklemme erforderlich, Spezifikationen siehe Seite 19.*

Ist unser Schließbügel L'port zu hoch für Ihren Stall?



T'port back, input 9-30V, 24V AC/DC	004-330-001
T'port back, für Spider	004-330-101
Parallelklammer für verbindung mit Seitengitter	004-349-000

Höhe vom T'port: 1.940mm

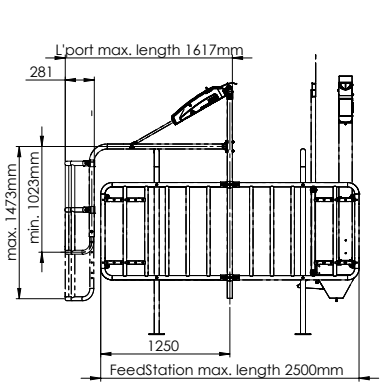

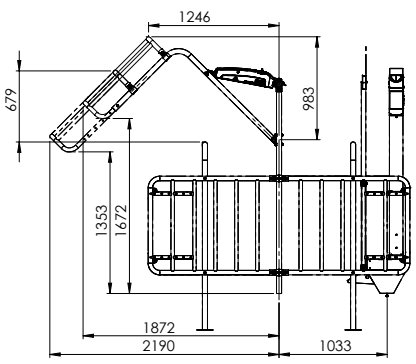

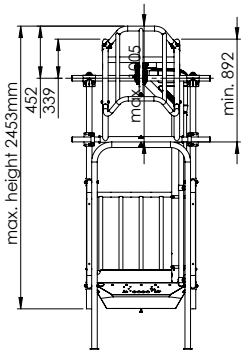

ERSATZTEILE



Kreuzschelle 2-teilig
001-910-000 1½" x 1¼" M10x25
001-911-000 1½" x 1½" M10x25
Zur Befestigung der L'port an den Seitengitter.



004-121-000
T-Schelle 1½" x 1¼"
inkl. Befestigungsmaterial



001-057-000
Vollschelle
1½'' 40 x 5 mm, verzinkt für Montage auf Dairymaster Seitengitter



004-349-000
Parallelbügel T'port
für die Montage von T'port Back an Seitengittern (mind. 4 Stück pro T'port erforderlich)



Luftleitung PA
(Versorgung Kompressor-Ventil)
001-206-000 · Ø8x6 mm /50 m Schwarz
001-209-000 · Ø8x6 mm /100 m Schwarz



Luchtleiding PA
(voeding compressor-ventiel)
001-459-000 · Ø12x10 mm /100 m wit



001-221-000
Ventil 3/2 1/8"
Ohne Spule



001-579-000
Mikrogeschwindigkeitsregler
Für Schließbügel Lieferjahr 2006-2010
1/8" x 1/8" (zweiseitig regelbar)



001-815-000
Mikrogeschwindigkeitsregler
Für L'port Lieferjahr ab 2010



002-480-000
Steuerung L'port
Mit 3-Standen-Schalter



004-144-000
Klemmrohr DeLaval 1¼", Ø42,4 x 2,6 mm
Zur Montage an DeLaval Futterstationen, die nach 2017 geliefert wurden



001-005-001
Zylinderfett 20g



004-250-200
Stutzröhren 1½" x 1¼" mit Klammern
Zu benutzen mit Delaval und Lely Fütterstation



Revisionssatz, inkl. Schmierfett
001-422-000 - Zylinder L'port gitter Ø63 mm
004-348-000 - Zylinder T'port gitter Ø50 mm
005-543-600 - Zylinder Revision Satz Ø80 mm



001-688-000
Zylindernase Ø63 mm
Inkl. Dichtungsringe und Befestigungsschrauben



001-620-000
Filterelement für Regler 002-206-000
Sollte jährlich ersetzt werden



002-209-000
Filtersatz (2 Stück) FP 1/2 für Druckregler 2208
Sollte järlich ersetzt werden



002-207-100
Filterelement 20mu für druckregler 002-207-000



011-187-000
Kompletes Set an Luftversorgung
Alle unterstehenden Produkte in einem Set.



002-207-000
Druckregeler Ø12mm
mit Filter, Feuchtigkeitsabscheider & autom. Wasserablauf



002-204-000
Zeitgesteuerter Kondensatablass
¼", 230V



001-164-000
Elektrizitäts Leitung 5 m
mit Stecker 230V



001-645-000
Knie 3/8"x 8/6
Schnellanschluss (Anschluss unter dem Druckbehälter des Kompressors)



004-142-000
Gerader Einsteck
Reduzierstück Ø12 (Push-in) - 8 mm, RL8 LVSI



082-253-050
Luftkanal PA12W
PA12W/50 Meter 12x10mm schwarz



001-630-000
Gerade Einsteckkupplung
1/4''x12mm



001-379-000
Luftkanal PA
PA/25 Meter 8x6mm schwarz

Luft verbrauch beim dauerhaftem benutzen ±7 liter pro Minute, pro L'port/T'port

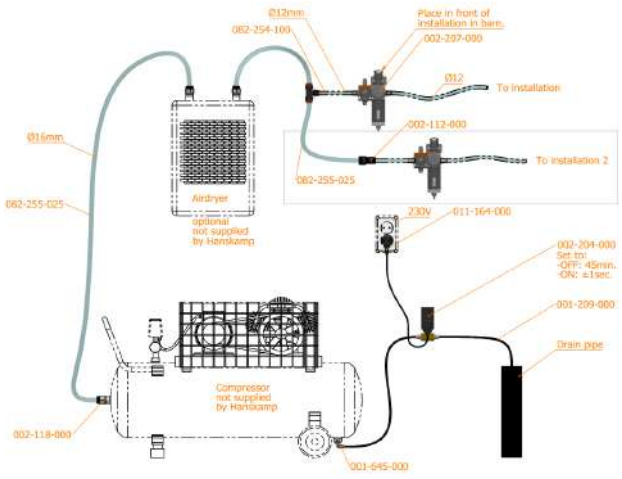

Luftversorgung für eine längere Lebensdauer Ihres Luftdruckzylinders.



MultiDos

Flüssigkeiten automatisch dosieren



MultiDos
Behälter (34 L) & 1 Pumpe
1 Flüssigkeit für 1 Futterstation



MultiDos
Behälter (34 L) & 2 Pumpen
1 Flüssigkeit für 2 Futterstationen



MultiDos
1 Pumpe im Gehäuse
1 Flüssigkeit aus Vorratsbehälter

Spider	036-211-005	036-212-005	036-213-005
BouMatic*	035-351-005	035-352-005	035-353-005
Dairymaster	036-341-005	036-342-005	036-343-005
DeLaval	036-331-005	036-332-005	036-333-005
Fullwood	035-351-005	035-352-005	035-353-005
GEA voerstation	036-211-005	036-212-005	036-213-005
GEA Mlone	035-251-005	035-252-005	035-253-005
GM	035-151-005	035-152-005	035-153-005
Lely A2	036-411-005	036-412-005	036-413-005
Lely A3	-	-	036-463-005
Lely A4 / A5**	036-471-005	036-472-005	036-473-005
Lely Cosmix	036-441-005	036-442-005	036-443-005
Insentec/Idento	035-151-005	035-152-005	035-153-005
Nedap	036-111-005	036-112-005	036-113-005
SAC (Nedap)	036-311-005	036-312-005	036-313-005
SAC 24V AC	036-331-005	036-332-005	036-333-005

** Für BouMatic 110V AC bieten wir eine externe Stromversorgung und Relais.*

*** Prüfen Sie, ob ein fps-Sensor vorhanden ist, wir haben auch dafür eine Lösung.*

- MultiDos wird geliefert inkl. Sprühdüse (003-518-000), Rotor (003-524-001), Q-Prene-Schlauch (003-512-005) und 5 Meter PVC-Schlauch (001-006-001).

Max. Ansauglänge: 2 m
Max. Presslänge: 5 m

Nicht passend für melasse-artige Produkte.

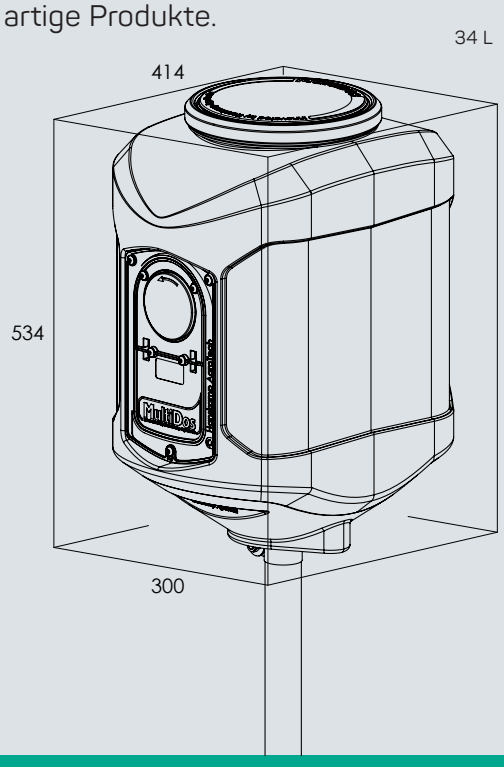

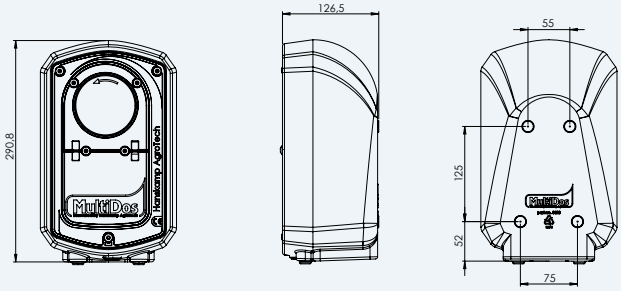

ZUR MONTAGE EMPFOHLEN



001-909-000
Kreuzschelle 1¼" x 1¼"
Befestigung der MultiDos Behälter an der Futterstation



003-521-000
Befestigungsrohr 1¼" L = 1190 mm
Für MultiDos Behälter



003-521-009
Behälter Wandmontage



003-505-100
MultiDos Container
Ohne Pumpe mit Wandhalterung

MultiFill

Automatisch den MultiDos-Container aus dem Vorratsfass auffüllen

MultiFill 003-561-005

Max. Ansauglänge: 2 Meter · – Max. Presslänge 50 Meter

- *MultiFill wird geliefert. Exkl. Schwimmersatz (002-260-000) und Schlauch (001-006-001).*
- *Pro MultiDos-Container wird ein Schwimmersatz benötigt.*
- *Geben Sie bei Ihrer Bestellung bitte die gewünschte Farbe an (blau, grün, orange, rot, oder schwarz).*
- *Für die Abmessungen der MultiFill siehe MultiDos-Pumpe im Gehäuse auf Seite 20.*
- inkl. Sensor und Alarm funktion nach 6 Stunden



- **Automatisches Nachfüllen aus dem Vorratsfass**
- **Schnell und einfach den Füllstand des Vorratsfasses kontrollieren**
- **Kümmert sich um sich selbst**
- **MultiFill erleichtert die Arbeit**





ERSATZTEILE MULTIDOS



003-518-000
Sprühdüse
Mit Edelstahl Düsenhalter, Düse 2,5 mm
003-544-000
Düssenhalter Lely A4/A5



003-524-001
Rotor für Q-prene schlauch
Inkl. Roller, Lager und Rotorteilen



003-512-005
Schlauch Q-prene MultiDos
0,53 m, inkl. Befestigungsmaterial
- Jedes Jahr ersätzen oder nach 1000 L



003-572-000
Schottkupplung



003-517-000
NEU!Wandhalterung zur Wandmontage MultiDos

ERSATZTEILE MULTIFILL



003-529-005
Schlauch Q-prene MultiFill
0,48 m, inkl. Befestigungsmaterial



001-007-001
PVC-Transportschlauch
Ø 7x10 m (auf Rolle von 50 m)



001-171-000
Schlauchverbinder-Set von Ø7x10mm nach Ø10x14 schlauch
001-171-001
Schlauchverbinder-Set von Ø10x14mm nach Ø7x10 schlauch



011-245-000
Motor MultiFill
inkl. Sensor und Alarm funktion nach 6 Stunden



002-260-000
Schwimmersatz
1 Stück pro Behälter

PipeFeeder

Verschüttfreier Kraftfutterdosierer

Für Pellets und ungepresste Schrotmischungen

Erhältlich in drei Portionsversionen:
10 Gramm - 280 Gramm p/m, 35 Gramm - 980 Gramm p/m und 50 Gramm - 1,4 kg p/m. Erhältlich in fünf verschiedenen Farben: schwarz, grün, blau, rot und orange.

Langeversion
1926 mm
26 l= 16,6 kg



227-134-000 ·

Standardversion
1440 mm
20 l = 12 kg

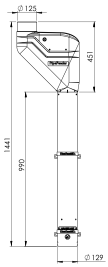

227-124-000 ·

Kurzversion
1140 mm
16 l = 9,6 kg

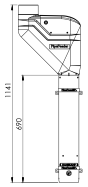

227-114-000 ·

Extrakurzversion
821 mm
11,4 l = 6,8 kg

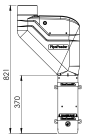

227-104-000 ·

Die oben genannten sind Standardversionen, Preise können variieren.

Füttern im melkstand, fütterung zu festgelegten Zeiten mit automatischem Start.

ERSATZTEILE



011-102-000
Wandmontagebügel Ø129 mm
2 Stück bei PipeFeeder mitgeliefert



011-102-001
Montagebügel M10
Speziell für die Montage an 1'' Rohr

011-102-002
Wandmontagebügel Ø129 mm
Für Montage von PipeFeeder an der Wand



001-934-000
Kupplungsstück DC-Motor M8
Für Isolierung zwischen Motor und Antriebswelle



002-104-000
Steckmuffe anpassbar auf:
Ø 70, 80, 90, 100, 110 oder 125 mm
Zum Abdichten der Verbindung zwischen PipeFeeder und Schneckenförderer



002-053-000
Fallrohr Edelstahl Ø129 mm
L = 990 mm für zwei futtersorten im melkstand



011-280-000
Montagehalterung für Rapid Exit Melkstand
Set mit Halterung für bis zu 4 PF am (Rapid Exit) Melkstand

PIPEFEEDER STAND-ALONE



002-350-000
ControlPanel
Keine zusätzliche ControlUnit nötig



002-340-000
ControlPanel 0-2 kg, 0-4 kg, 0-8 kg
Bei Bestellung bitte gewünschte Skala angeben



001-491-000
Befestigung für ControlPanel
Gilt auch für die neueste Version von ControlPanel



002-812-000 **PowerUnit 10A bis 16 Motoren**
002-813-000 **PowerUnit 20A bis 31 Motoren**



001-965-000
Kabel 2x1,5 mm LiYY /100 m

INTERESSANT FÜR LELY



001-358-000
Verbessert! **PipeFeeder für Lely A4 und A5**
PipeFeeder (1140 mm) inklusive RIM Motor plug and play Montagebügel



011-235-000 **Steckerset Kabel 10mtr IM Impuls, passend für Lely A4/A5**
011-235-001 **Steckerset Kabel 3mtr IM Impuls, passend für Lely A4/A5**



002-006-000
Steckerset Kabel für Cosmix installaties

Milchstandfütterung verbunden mit dem Spider mit Stehplatzerkennung

Jetzt mit praktischem Monitor!
Demo über: spider.hanskamp.nl



Anschluss an Spider



Anzahl	Artikel-Nr.	Anzahl	Artikel-Nr.
2x3	009-606-000	2x11	009-622-000
2x4	009-608-000	2x12	009-624-000
2x5	009-610-000	2x13	009-626-000
2x6	009-612-000	2x14	009-628-000
2x7	009-614-000	2x15	009-630-000
2x8	009-616-000	2x16	009-632-000
2x9	009-618-000	2x17	009-634-000
2x10	009-620-000	2x18	009-636-000

Dieses Steuergerät wird inkl. Spider, PowerUnit, Kabel, Befestigungshülse und Montagematerial geliefert. Exkl. PipeFeeders, SpiderAntennen und Wandbefestigungsbolzen.

Melkstandfütterung in Verbindung mit Kuherkennung

Passt zu jeder Milchstandmarke!



Anzahl	Artikel-Nr.	Anzahl	Artikel-Nr.
2x3	009-006-000	2x11	009-022-000
2x4	009-008-000	2x12	009-024-000
2x5	009-010-000	2x13	009-026-000
2x6	009-012-000	2x14	009-028-000
2x7	009-014-000	2x15	009-030-000
2x8	009-016-000	2x16	009-032-000
2x9	009-018-000	2x17	009-034-000
2x10	009-020-000	2x18	009-036-000

Dieser Regler wird inkl. PowerUnit, Kabel, Befestigungshülse und Montagematerial geliefert. Ohne Steuereinheit und Wandbefestigungsbolzen. Es besteht die Möglichkeit, das Kraftfutter während der Melkzeit mit dem IM-MT Motor zu verteilen. Diese Option ist preislich gleichwertig, bitte erkundigen Sie sich bei unserem Verkaufsabteilung.

Stand-alone: PipeFeeder mit ControlPanel



Einfache Installation durch den neuen IM-Motor!

Individuell

Anzahl	Artikel-Nr.
2x3	009-706-000
2x4	009-708-000
2x5	009-710-000
2x6	009-712-000
2x7	009-714-000
2x8	009-716-000
2x9	009-718-000
2x10	009-720-000

Pro Seite

Anzahl	Artikel-Nr.
2x8	009-816-000
2x9	009-818-000
2x10	009-820-000
2x11	009-822-000
2x12	009-824-000
2x13	009-826-000
2x14	009-828-000
2x15	009-830-000

Dieses Steuergerät wird inkl. ControlPanels, Befestigungsteil für das ControlPanel, Kabel, Befestigungshülse und Befestigungsmaterial geliefert. Wandbefestigungsbolzen sind nicht enthalten. PipeFeeder Melkstände größer als 2x10 sind möglich, bitte fragen Sie unsere Verkaufsabteilung.



- Winkelverstellbarer Rahmen
- Einfache Montage in jeden Melkstand
- Perforierte Futterschale - Wasser wird automatisch weggespült

MultiFrame

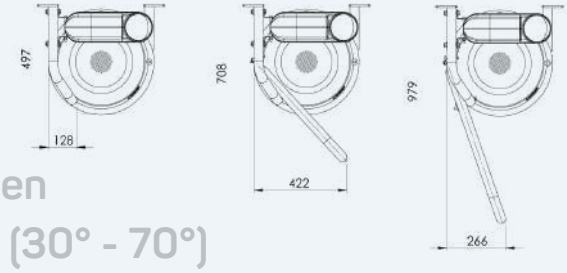

Robuster Rahmen für den Fischgrätenmelkstand (30° - 70°)

	MultiFrame 30° Rahmen	MultiFrame 40°, 50° & 60° Rahmen mit kurzem Seitengitter	MultiFrame 70° Rahmen mit langem Seitengitter
Links	075-121-000	075-221-000	075-321-000
Rechts	075-111-000	075-211-000	075-311-000

ERSATZTEILE



007-501-000
Rahmen rechts
Rahmen für 30°, erweiterbar mit Gitter für 40°, 50°, 60° oder 70°



007-502-000
Rahmen links
Rahmen für 30°, erweiterbar mit Gitter für 40°, 50°, 60° oder 70° für 40°, 50°, 60° oder 70°



007-522-000
Perforierte Futterschale
Ø425 mm, Löcher von Ø1,5 mm



007-522-001
Futterschale mit einem Loch
Ø425 mm, Loch von Ø20 mm mit Stöpsel



007-504-000
Seitengitter kurz
Passend für Winkel von 40°, 50° & 60°



007-505-000
Seitengitter lang
Passend für Winkel von 70°



007-506-000
Satz Befestigungsmaterial
Für Zwischengitter am Rahmen für Melkstandeinrichtungen



007-536-000
Schiene
50x30x3 l=2000

007-540-000
Satz Befestigungsmaterial
Für MultiFrame auf Profil 007-536-000

FÜR EINZELPLATZERKENNUNG



007-524-000
Antennenhalterung
Für Halstransponder DeLaval Kuhidentifikation



007-525-000
Halterung Spider-Antenna
Für Halstransponder Spider und Nedap Kuhidentifikation



007-535-000
Set mit Ohrerkennung für MultiFrame

Satz mit Kalbelschutzrohr
007-530-000 Antenna für Halstransponder
007-531-000 Antenna für Beintransponder
007-534-000 Antenna für Ohrtransponder



Abschirmplatte (Einklemmschutz)
007-526-000 für MultiFrame 30°

PipeFeeder HighSpeed

Kraftfutterdosierer für das Karussell - *20 Kilo pro Minute*



	Eine Futtersorte	Zwei Futtersorten mit Dump	Drei Futtersorten mit Dump	Vier Futtersorten mit Dump
PipeFeeder kurz (1140 mm) PipeFeeder Dump	029-110-030	2x 029-110-030 1x 029-019-001	3x 029-110-030 1x 029-049-001	4x 029-110-030 1x 029-049-001
MotorController für äußerst exakte Dosierung!	002-816-000	002-817-000	002-818-000	002-819-000
SmartPanel für stand-alone füttern ohne Kuherkennung	002-345-120	002-345-223	002-345-323	002-345-423

für mehr Genauigkeit!



Vollelektrisch, benötigt keine Druckluft oder Vakuum.

- Speziell für Futter- und Melkkarussell, 20 kg/min
- Effizient füttern, ohne Verschwendung
- Passt in jedes Melk- oder Futterkarussell



MultiDos HighSpeed

Flüssigkeiten im Karussell dosieren - *1,5 Liter pro Minute*

Nur für wasserartige Flüssigkeiten, nicht für Melasse



2x MultiDos HighSpeed	037-123-005
1x MotorController	002-816-000

26

Motoren
und allgemeine Ersatzteile

MOTOREN

MOTOREN



001-652-000
Verbessert! **Intelligent Motor (IM) 28 RPM**



001-652-10m
Verbessert! **Intelligent Motor Melkzeit (IM-MT) 28 RPM**



011-021-000
SolidState 5
28 RPM, Spider · VC3 · VC4 · VELOS



011-095-000
RIM Zeitgesteuert
28 RPM, DeLaval · Fullwood · SAC · G.M.



011-125-001
Verbessert! **RIM Impulsgesteuert**
Lely A4/A5, Cosmix und Luftgesteuert
28 RPM, sehe Seite 18 für Kapsel



001-001-000
Dosiermotor 40 RPM
Grau mit Kabel 24V DC (GEA/Westfalia)



001-440-000
Dosiermotor 40 RPM
Grau mit Kabel 24V DC (GEA/Westfalia)



001-101-000
Kabel 2,5 m
Mit Stecker für Dosiermotor 001-440-000



011-205-000
Vibrationsmotor zur Vermeidung von Brückenbildung im Lager



011-038-000
Motor 24 V AC für MultiDos
10 RPM Zeitgesteuert



001-631-000
Schwarzer Motor HighSpeed
120 RPM 24V DC

FUTTERSCHNECKE



002-514-000
Futterschnecke 100 g
mit Ausfallkopf aus Edelstahl mit SolidState 5;
2,8 kg/Min. (auch mit anderen Motoren lieferbar)



001-360-000
Motorplatte und Schneckenrohr



001-361-000
Ausfallkopf Futterschnecke
Edelstahl, lasergeschweißt



001-365-000
Bolzen M6x95, Edelstahl



001-537-000
Isolierpapier



001-535-000
Isoliergehäuse aus Kunststoff



001-534-000
Verbindungsstück M8

PROPYDOS



001-147-000
Ventilsatz PropyDos



001-018-000
PropyDos Zylinder



001-131-000
PropyDos Zylinder
mit Ventilen

ERSATZTEILE ALLGEMEIN



Stromversorgung 24V DC
002-812-000 PowerUnit 10A
002-813-000 PowerUnit 20A

Hanskamp online!

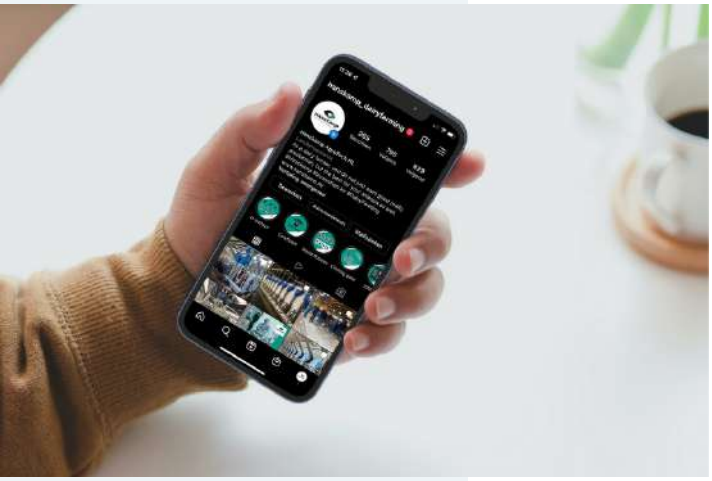

Folgen Sie uns auf Facebook, Instagram, TikTok und LinkedIn!

www.hanskamp.nl/de

Nicht gefunden was Sie gesucht haben? Nehmen Sie Kontakt mit uns auf!

Wir stehen Ihnen von Montag bis Freitag von 8 bis 17 Uhr zur Verfügung.

Sie erreichen uns per E-Mail unter info@hanskamp.com, per Telefon oder per WhatsApp unter +31 314 393 797.

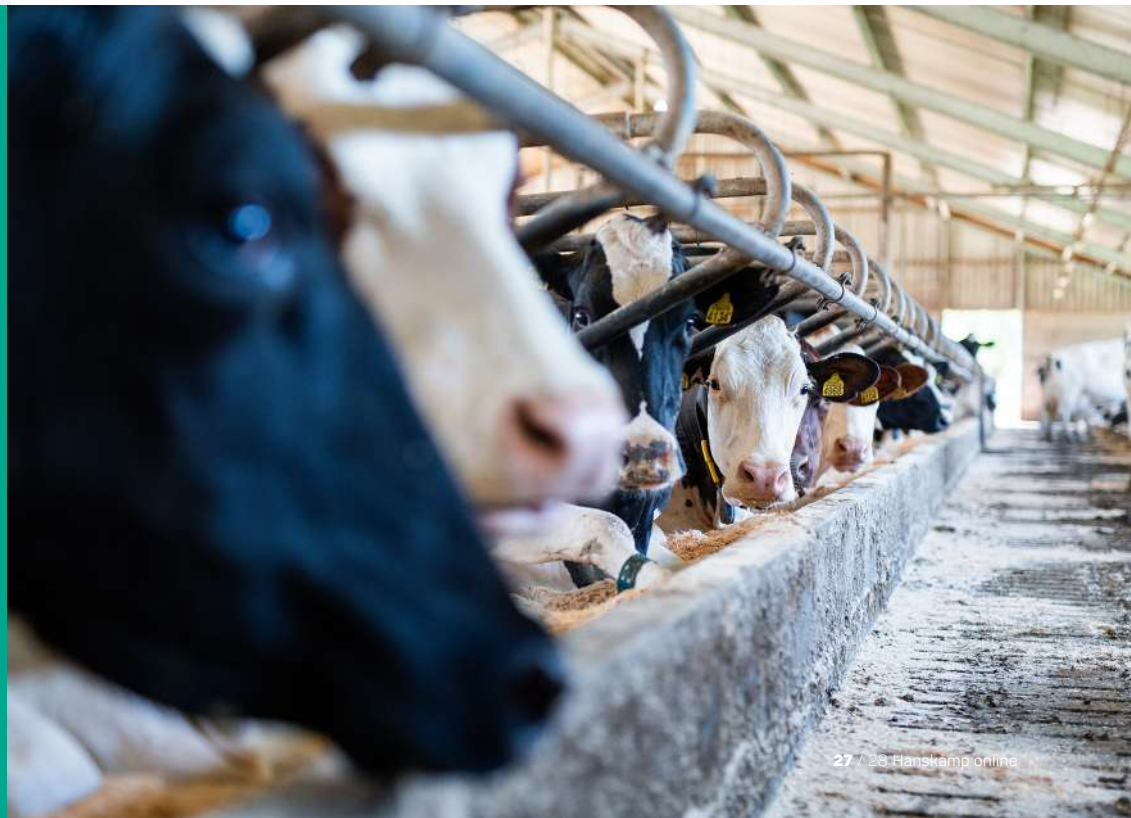

HANSKAMP
Innovation for dairy farming

INNOVATION FOR WORLDWIDE DAIRY FARMING

Maßgeschneiderte Beratung

Zögern Sie nicht, uns für ein unverbindliches Angebot oder bei speziellen Fragen zu kontaktieren! Unsere Verkaufsmitarbeiter helfen Ihnen gerne, die für Sie passende Lösung zu finden.

Newsletter

Möchten Sie über die Neuentwicklungen bei Hanskamp auf dem Laufenden gehalten werden? Melden Sie sich dann auf **www.hanskamp.com/de/newsletter** für unseren Newsletter an!

Disclaimer

Trotz größter Sorgfalt bei der Zusammenstellung des Katalogs von Hanskamp AgroTech BV lehnt die Hanskamp AgroTech BV jegliche Haftung für (direkte oder indirekte) Schäden ab, die durch Irrtümer oder Fehler in diesem Katalog entstehen können. Aus den Informationen in diesem Katalog können keine Rechte abgeleitet werden. Die Informationen und Preise in diesem Katalog sind nicht verbindlich und können jederzeit ohne vorherige Ankündigung angepasst werden. Bei den in diesem Katalog genannten Preisen handelt es sich um Produktpreise. Service und Wartung sind nicht inbegriffen. Die Hanskamp AgroTech BV behält sich alle geistigen Eigentumsrechte und anderen Rechte an allen in diesem oder über diesen Katalog angebotenen Informationen vor (einschließlich aller Texte, grafischen Materialien, Firmenzeichen usw.). Die Reproduktion und Weitergabe dieses Katalogs oder seiner einzelnen Inhalte ist ohne die schriftliche Zustimmung der Hanskamp AgroTech BV nicht gestattet. Die in diesem Katalog genannten Firmen- und roduktnamen sind Handelsmarken ihrer jeweiligen Eigentümer. Die Wiedergabe von Markennamen Dritter in diesem Katalog dient der nformationsunterstützung des Lesers. Hanskamp AgroTech BV bemüht sich, Markennamen Dritter objektiv wiederzugeben, keinen Unterschied zwischen Marken zu machen und nicht gegen das Markenrecht zu verstoßen. Alle Rechtsbeziehungen der Firma Hanskamp AgroTech BV oder der mit ihr verbundenen Unternehmen, bei denen die Hanskamp AgroTech BV als Verkäufer von Waren und/oder als Anbieter von Dienstleistungen fungiert, unterliegen den allgemeinen eschäftsbedingungen. Die allgemeinen Geschäftsbedingungen werden bei der ersten Aufforderung kostenlos zugesandt. Indem Sie die über diesen Katalog angebotenen Informationen gebrauchen, erklären Sie sich mit der Anwendbarkeit dieses Disclaimers einverstanden.

Xenonstraat 6
7031 HX Wehl, Niederlande

tel +31 (0)314 - 393 797

e-mail info@hanskamp.com
internet www.hanskamp.com