FeedStation Walk-Through Extended

044-060-001 t/m 044-090-001 & 044-060-002 t/m 044-090-002

Voerstation
Out of parlour feeder
Futterstation
Distribution alimentation concentré (DAC)

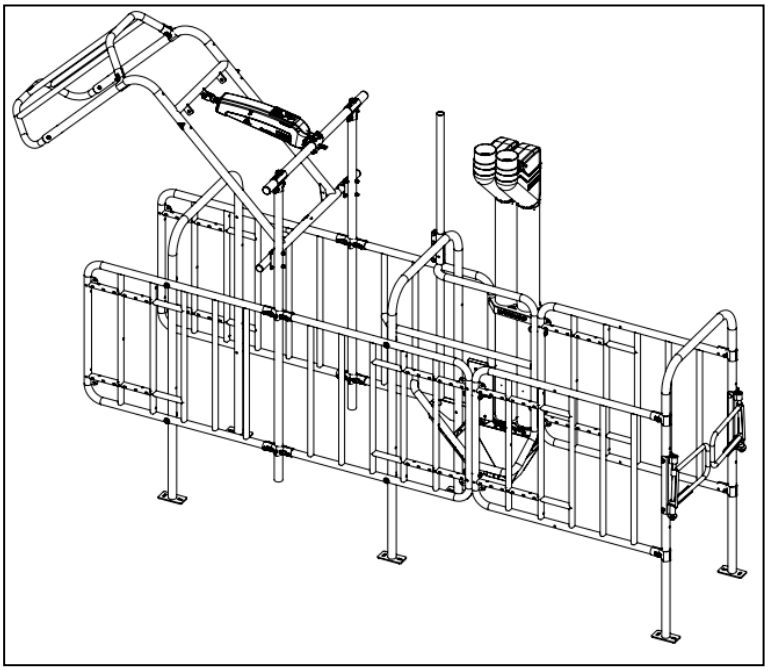

Service informatie **NL**

HANSKAMP
Innovation for dairy farming

Artikelnummer: 010-330-000

Datum: December 2021
Versie 1.0 - Oorspronkelijke gebruiksaanwijzing
Volgens bijlage 1 hoofdstuk 1.7.4 Machinerichtlijn 2006/42/EG

Doetinchem,
The Netherlands
www.hanskamp.nl

1

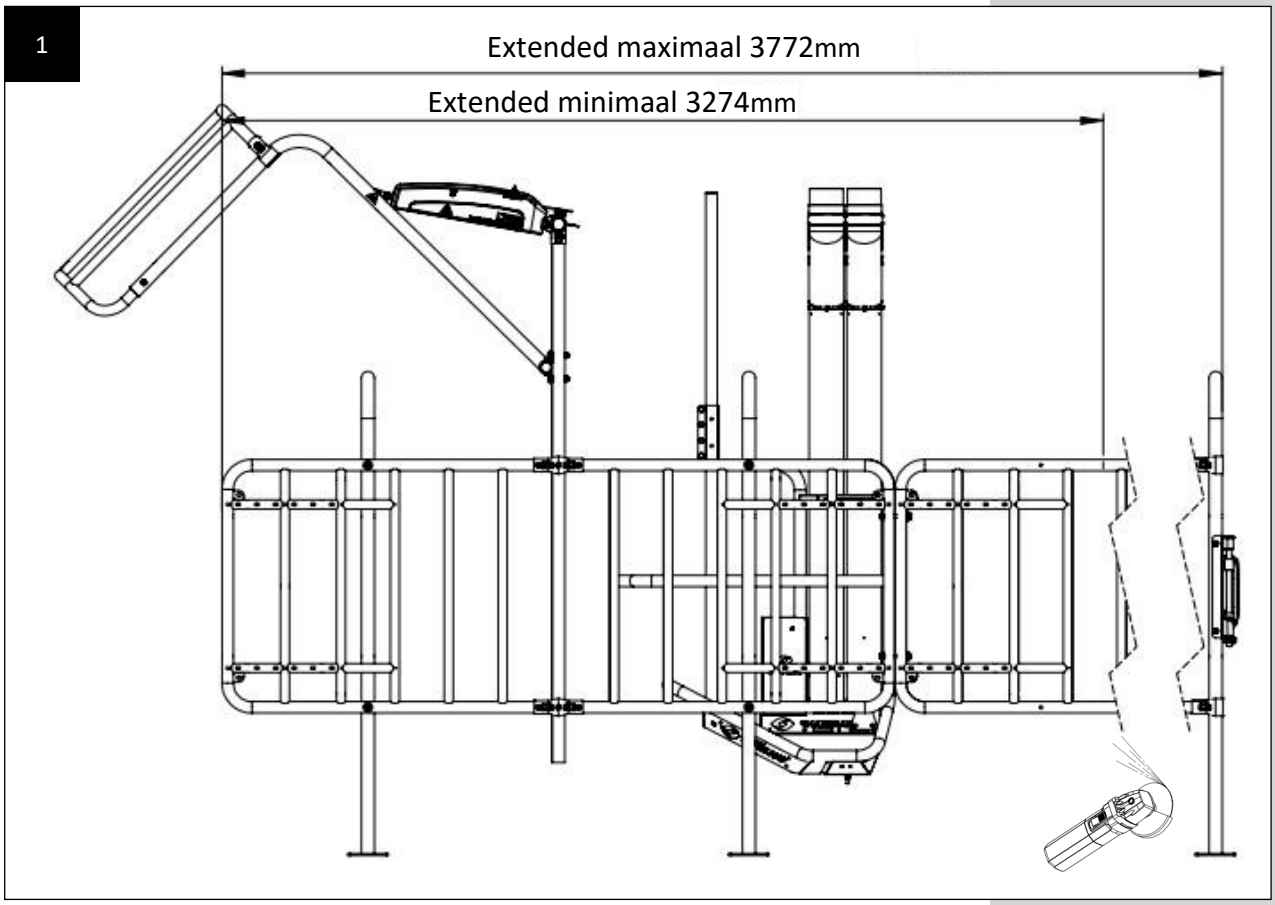
Extended maximaal 3772mm
Extended minimaal 3274mm

2

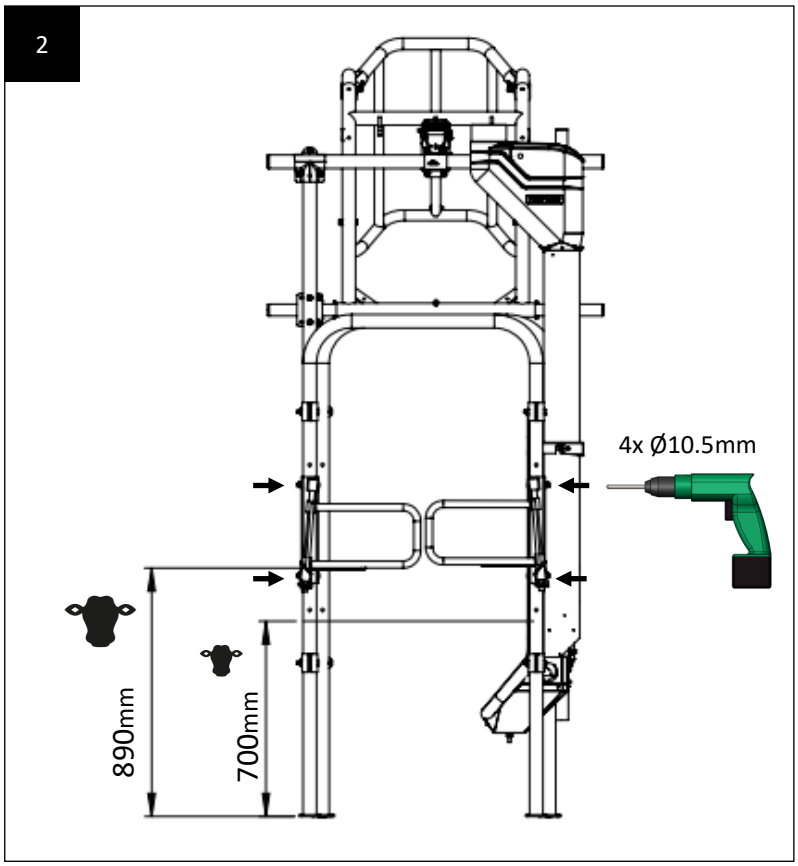
4x Ø10.5mm
890mm
700mm

3

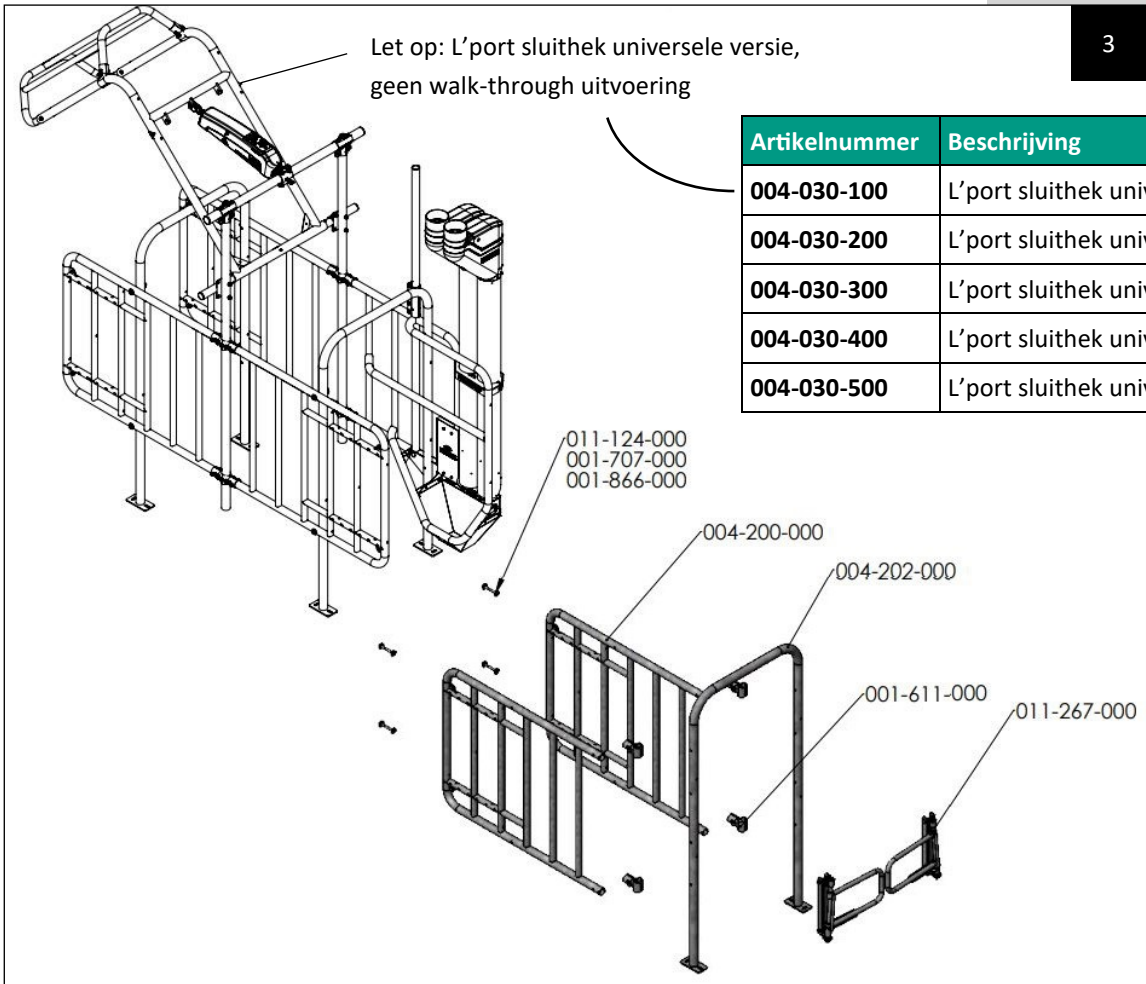

Artikelnummer	Beschrijving
004-030-100	L'port sluithek universeel, zwart
004-030-200	L'port sluithek universeel, groen
004-030-300	L'port sluithek universeel, blauw
004-030-400	L'port sluithek universeel, rood
004-030-500	L'port sluithek universeel, oranje

	Mono	
Artikelnummer	**Beschrijving**	**Aantal**
011-124-000	Bout M10 x 105 DIN 931	4
001-707-000	Sluitring M10x34x3 DIN 440	8
001-866-000	Moer M10	4
004-200-000	Zijhek FS compleet	2
004-202-000	Frame FS compleet	1
001-611-000	T-klem schaal 1½ x 1¼	4
011-267-000	Terugloophek set	1

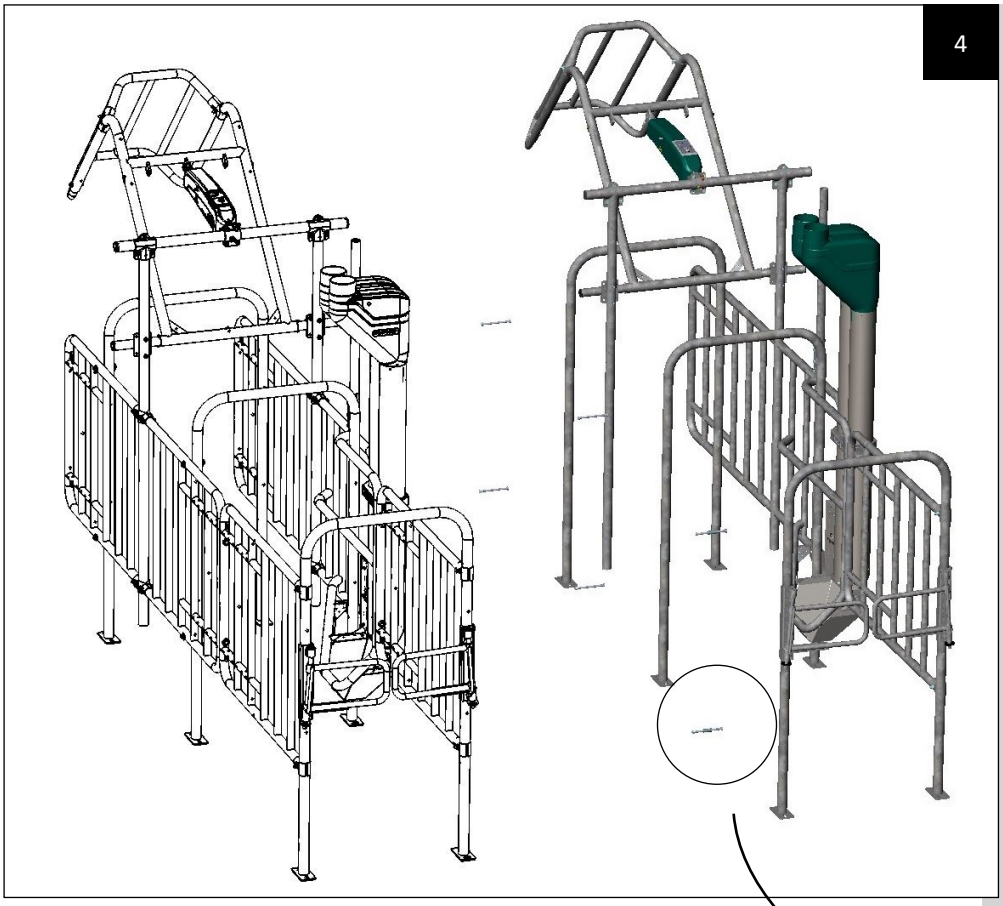



	Duo	
Artikelnummer	**Beschrijving**	**Aantal**
011-124-000	Bout M10 x 105 DIN 931	6
001-707-000	Sluitring M10x34x3 DIN 440	12
001-866-000	Moer M10	12
004-200-000	Zijhek FS compleet	3
004-202-000	Frame FS compleet	2
001-611-000	T-klem schaal 1½ x 1¼	6
011-267-000	Terugloophek set	2
004-342-000	Afstand busje	2
011-129-000	Bout M10 x 150 DIN 931	6

	Tri	
Artikelnummer	**Beschrijving**	**Aantal**
011-124-000	Bout M10 x 105 DIN 931	8
001-707-000	Sluitring M10x34x3 DIN 440	16
001-866-000	Moer M10	20
004-200-000	Zijhek FS compleet	4
004-202-000	Frame FS compleet	3
001-611-000	T-klem schaal 1½ x 1¼	8
011-267-000	Terugloophek set	3
004-342-000	Afstand busje	4
011-129-000	Bout M10 x 150 DIN 931	12

	Tetra	
Artikelnummer	**Beschrijving**	**Aantal**
011-124-000	Bout M10 x 105 DIN 931	10
001-707-000	Sluitring M10x34x3 DIN 440	20
001-866-000	Moer M10	28
004-200-000	Zijhek FS compleet	5
004-202-000	Frame FS compleet	4
001-611-000	T-klem schaal 1½ x 1¼	10
011-267-000	Terugloophek set	4
004-342-000	Afstand busje	6
011-129-000	Bout M10 x 150 DIN 931	18

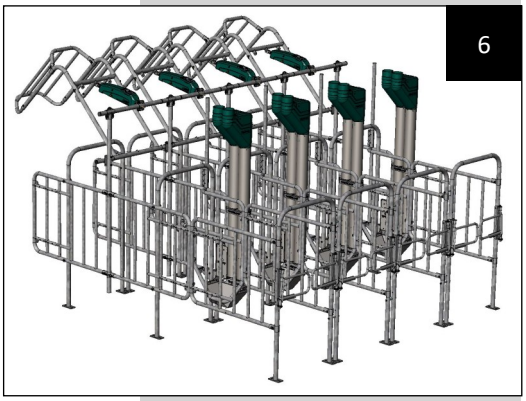

6

	Penta	
Artikelnummer	**Beschrijving**	**Aantal**
011-124-000	Bout M10 x 105 DIN 931	12
001-707-000	Sluitring M10x34x3 DIN 440	24
001-866-000	Moer M10	36
004-200-000	Zijhek FS compleet	6
004-202-000	Frame FS compleet	5
001-611-000	T-klem schaal 1½ x 1¼	12
011-267-000	Terugloophek set	5
004-342-000	Afstand busje	8
011-129-000	Bout M10 x 150 DIN 931	24

Contactgegevens:

Hanskamp AgroTech BV
Broekstraat 17
7009 ZB Doetinchem
Nederland

Telefoon +31 (0)314 - 393 797
Fax +31 (0)314 - 393 826
E-mail info@hanskamp.nl
Website www.hanskamp.nl

Kijk ook eens op: