FeedStation Mobile

046-000-000

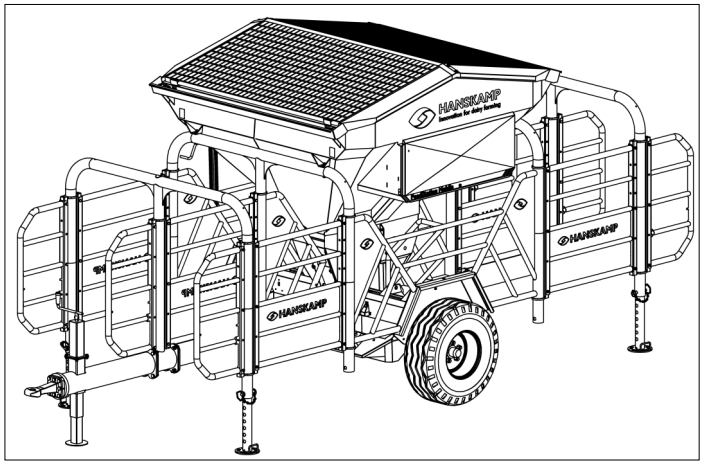

Mobiel voerstation
Mobile out of parlour feeder
Mobiles Futterstation
Station de DAC Mobile

Instructions d'installation et d'utilisation **FR**

HANSKAMP
Innovation for dairy farming

Article numéro : 010-411-000

Date : Décembre 2025
Version 1.2 - Traduit du manuel d'instructions d'origine
Conformément à l'annexe 1, chapitre 1.7.4 de la directive Machines 2006/42/EC

Doetinchem,
Pays-Bas
www.hanskamp.fr

Avant-propos

Contenu de la notice d'installation et d'utilisation

Ce manuel contient les informations nécessaires à l'installation et au fonctionnement correct de la station de DAC Mobile (FeedStation Mobile). Veuillez lire attentivement ces informations et soyez certain de bien avoir tout compris avant de configurer la station de DAC Mobile. Le non-respect de ces instructions pourrait endommager l'équipement. Veuillez consulter votre revendeur de matériel de traite si vous ne comprenez pas les informations contenues dans ce manuel ou si vous avez besoin d'informations complémentaires.

Toutes les informations contenues dans ce manuel ont été compilées avec soin. Hanskamp décline toute responsabilité en cas d'erreurs ou de défauts. Les recommandations sont données à titre indicatif. Toutes les instructions, illustrations et spécifications de ce manuel sont basées sur les informations les plus récentes disponibles au moment de la publication. Votre station de DAC Mobile peut comporter des améliorations, des fonctionnalités ou des options qui ne sont pas abordées dans ce manuel.

Applicabilité

Le tableau ci-dessous indique les numéros de type de la station de DAC Mobile auxquels ce manuel s’applique.

Désignation du modèle

Modèle	Numéro d’article
Station de DAC Mobile 2 places	046-02*-000
Station de DAC Mobile 4 places	046-04*-000

Coordonnées de votre installateur

Nous vous conseillons de noter ci-dessous le nom, le numéro de téléphone et l’adresse email de votre installateur. Vous pourrez ainsi retrouvez facilement ces informations.

Nom	
Adresse	
Numéro de téléphone	
E-mail	

1. Introduction

La station de DAC Mobile (FeedStation Mobile) permet la distribution individuelle et automatisée d'aliments concentrés aux vaches pendant le pâturage. Ce système durable et mobile est conçu pour améliorer la santé et le bien-être des vaches, tout en réduisant les coûts d'alimentation et en optimisant la production de lait et de viande. La station de DAC Mobile peut également être utilisée dans l'étable en le branchant simplement à une prise électrique. Cela permet d'utiliser le distributeur mobile hors salle de traite toute l'année, à l'intérieur comme à l'extérieur.

La station de DAC Mobile Hanskamp se compose d'un silo, de deux ou quatre postes d'alimentation, et peut être équipée d'un ou deux types d'aliments, ainsi que d'un MultiDos.

Les informations contenues dans ce manuel sont destinées aux producteurs laitiers et aux techniciens.

- Les techniciens peuvent utiliser ces informations pour installer et configurer la station de DAC Mobile.
- Les techniciens peuvent utiliser ces informations pour installer et configurer la station de DAC Mobile.

2. Sécurité

2.1 Introduction

Le symbole « Avertissement de sécurité » signale des messages de sécurité importants sur votre station de DAC Mobile et dans le manuel. Soyez prudent si vous voyez ce symbole; il indique un risque de blessure ou de décès. Suivez les instructions des messages de sécurité.



Symbole avertissement de sécurité

2.2 Mises en garde

Veuillez noter l'utilisation des avertissements **ATTENTION** et **DANGER** dans les messages de sécurité. Les consignes suivantes s'appliquent à ces avertissements :



Attention ! Indique une situation potentiellement dangereuse pouvant entraîner des blessures légères ou des dommages matériels ou environnement aux si l'avertissement est ignoré.



Danger ! Indique une situation potentiellement dangereuse pouvant entraîner la mort ou des blessures graves si l'avertissement est ignoré.

2.3 Consignes de sécurité

Vous êtes personnellement responsable de l'utilisation et l'entretien de votre station de DAC Mobile. Vous devez vous assurer que vous et toute autre personne utilisant l'équipement, effectuant l'entretien de la station de DAC Mobile ou travaillant à proximité de celle-ci, connaissez toutes les informations de sécurité.

La sécurité est entre vos mains. Des mesures de sécurité appropriées vous protègent, vous et votre entourage. Intégrez-les à votre programme de sécurité. Assurez-vous que toute personne utilisant, entretenant ou travaillant à proximité de la station DAC Mobile soit informée de ces mesures de sécurité. Ne risquez pas de blessure ou de décès en ignorant les consignes de sécurité.

- Les propriétaires de la station DAC Mobile doivent former les utilisateurs avant toute utilisation. Cette formation doit être renouvelée au moins une fois par an.
- L'utilisateur doit lire, comprendre et suivre toutes les consignes de sécurité et d'utilisation du manuel.
- Toute personne n'ayant pas lu et compris l'intégralité des consignes de sécurité et d'utilisation ne doit pas utiliser la station DAC Mobile.
- N'apportez aucune modification à l'équipement. Toute modification non autorisée peut affecter le fonctionnement, réduire la durée de vie de l'équipement et/ou entraîner des blessures.
- Utilisez uniquement des pièces de rechange d'origine et assurez-vous qu'elles sont installées par des techniciens agréés.

2.3.1 Consignes de sécurité

- Assurez-vous d'avoir lu et compris le manuel et les consignes de sécurité avant de brancher l'alimentation électrique pour utiliser ou régler la station de DAC Mobile, ou avant de l'éteindre pour l'entretien.
- Seul un personnel qualifié est autorisé à utiliser la station de DAC Mobile.
- Installez tous les dispositifs de protection et de sécurité avant d'utiliser la station de DAC Mobile.
- Portez des vêtements et équipements de protection appropriés.
- Avant de nettoyer ou d'effectuer un entretien sur la station de DAC Mobile, coupez l'alimentation électrique et isolez l'alimentation électrique.
- Assurez-vous d'avoir à portée de main les numéros de téléphone des services d'urgence médicale disponibles dans votre région.
- Pour toute autre question, veuillez contacter votre revendeur de matériel de traite.
- Revoyez tous les points relatifs à la sécurité avec tous les utilisateurs au moins une fois par an.

2.3.2 Consignes de sécurité relatives à l'électricité

- Seul un électricien qualifié peut installer l'alimentation pour la station de DAC Mobile.
- Vérifiez que la mise à la terre du système électrique et de tous les composants de la station de DAC Mobile est conforme aux réglementations locales.
- Remplacez immédiatement les câbles électriques, les gaines de câbles, les interrupteurs et les composants endommagés.
- Coupez l'alimentation électrique avant d'ouvrir le couvercle et d'intervenir sur le système électrique.

2.3.3 Consignes de sécurité relatives à l'installation

- Assurez-vous d'avoir lu et compris les instructions de ce manuel.
- Vérifiez que la station de DAC Mobile a été correctement installée, comme décrit dans le manuel.

2.3.4 Consignes de sécurité relatives à l'utilisation

- Assurez-vous d'avoir lu et compris le manuel et les consignes de sécurité avant de brancher l'alimentation électrique pour utiliser ou régler la station de DAC Mobile ou de l'éteindre pour l'entretien.
- Seul un personnel qualifié est autorisé à utiliser la station de DAC Mobile.
- Avant de nettoyer ou d'effectuer un entretien sur la station de DAC Mobile, débranchez l'alimentation électrique de la station de DAC Mobile en retirant la fiche de la prise. Installez le capot et les autres dispositifs de sécurité avant de mettre la station DAC Mobile en service.
- Éloignez les mains, les pieds, les cheveux et les vêtements des pièces sous tension.
- Éloignez toute personne non autorisée, en particulier les jeunes enfants, de la station de DAC Mobile.
- Avant de brancher la station de DAC Mobile sur l'alimentation électrique, assurez-vous que tous les composants sont correctement serrés et que tous les câbles et fixations sont en bon état.
- Pour toute autre question, veuillez contacter votre revendeur de matériel de traite.

2.3.5 Consignes de sécurité relatives à l'entretien

- Assurez-vous d'avoir lu et compris le manuel et les consignes de sécurité avant de brancher l'alimentation électrique pour utiliser ou régler la station de DAC Mobile, ou de l'éteindre pour l'entretien.
- Seul un personnel qualifié est autorisé à entretenir la station de DAC Mobile.
- Avant de nettoyer ou d'entretenir la station de DAC Mobile, débranchez-la de l'alimentation électrique en retirant la fiche de la prise.
- Portez des vêtements et des lunettes de protection lorsque vous travaillez sur le système électrique.
- Assurez-vous que toutes les protections sont en place une fois l'entretien terminé.

2.3.6 Messages de sécurité

- Ce chapitre répertorie les messages de sécurité généraux. Les messages de sécurité spécifiques, indiquant des dangers potentiels en cas de non-respect des procédures ou des instructions, sont inclus dans les sections correspondantes de ce manuel.

3. Notice d'installation et d'utilisation

Description générale
La station de DAC Mobile de Hanskamp est une mangeoire mobile universelle et modulaire, conçue pour distribuer individuellement aux vaches leur ration de concentrés. La station de DAC Mobile est équipée de vis sans fin et peut être étendue à deux types d'aliments maximum (une vis sans fin correspond à un type d'aliment). De plus, la station de DAC Mobile peut être équipée d'un système MultiDos.

Ces instructions d'installation vous guideront tout au long de l'installation de la station de DAC Mobile. Lisez toujours attentivement ce manuel et suivez les consignes de sécurité. Vous trouverez des exemples d'assemblage sur www.hanskamp.com. Pour les numéros de commande et les noms de certaines pièces, veuillez vous reporter à l'annexe.

Transport et stockage
La station de DAC Mobile sera transportée sur une palette (fig. 2.2). Cette palette est entièrement scellée et les coins sont recouverts de ruban adhésif afin d'éviter tout dommage. Le stockage de la station de DAC Mobile se fera également de cette manière.

Attention ! Déplacez toujours la palette à l'aide d'un moyen de transport adapté (chariot élévateur, fourche à palette, transpalette, etc.)

Attention ! Lors du déballage de la palette, des pièces peuvent tomber.

La palette contient **1**
1x Station de DAC Mobile avec 2 ou 4 postes d'alimentation, tous inclus
1x Barre d'attelage avec anneau d'attelage et béquille
1x Tube intermédiaire sous clôture**
1x Attelage
1x 004-601-002 Sac avec matériel de montage**
** variable selon la version

Instructions de chargement **2**
- Poids net minimum de l'équipement de chargement (chariot élévateur, chargeur, pelle) : 3,5 tonnes.
- Utilisez des fourches longues (minimum 2 mètres). Voir fig. 2.2.

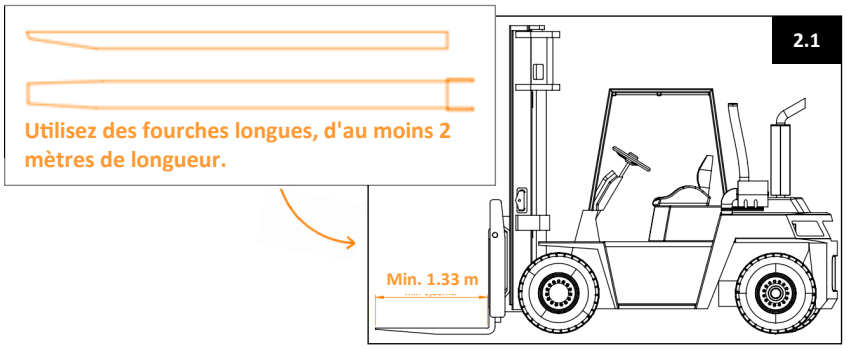

2.1

Désignation du type ; se trouve sur le silo

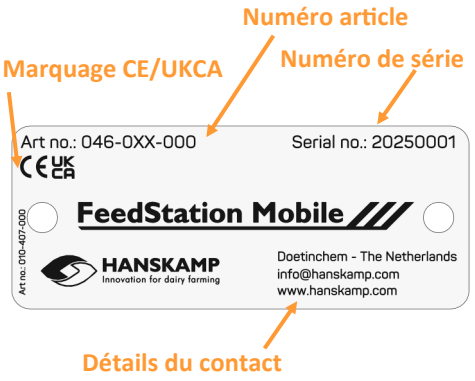

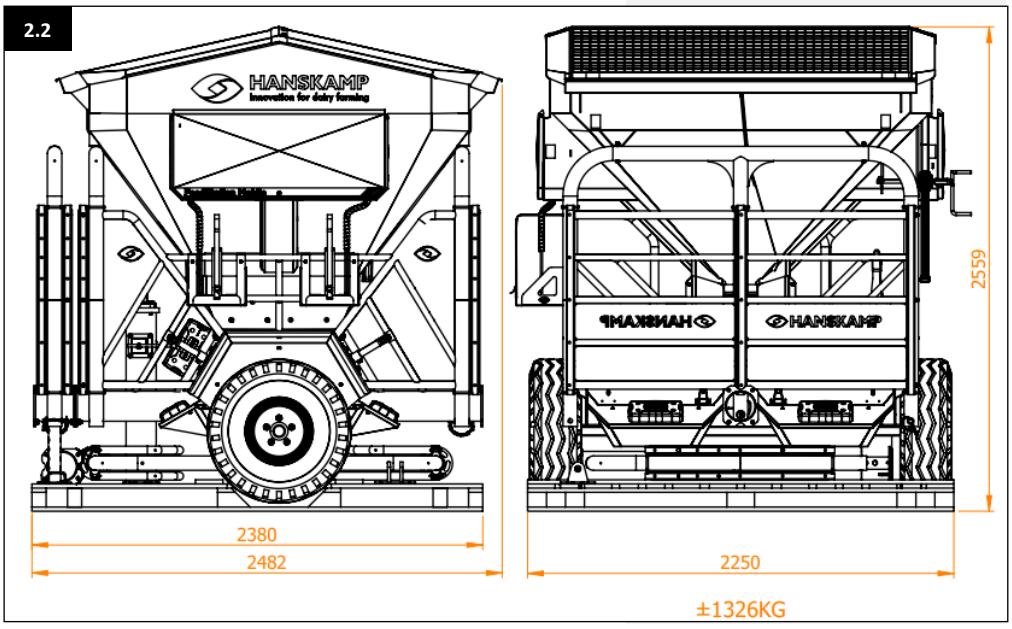

2.2

Autocollants de sécurité

L'utilisateur et l'installateur sont responsables du fonctionnement et de l'entretien en tout sécurité de la station de DAC Mobile. Des autocollants de sécurité sont utilisés pour garantir la sécurité autour de la station de DAC Mobile. Ces autocollants doivent être placés correctement. Vous trouverez plus loin dans ces instructions d'installation et d'utilisation des informations sur l'emplacement des autocollants (par exemple fig. 3).

Application des autocollants

- Sécher et nettoyer la surface sur laquelle l'autocollant sera placé.
- Veillez à ce que la température de la surface ne soit pas inférieure à 5 °C.
- Trouvez la bonne position pour l'autocollant.
- Retirez une petite partie de la feuille au verso.
- Placez l'autocollant sur la surface et pressez une petite partie de la couche autocollante sur la surface.
- Retirez délicatement la feuille et appliquez le reste de l'autocollant.
- Utilisez une aiguille pour faire de petits trous d'air dans l'autocollant et utilisez la feuille pour presser l'autocollant.

Entretien des autocollants

- Gardez les autocollants de sécurité propres et lisibles. Nettoyez les autocollants de sécurité avec de l'eau et du savon. N'utilisez pas de solvants et/ou de produits abrasifs susceptibles d'endommager les autocollants de sécurité.
- Placez les autocollants de sécurité manquants ou remplacez les autocollants illisibles.

Les autocollants de sécurité sont disponibles auprès de Hanskamp. Utilisez toujours les numéros d'article lors de la correspondance.

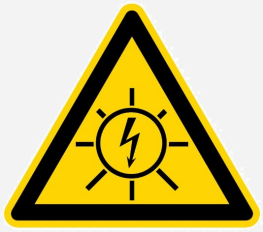

010-405-005 Autocollant d'avertissement - Énergie solaire



010-405-003 Autocollant d'avertissement - Charge de la batterie



010-405-004 Autocollant d'avertissement - Arc électrique



010-405-006 Autocollant d'interdiction - Ne pas éteindre avec de l'eau



010-405-007 Autocollant d'avertissement - Lire le manuel avant utilisation





Assemblage

1. Vérifiez la liste des pièces pour vous assurer que tous les composants sont présents.

2. Retirez le tube central (**art. n° 004-600-004**) (fig. 6) de la palette et placez-le à côté de la roue afin qu'il ne gêne pas.

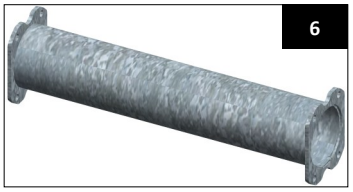
6

3. Démontez ensuite les barrières du double support anti-saut (fig. 7). Placez les barrières sur le côté du distributeur mobile hors de la salle de traite.
Attention ! Conservez les boulons et les écrous pour une utilisation ultérieure.

4. Démontez maintenant le double support anti-saut du mobile à l'extérieur de l'alimentation de la salle de traite et placez-le à environ 1 mètre devant celle-ci (fig. 8). **Là encore, conservez les boulons et les écrous pour l'étape suivante.**

Attention ! Le double support anti-saut peut basculer pendant le démontage. Posez-le immédiatement au sol après avoir retiré les boulons et les écrous.

5. Fixez maintenant le tube central au châssis (côtés 1 et 2 de l'alimentateur hors salle de traite) à l'aide de 4 boulons M16x45 et d'écrous autobloquants M16 (qui ont été desserrés à l'étape précédente) (fig. 9).

Attention ! Si vous utilisez une connexion Wi-Fi point à point (fig. 31), n'oubliez pas de faire passer le câble Cat5e enroulé vers l'avant.



5

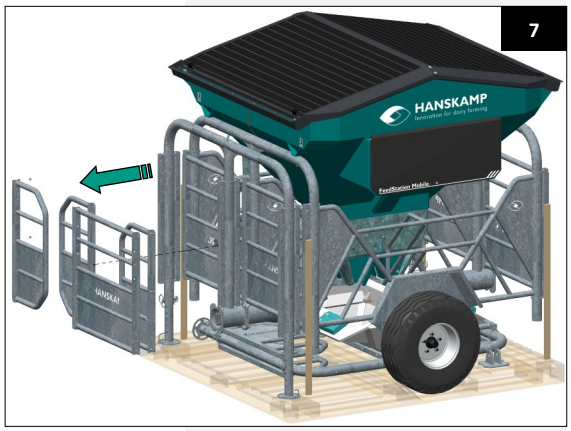

7

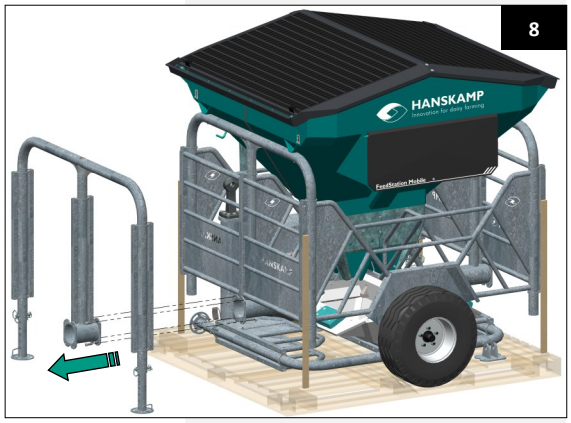

8

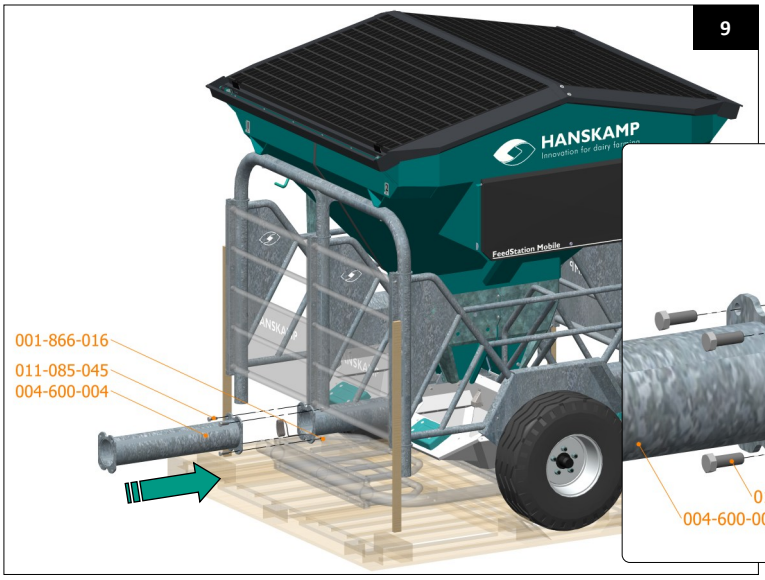

9

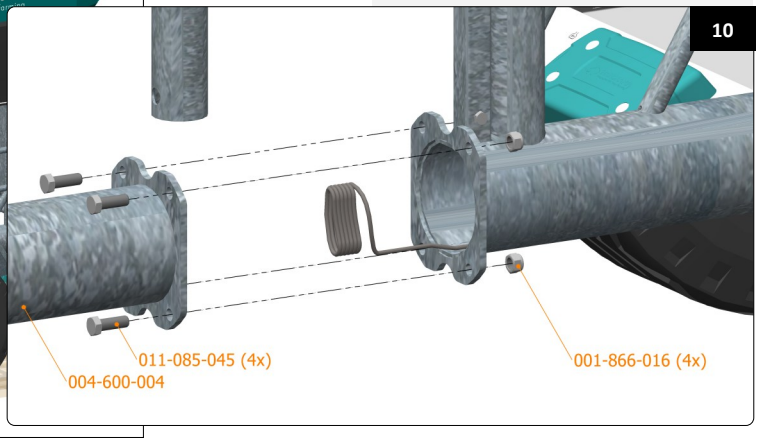

10

6. Positionnez le double support anti-saut devant le tube inférieur précédemment monté. Fixez-le à l'aide de 4 boulons M16x45 et d'écrous de blocage M16. Placez les pieds d'appui au sol et verrouillez-les (fig. 11).

7. Retirez maintenant le renfort en bois à l'avant afin de pouvoir démonter les barrières latérales.

8. Démontez les 2 barrières latérales qui ont été libérées et réinstallez-les en les tournant de 90 degrés. Utilisez les boulons M10x60 et les écrous de blocage M10 qui viennent d'être retirés. Chaque porte nécessite 6 boulons et écrous (fig. 13). Vous trouverez des boulons et écrous supplémentaires dans le sac de matériel de montage (**art. n° 004-601-002**).

11

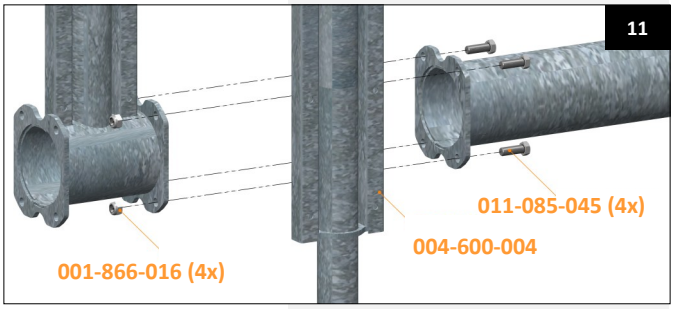

12

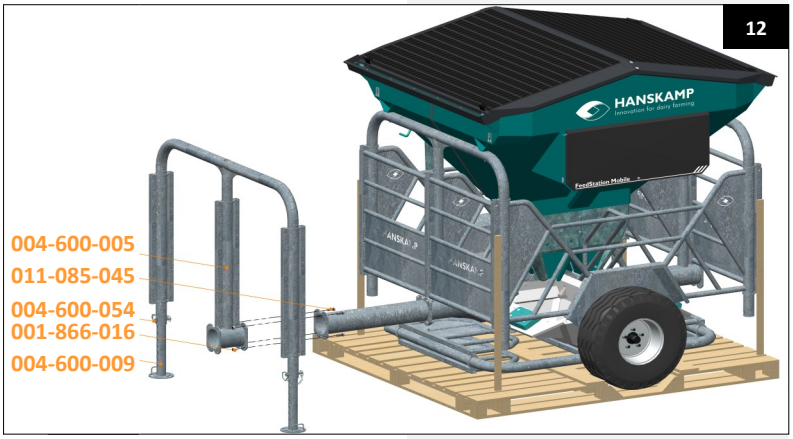

13



9. Montez la barre d'attelage à l'aide de boulons M16x45 et d'écrous de blocage M16 (fig. 14).

Attention ! Si vous utilisez une connexion Wi-Fi point à point (fig. 31), faites passer le câble Cat5e vers le haut à travers le tube central du double support anti-saut avant de monter la barre d'attelage.

14



10. Fixez maintenant les portes à charnières au double support anti-saut (fig. 15).

11. Insérez les pieds de support (avec trous) et retirez les planches de bois à l'arrière. Puis, à l'aide d'un tracteur ou d'un autre véhicule adapté, faites avancer la station de DAC Mobile hors de la palette.

Attention ! Si la station de DAC Mobile dispose de 4 postes d'alimentation, un double support anti-saut avec clôtures sera alors visible. Montez le double support anti-saut avec clôtures conformément aux étapes 5 à 10 et 12 de l'autre côté.

15

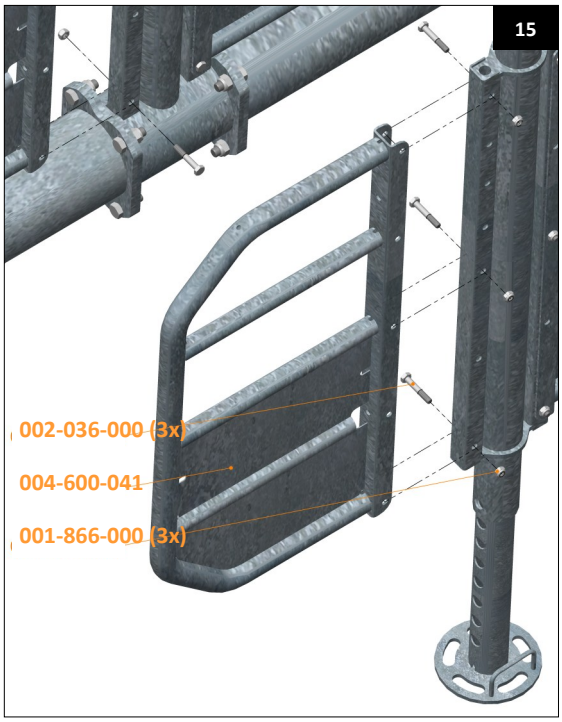

16

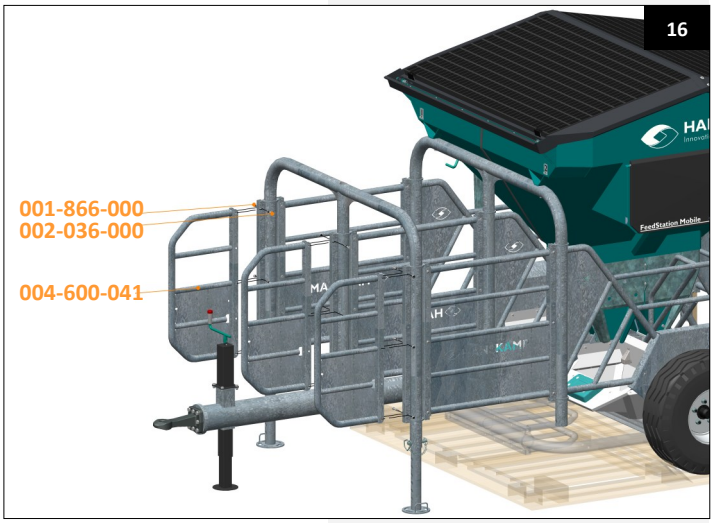

12. Ensuite, fixez l'œillet d'attelage à l'aide de boulons M16x45 et d'écrous autobloquants M16. Remarque : la goupille n'est pas fournie (fig. 17).





13. Vérifiez si la bonne plaque est installée à l'intérieur du silo, en fonction de la configuration sélectionnée.

Attention ! Ouvrez complètement les volets (chacun équipé d'un panneau solaire) afin qu'ils dépassent le point mort. Sinon, ils risquent de se refermer brusquement.

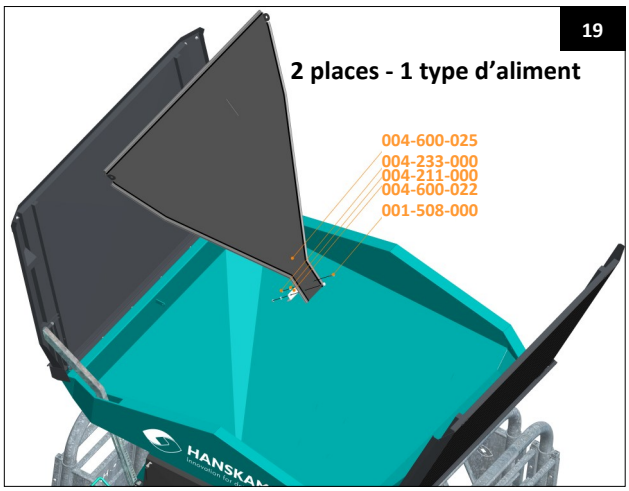

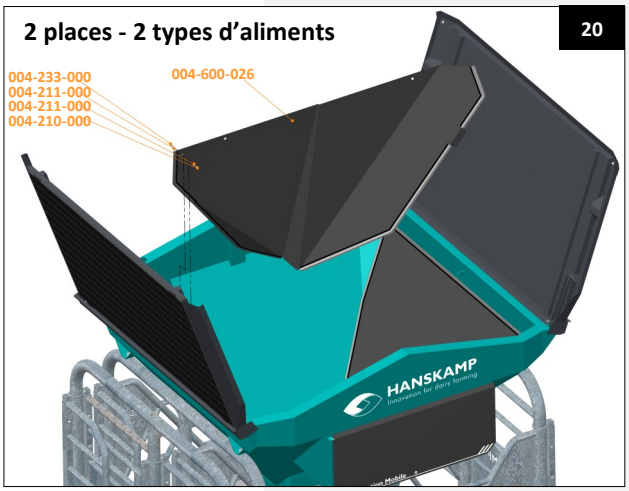

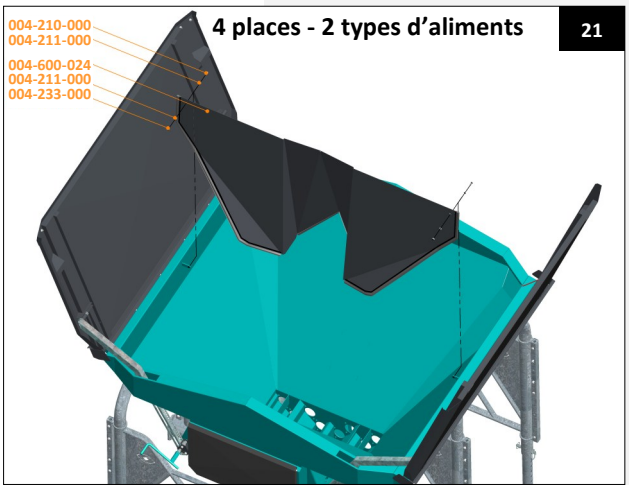

* Fig. 19 - Station avec 2 postes d'alimentation and **1 type d'aliment**.
* Fig. 20 - Station avec 2 postes d'alimentation and **2 type d'aliments**.
* Fig. 21 - Station avec 4 postes d'alimentation and **2 type d'aliments**.
* Aucune plaque supplémentaire n'est nécessaire pour un distributeur mobile hors salle d'alimentation avec 4 postes d'alimentation et **1 type d'alimentation**.

Mise en Service

14. Vérifier que les vis sans fin sont correctement montées et que les bacs de récupération sont correctement réglés (avec l'ouverture vers le haut).

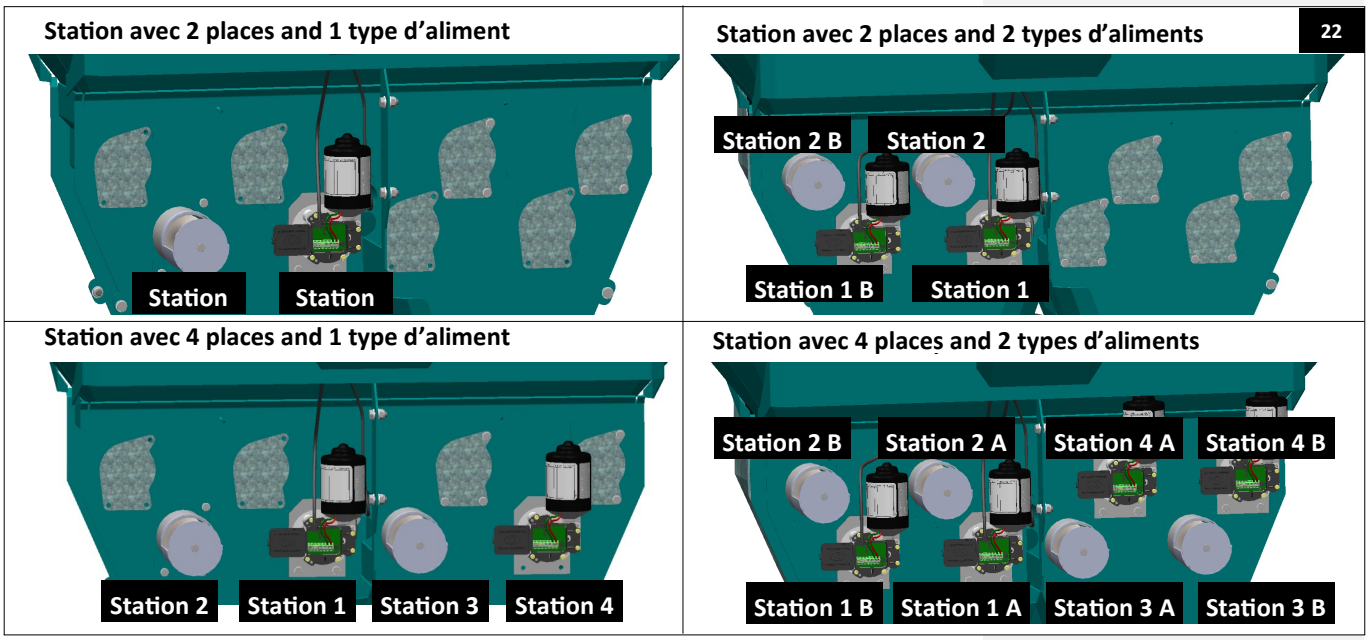

22

15. Vérifiez que l'installation est correctement raccordée et contrôlez qu'elle n'est pas endommagée avant de mettre l'appareil sous tension. L'installation se trouve derrière le cache recouvert d'autocollants de sécurité.

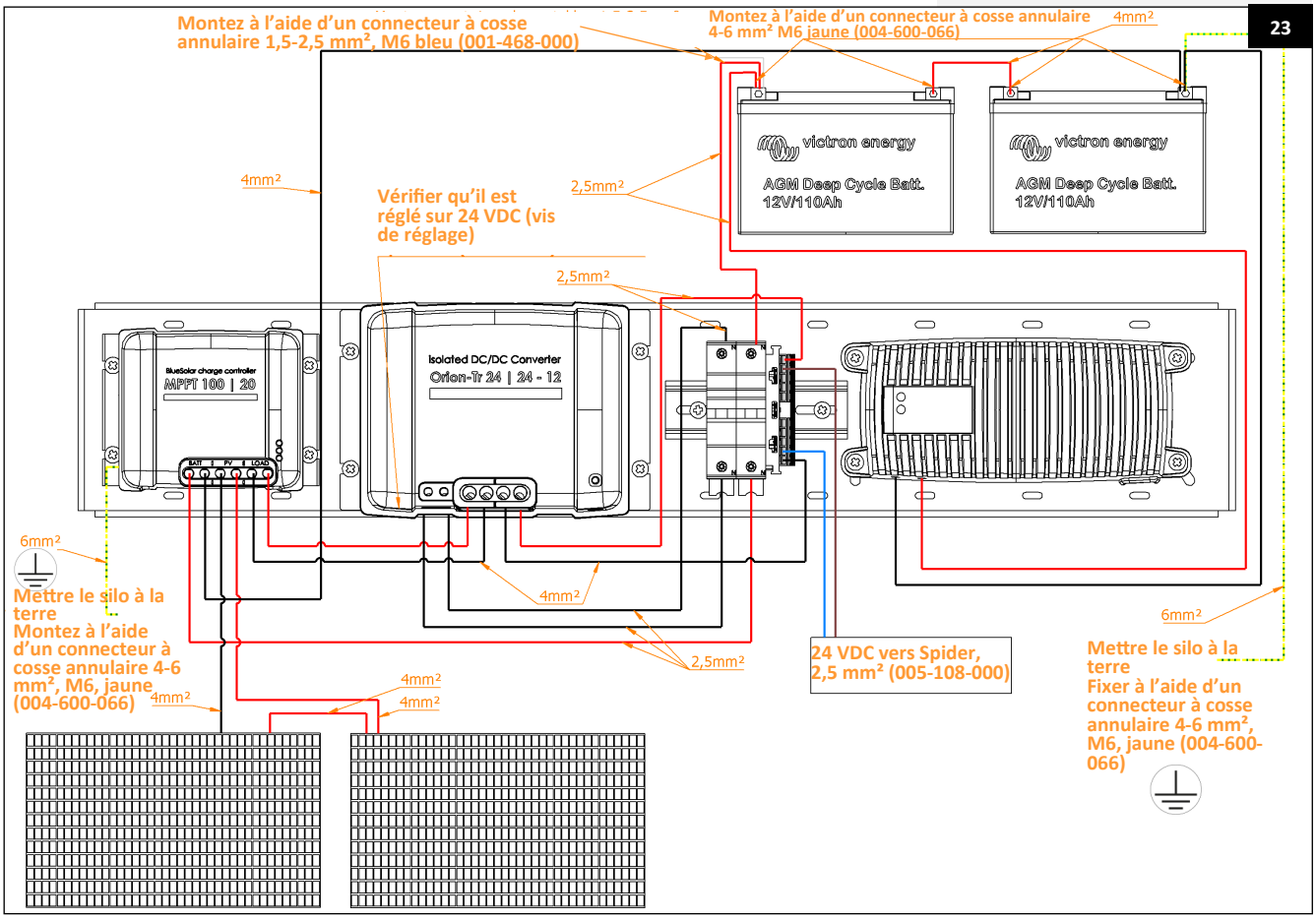

23

16. Connectez-vous ensuite au Spider pour configure la station de DAC Mobile. Suivez le manuel du Spider pour obtenir des instructions détaillées.

17. Remplissez la station de DAC Mobile avec l'aliment concentré souhaité pour calibrer les distributeurs d'aliments et démarrer le système.

Attention ! Ouvrez complètement les couvercles de la station de DAC Mobile afin qu'ils ne se referment pas (fig. 24).

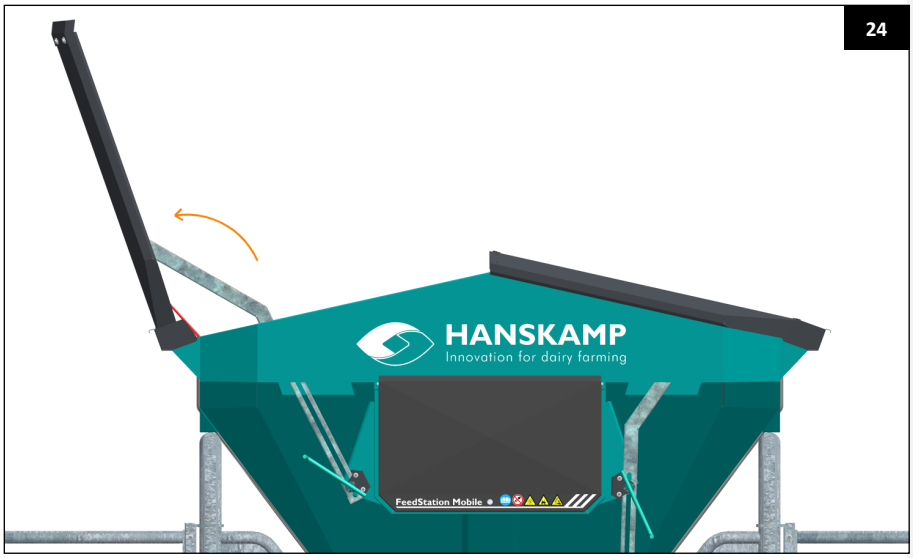

24

Attention ! Après l'ouverture du couvercle, insérez la goupille de sécurité dans le premier trou situé au-dessus du mécanisme de rotation (fig. 25).



25

Scannez pour accéder à la page de téléchargement. Vous y trouverez le manuel du Spider.

Attention ! Lorsque vous fermez les couvercles, assurez-vous que le couvercle avec la cam soit fermé en dernier (fig. 26).



Attention ! Après la fermeture des couvercles, insérez la goupille de sécurité dans le premier trou situé sous le mécanisme de rotation (fig. 27).



Important ! Assurez-vous que la personne qui utilise la station de DAC Mobile se trouve toujours dans un endroit sûr. Pendant que la station de DAC Mobile est en marche, personne ne doit se trouver à proximité de la station et il est strictement interdit de grimper sur la clôture.

Maintenance
Vérifiez quotidiennement le bon fonctionnement, l'absence de saleté et d'usure de la station de DAC Mobile. Pour ce faire, effectuez un test sur les sorties des moteurs d'alimentation. Veillez à réduire autant que possible les bruits supplémentaires et autres vibrations causés par le fonctionnement de la vis sans fin.

Démontage
Lors du démontage, toutes les pièces doivent être triées par type de matériau et intégrées au cycle de traitement des déchets prévu à cet effet.

Attention ! Coupez toujours l'alimentation électrique du distributeur mobile hors salle de traite avant toute opération d'entretien ou de démontage.

Aperçu des modifications incluses dans ces instructions d'installation et d'utilisation

N°	Date de sortie	Chapitre(s)	Commentaires
1.0	05/2025	Tous	Première parution
1.1	08/2025	Mise en service	Convertisseur CC/CC inclus dans le schéma de raccordement. Illustrations ajoutées pour le placement de la goupille de sécurité après l'ouverture et la fermeture des couvercles.
1.2	12/2025	Page 26	Changement d'adresse Hanskamp

Limitations de la garantie
Les coûts et dépenses résultant des éléments suivants sont exclus de la garantie :

- Utilisation incorrecte de l'équipement, non conforme aux spécifications des instructions d'installation et d'utilisation ;
- les conséquences de toute intervention effectuée par des mécaniciens autres que ceux agréés par Hanskamp pour effectuer certaines opérations ;
- les incidents tels que le gel, la glace, le feu, les inondations, les submersion ou toute autre forme de dégâts des eaux extrêmes, et la foudre ;
- les défauts du système électrique ou de la mise à la terre ;
- les dommages causés au système électrique par des animaux nuisibles et autres.

La garantie ne s'applique pas aux dommages indirects qui ne sont pas liés à la machine elle-même. Tous les systèmes ont été testés. Toutefois, en cas de dysfonctionnement, Hanskamp ne peut être tenu responsable des dommages indirects.

Droits d'auteur et clause de non-responsabilité
Les informations contenues dans la présente publication sont fournies uniquement à titre indicatif et ne constituent pas une offre de vente. Les produits offerts peuvent ne pas correspondre aux illustrations. Aucune partie de cette publication ne peut être reproduite ou rendue publique sans autorisation écrite et préalable de Hanskamp AgroTech BV. Bien que la présente publication ait été élaborée avec le plus grand soin, HanskampAgroTech décline toute responsabilité des dommages pouvant résulter d'erreurs ou d'oublis dans la présente publication. La version néerlandaise de la présente notice d'installation et d'utilisation est la version originale. Les traductions dans les autres langues utilisent la version néerlandaise comme texte source. Hanskamp AgroTech décline toute responsabilité en cas d'écarts entre les différentes versions. En cas de doute concernant le contenu et l'exactitude d'une traduction de la notice d'installation et d'utilisation, la version néerlandaise de cette notice fait autorité.

Options supplémentaires

MultiDos

MultiDos peut facilement être ajouté à la station de DAC Mobile. Pour cela, le kit **art. n° 004-600-100** est disponible. Ce kit comprend 2 pompes MultiDos avec buse, tuyaux et support pour jerrican (fig. 28 et 29).

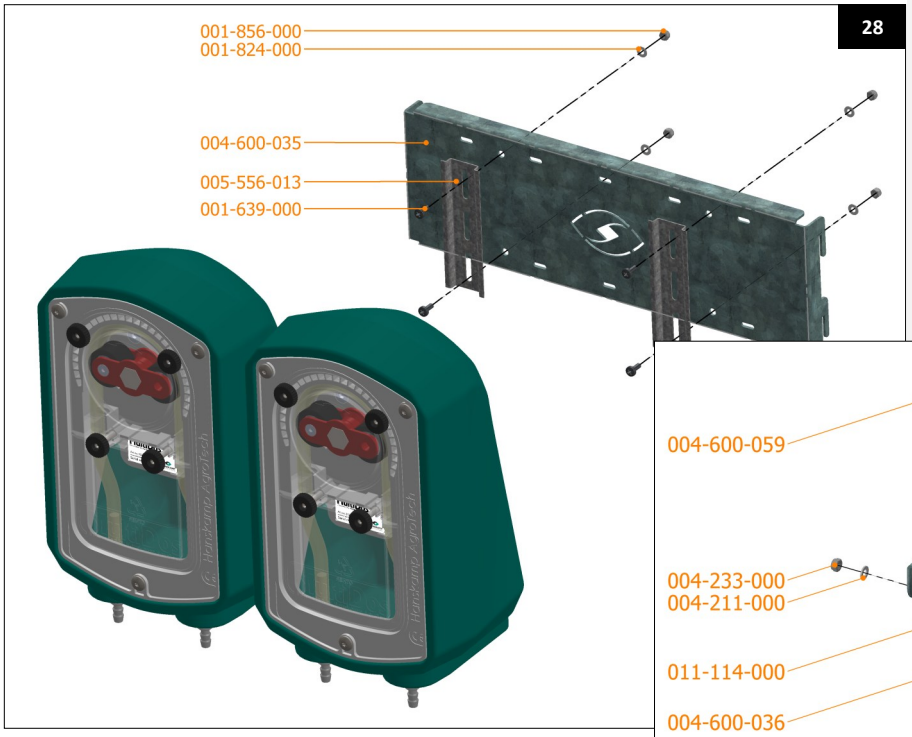

28

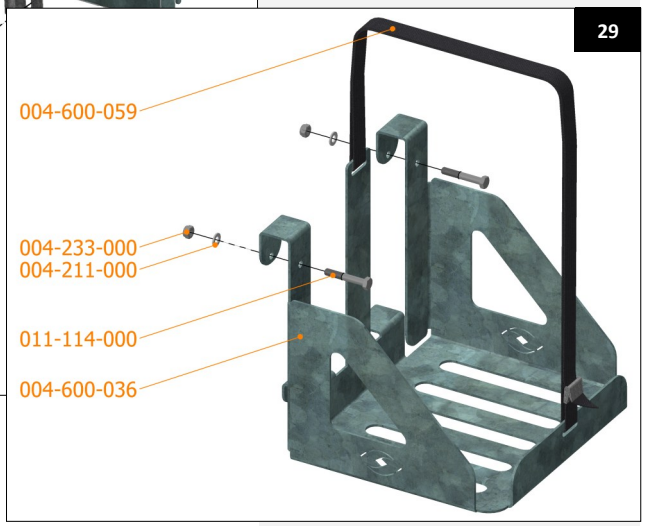

29

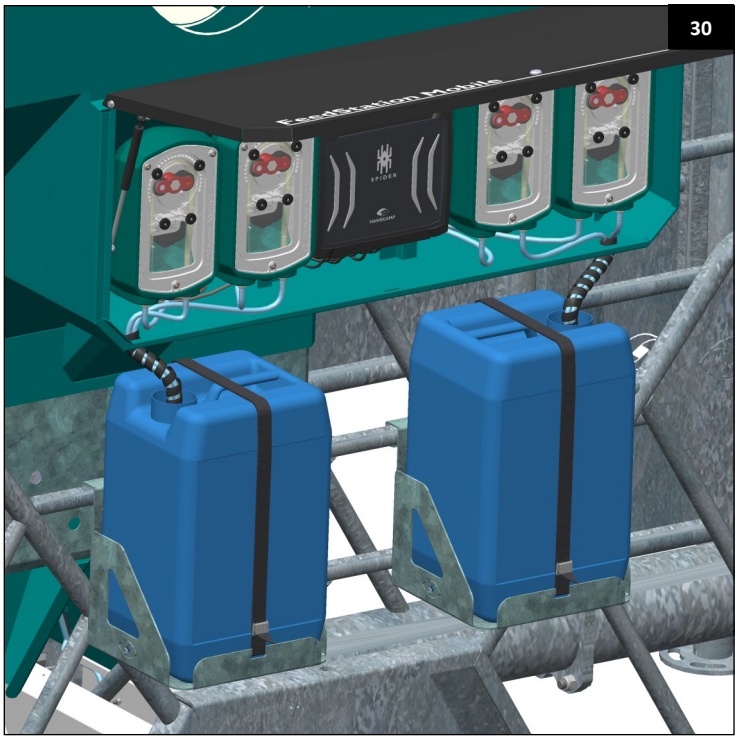

30

Wi-Fi point à point

Utilisez cet ensemble pour créer une connexion réseau stable entre votre SpiderServer et votre SpiderClient, ou plusieurs SpiderClients. Pour l'installation sur Spider, reportez-vous aux informations de service **010-391-000**, **005-140-000** and **005-140-100**.

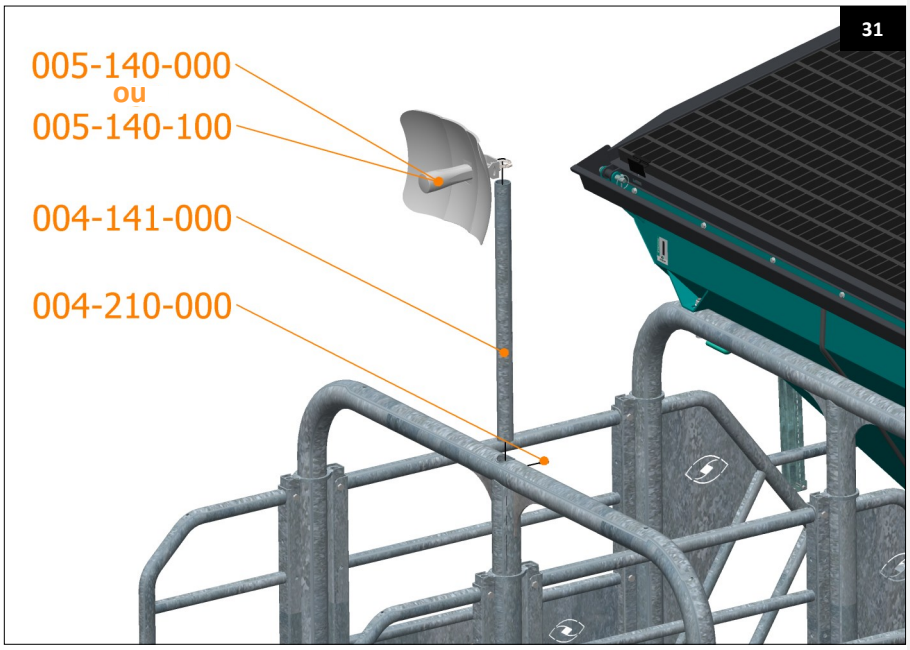

002-514-000 Vis d'alimentation avec vis de 100 grammes
002-517-000 Vis d'alimentation avec vis de 50 grammes

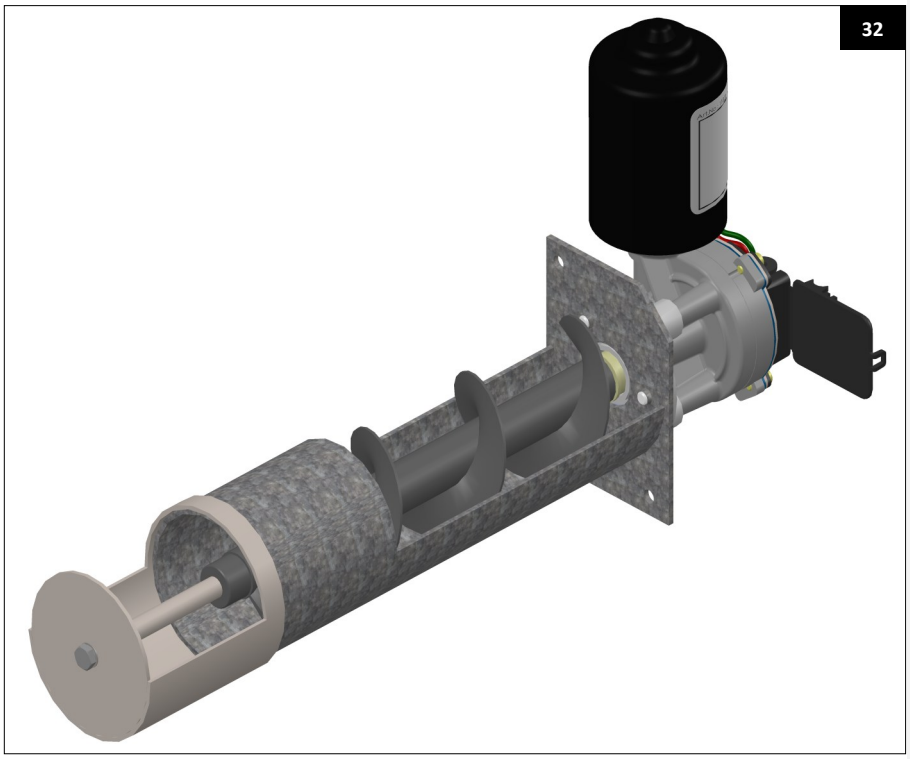

Déclaration de conformité des machines achevées IIA

Selon l'annexe IIA de la directive Machines 2006/42/CE, pour les machines achevées

Nous soussignés,
La société Hanskamp AgroTech BV
Broekstraat 17
7009 ZB Doetinchem
Pays-Bas,

Rédacteur(s) mandaté(s) du dossier technique :

H.J. Hanskamp,

Déclarons sous notre entière responsabilité que le produit :
046-000-000 FeedStation Mobile
Station de DAC Mobile de Hanskamp AgroTech BV,

Auquel se rapporte cette déclaration est conforme aux dispositions de la ou des directives suivantes :

- Directive Machines 2006/42/EC

Le produit est également conforme aux dispositions des normes suivantes :

- NEN-EN-ISO 12100
- NEN-EN-IEC 60204-1
- NEN-EN-IEC 13849-1

Si la Station de DAC Mobile n'est pas connectée et que les consignes de sécurité prescrites ne sont pas respectées, la présente déclaration de conformité n'est pas applicable et aucun droit ne peut être dérivé de cette déclaration.

Fait à Doetinchem, Pays-Bas, 8-04-2025 H.J. Hanskamp



FAQ

Problème commun	Cause possible	Solution
Pas de rendement des panneaux solaires.	Panneaux endommagés.	Remplacer les panneaux.
	Câble rompu.	Remplacer le câble.
	Interrupteur principal éteint.	Allumer l'interrupteur principal.
L'unité à vis sans fin ne dose pas.	Pas d'alimentation.	Réapprovisionnement en alimentation.
	La vache n'a pas de ration alimentaire.	Vérifiez la quantité d'alimentation définie et l'apport.
	Défaut moteur.	Vérifiez si le moteur fonctionne/tourne lentement. Assurez-vous qu'il fonctionne correctement.
	Blocage de l'alimentation dans le silo.	Éliminez les obstructions, utilisez éventuellement une autre alimentation qui s'écoule plus facilement.
Pas d'électricité.	Batterie vide ou non connectée au réseau électrique.	Chargez ou remplacez la batterie. Branchez l'appareil à l'alimentation électrique.
Eau en stock.	Le toit ne se ferme pas correctement ou la gouttière est bouchée.	Fermez correctement le toit ou videz la gouttière.
Eau dans l'abreuvoir.	Les trous dans la mangeoire sont bouchés.	Débouchez les trous dans l'auge d'alimentation pour permettre à l'eau de s'écouler.

Spécifications techniques

Spécifications	
Capacité du conteneur	± 2230 litres -> ± 1340 kg
Vitesse maximale 	25km/h (ou la vitesse autorisée dans le pays concerné). Équipez la station de DAC Mobile d'un éclairage et faites-le contrôler par l'autorité compétente avant de l'utiliser sur la voie publique. Respectez la réglementation applicable aux véhicules agricoles autorisés à tracter des machines.
Tension (système)	24 VDC
Poids à vide	2 caisses = 1091 kg / 4 caisses = 1218 kg (hors doseurs et antennes)
Poids maximal	3100 kg (charge maximale par essieu)
Taille et pression des pneus	10.0/75-15.3 TBL - max. 5.5 bars

Annexe 1 Dimensions

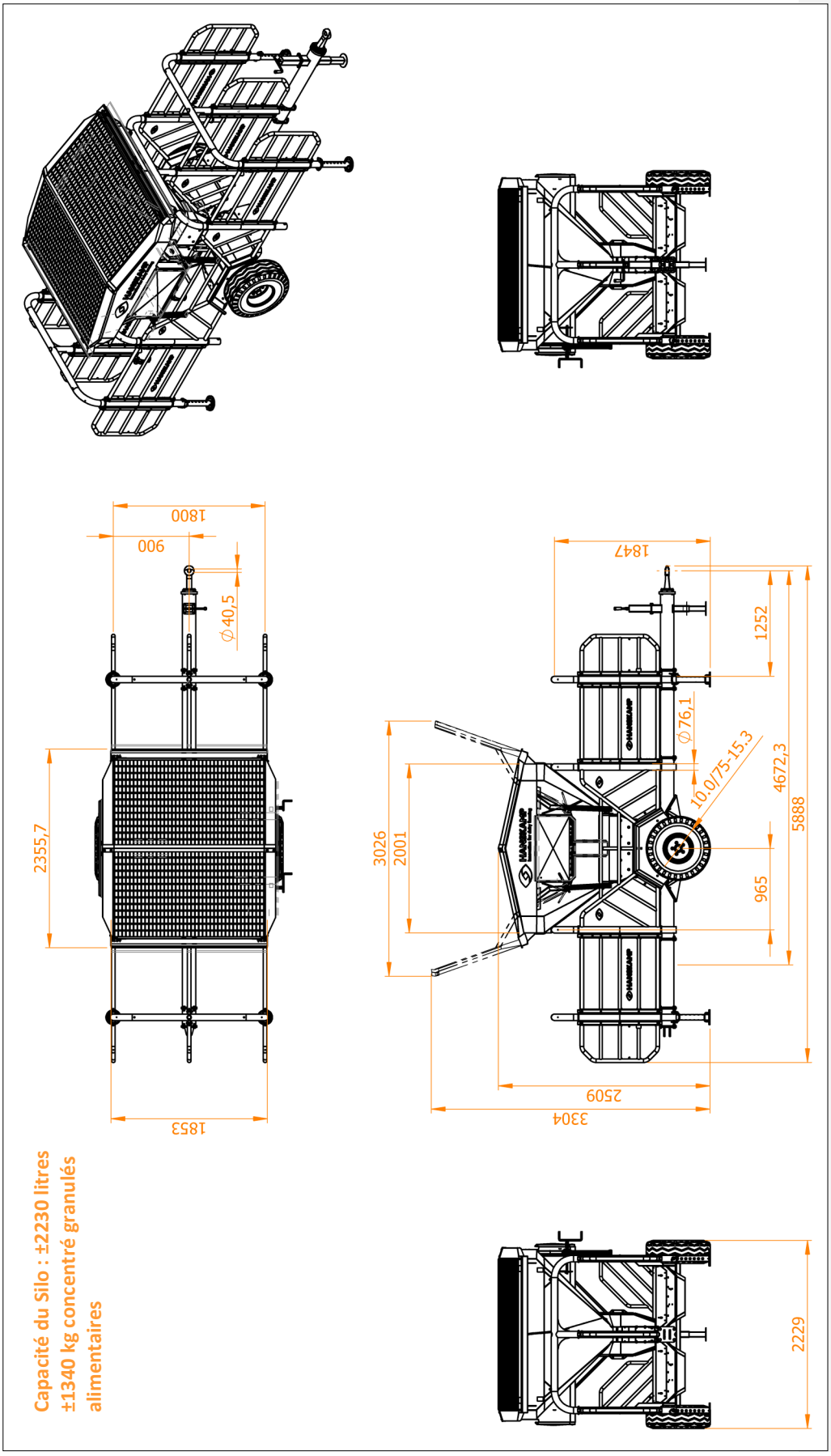

Annexe 2 Dimensions

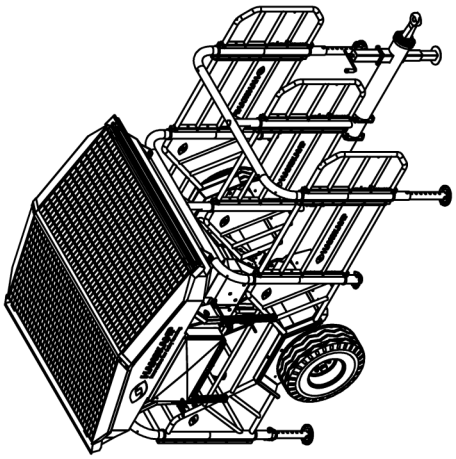

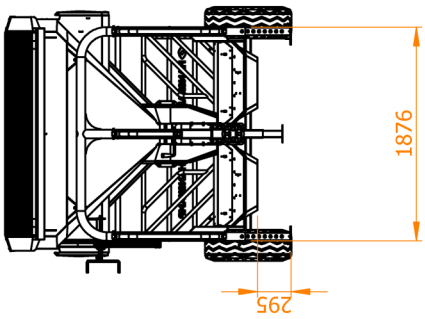

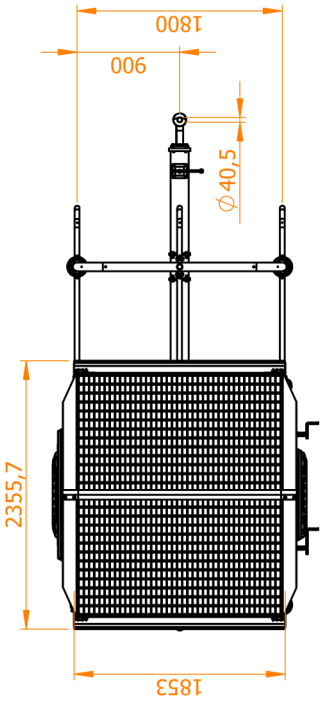

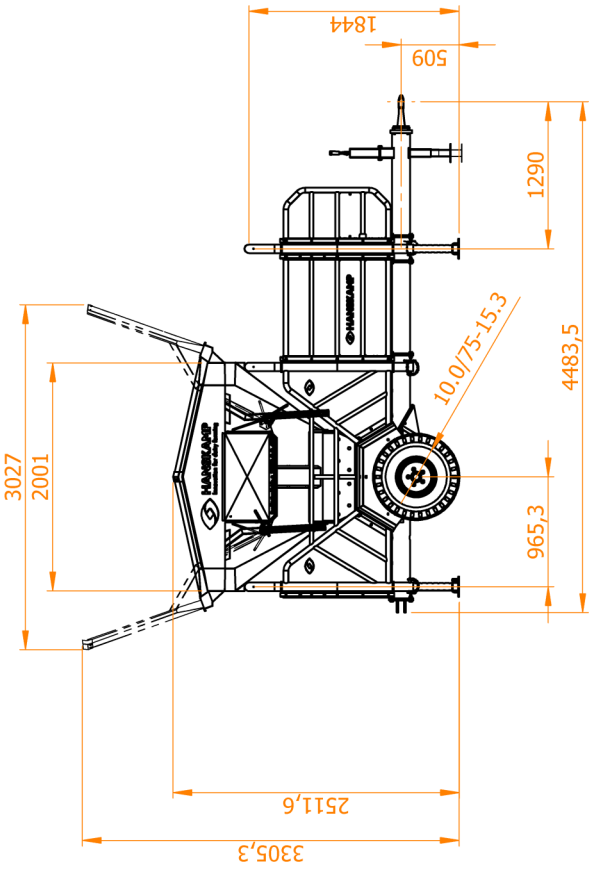

Capacité du Silo : ±2230 litres
±1340 kg concentré granulés alimentaires

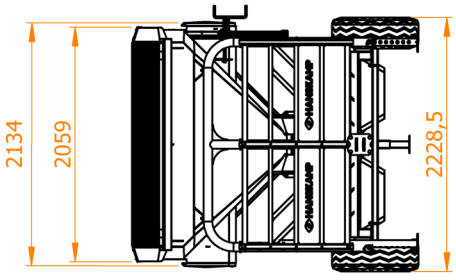

Annexe 3 Description des composantes des Annexes 1 & 2 Station de DAC Mobile

Numéro article	Description	Quantité 2 places	Quantité 4 places
004-600-003	Mangeoire station de DAC Mobile	2	4
004-600-004	Tube intermédiaire sous clôture station de DAC Mobile	1	2
004-600-005	Support double anti-saut station de DAC Mobile	1	2
004-600-006	Clôture latérale station de DAC Mobile	5	6
004-600-022	Profilé de montage à 90° pour plaque d'insertion 2 boîtes station de DAC Mobile	1	0
004-600-024	Stock de cloisons station de DAC Mobile	0	0/1
004-600-025	Plaque d'insertion pour 2 places d'alimentation station de DAC Mobile	1	0
004-600-026	2 types d'alimentation pour 2 boîtes station de DAC Mobile	0/1	0
004-600-028	Anneau de remorquage	1	1
004-600-029	Essieu 1950 mm 94/140/5 non freiné	1	1
004-600-037	Pince de fixation solaire	8	8
004-600-040	Support en U M12x1,75	4	4
004-600-041	Porte battante station de DAC Mobile	3	6
004-600-045	Batterie gel 90 Ah 12 volts	2	2
004-600-047	Panneau solaire 355 watts crête	2	2
004-600-052	Roue complète station de DAC Mobile	2	2
004-600-060	Plaque intermédiaire 2 mm PA pour silo et vis sans fin	2/4	4/8
004-601-000	Base station de DAC Mobile	1	1
004-601-002	Sac de matériel de montage station de DAC Mobile	1	2
010-405-000	Jeu d'autocollants avec textes découpés station de DAC Mobile	1	1
010-406-000	Autocollants de sécurité à l'intérieur de l'armoire station DAC Mobile	1	1

Annexe 4 Distributeur d'aliments avec vis sans fin 50 grammes

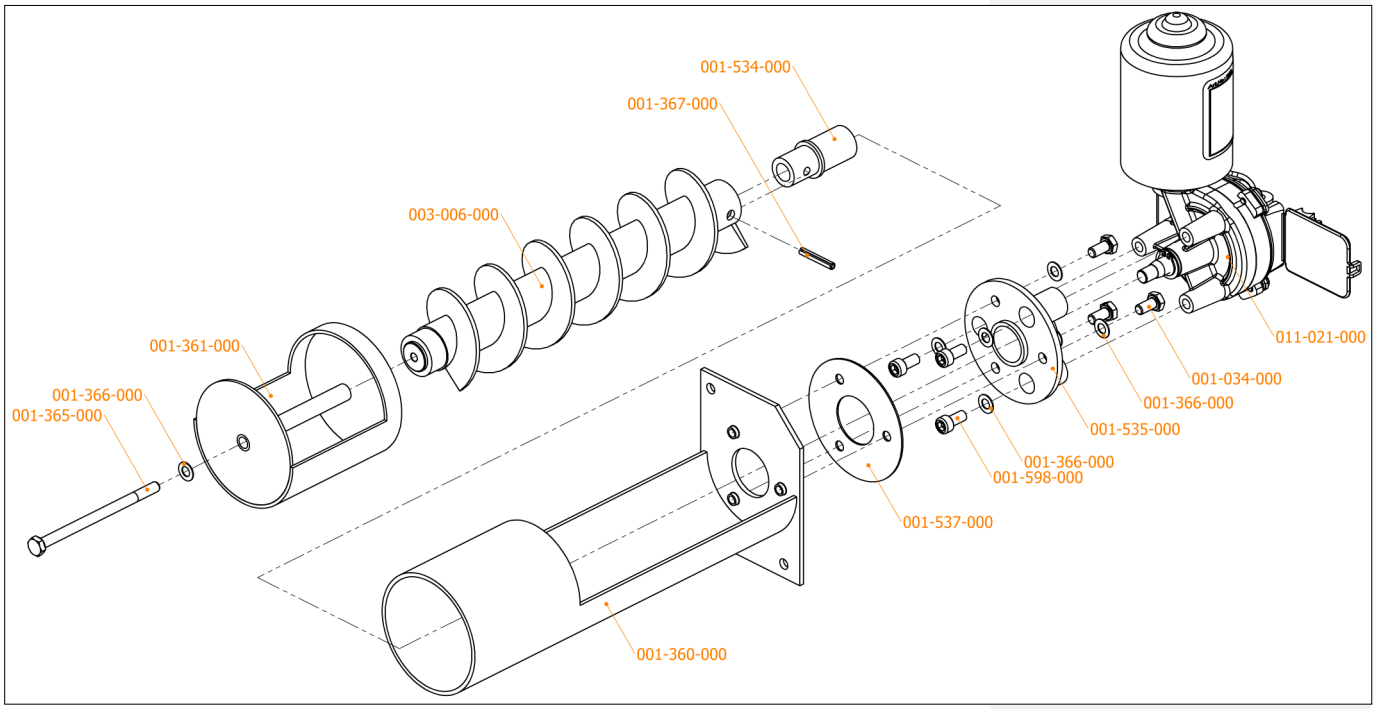

Numéro article	Description	Quantité
001-034-000	Boulon M6x12 A2 DIN 933	3
001-360-000	Plaque moteur et tube de vis sans fin	1
001-361-000	Tête de déversement complète	1
001-365-000	Boulon M6x95 DIN 931	1
001-366-000	Rondelle élastique M6 A2 DIN 137B	7
001-367-000	Goupille de tension 4x26 mm A2 DIN 1481	1
001-534-000	Pièce d'accouplement M8 en plastique pour moteurs à courant continu	1
001-535-000	Boîtier isolant en plastique	1
001-537-000	Papier isolant	1
001-598-000	vis à tête hexagonale M6x12 A2 DIN 912	3
003-006-000	DeltaFeeder vis sans fin en acier 50 g	1
011-021-000	Moteur SolidState5	1

Annexe 5 Unité de contrôle énergétique

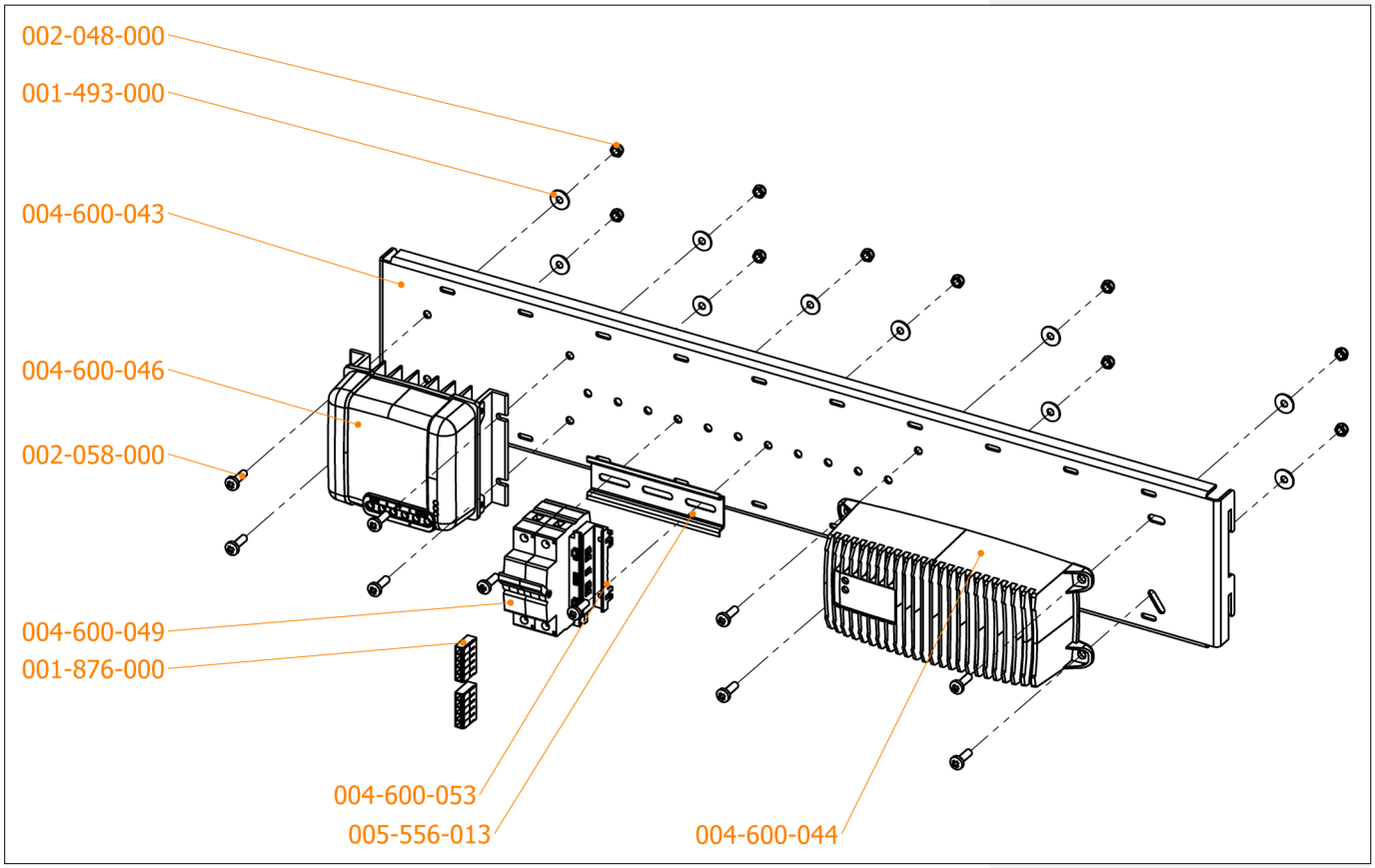

Numéro article	Description	Quantité
001-468-000	Cosse à anneau 1.5-2.5mm² M6 bleue	8
001-493-000	Rondelle plate M5 DIN 9021	14
001-876-000	Borne de connexion Wago à 5 voies	2
002-048-000	Ecrou M5	14
002-058-000	Vis métallique M5x16 A2 DIN 7985 PZ	14
004-600-043	Plaque de montage pour composants de panneaux solaires DAC Mobile	1
004-600-044	Chargeur de batterie 24V/5A	1
004-600-046	Régulateur de charge MPPT	1
004-600-049	Machine d'installation CA/CC 1-pôle 16A	2
004-600-053	Adaptateur de montage sur rail DIN Wago	1
004-600-074	Convertisseur DC/DC 24VDC/24VDC	1
005-556-013	Rail DIN	1

Hanskamp AgroTech BV
Xenonstraat 6
7031 HX Wehl
The Netherlands
Tel : +31 (0)314 - 393 797
www.hanskamp.com

Hanskamp département de France
85 A Grande Rue
69780 TOUSSIEU
FRANCE
Tel : +33 (0)4 72 48 29 86
info@hanskamp.fr
www.hanskamp.fr

Suivez nous sur :

