FeedStation Walk-Through

043-000-000
& 044-000-000

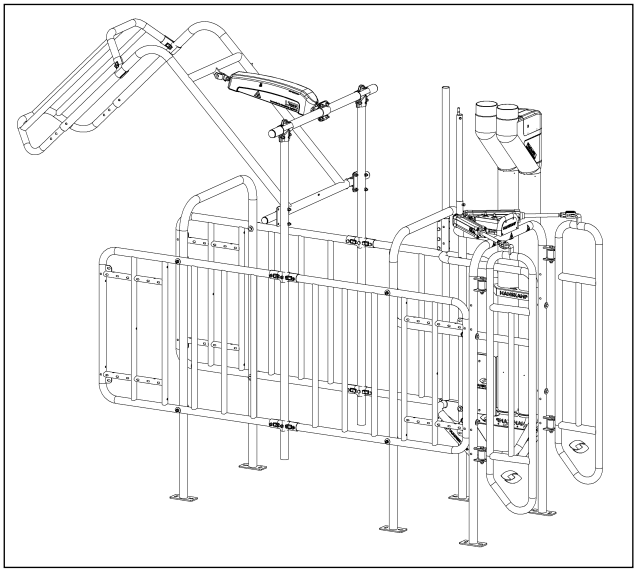

Voerstation
Out of parlour feeder
Futterstation
Distribution alimentation concentré (DAC)

Instructions d'installation et d'utilisation **FR**

HANSKAMP
Innovation for dairy farming

Numéro d'article : 010-093-000

Date : Mai 2026
Version 3.0 - Traduit du manuel d'instructions d'origine
Conformément à l'annexe 1, chapitre 1.7.4 de la directive Machines 2006/42/CE

Wehl,
Pays-Bas
www.hanskamp.fr

Avant-propos

Contenu de la notice d'installation et d'utilisation

Ce manuel contient les informations nécessaires pour installer et utiliser correctement le FeedStation Walk-Through. Étudiez attentivement ces informations et assurez-vous de bien tout comprendre avant de configurer le FeedStation Walk-Through. Le non-respect de ces consignes peut entraîner des dommages à l'équipement. Contactez Hanskamp si certaines informations ne sont pas claires pour vous ou si vous souhaitez obtenir des informations complémentaires.

Toutes les informations contenues dans ce manuel ont été compilées avec le plus grand soin. Hanskamp n'est pas responsable d'éventuelles erreurs ou imperfections dans ce manuel. Les recommandations sont données à titre indicatif. Toutes les instructions, illustrations et spécifications de ce manuel sont basées sur les informations les plus récentes disponibles au moment de la publication. Votre FeedStation Walk-Through peut intégrer des améliorations, des caractéristiques ou des options qui ne sont pas décrites dans ce manuel.

Applicabilité

Le tableau ci-dessous indique le numéro de type du FeedStation Walk-Through auquel ce manuel s'applique.

Désignation du modèle

Modèle	Numéro de modèle
FeedStation Walk-Through	044-000-000

Coordonnées de votre installateur

Nous vous conseillons de noter ci-dessous le nom, le numéro de téléphone et l'adresse email de votre installateur. Vous pourrez ainsi retrouvez facilement ces informations.

Nom	
Adresse	
Numéro de téléphone	
Adresse email	

1. Introduction

Avec le poste d'alimentation en concentrés Hanskamp FeedStation Walk-Through, la vache peut quitter le poste par l'avant. Cela correspond au comportement naturel de la vache. Dans de nombreux postes d'alimentation, les vaches doivent quitter le poste en reculant. Elles sont alors régulièrement heurtées par d'autres vaches qui souhaitent entrer dans le poste, ce qui peut entraîner des blessures au pis et aux membres. Ce problème est évité grâce au fait que le poste d'alimentation est fermé des deux côtés et que la vache peut sortir par l'avant. De plus, les onglons et les membres sont moins sollicités lors de l'entrée et de la sortie du box. Un avantage supplémentaire est que les vaches de rang inférieur se sentent généralement plus en sécurité.

Le Hanskamp FeedStation Walk-Through se compose d'une barrière latérale avec auge fixe, de trois autres barrières latérales, d'un doseur d'aliments PipeFeeder et d'une barrière de fermeture L'port servant de mécanisme de fermeture à l'arrière du box. À l'avant, une barrière de fermeture T'port est installée. En option, le poste peut être étendu avec un type d'aliment supplémentaire, sous la forme d'un PipeFeeder et d'un Multi-Dos avec trémie.

L'information contenue dans le présent manuel s'adresse aux éleveurs laitiers et aux installateurs de matériel agricole.

- Les éleveurs laitiers pourront utiliser les informations contenues dans ce manuel pour tester et régler la FeedStation Walk-Through, ou se donner une idée générale de son fonctionnement.
- Les installateurs pourront utiliser les informations contenues dans ce manuel pour installer la FeedStation Walk-Through et procéder à ses réglages.

2. Sécurité

2.1 Introduction

Le symbole « Avertissement de sécurité » indique des messages de sécurité importants sur le FeedStation Walk-Through, la L'port , la T'port et dans ce manuel. Soyez particulièrement attentif lorsque vous voyez ce symbole : il existe un risque de blessures corporelles graves, voire mortelles. Respectez toujours les instructions des messages de sécurité concernés.



Symbole Avertissement de sécurité

2.2 Mises en garde

Soyez attentif à l'utilisation des termes d'avertissement **ATTENTION** et **DANGER** dans les messages de sécurité. Les directives suivantes s'appliquent à ces termes d'avertissement :



Attention ! Indique une situation potentiellement dangereuse qui, si elle n'est pas évitée, peut entraîner des blessures corporelles légères ou des dommages à l'équipement ou à l'environnement.



Danger ! Indique une situation potentiellement dangereuse qui, si elle n'est pas évitée, peut entraîner des blessures graves ou mortelles.

2.3 Consignes de sécurité

Vous êtes vous-même responsable du fonctionnement sûr et de l'entretien de votre FeedStation Walk-Through. Vous devez veiller à ce que vous-même ainsi que toute personne qui utilise, entretient l'équipement ou travaille à proximité immédiate de celui-ci soit parfaitement informée de toutes les consignes de sécurité figurant dans ce manuel.

De bonnes mesures de sécurité vous protègent, vous et les personnes qui vous entourent. Intégrez ces mesures dans votre programme de sécurité. Assurez-vous que TOUTE personne qui utilise, entretient ou travaille à proximité du FeedStation Walk-Through connaît ces consignes de sécurité. Ne prenez pas le risque de blessures ou d'accidents mortels en ignorant les instructions de sécurité.

- Les propriétaires du FeedStation Walk-Through doivent former les utilisateurs avant la mise en service du poste d'alimentation. Cette formation doit être répétée au moins une fois par an.
- Les utilisateurs doivent lire, comprendre et respecter toutes les consignes de sécurité et d'utilisation figurant dans ce manuel.
- Toute personne qui n'a pas entièrement lu et compris ces consignes de sécurité et d'utilisation n'est pas autorisée à utiliser le FeedStation Walk-Through.
- N'apportez aucune modification à l'équipement. Des modifications non autorisées peuvent perturber le fonctionnement, affecter la durée de vie de l'équipement et entraîner des blessures corporelles.
- Utilisez uniquement des pièces de rechange d'origine et veillez à ce qu'elles soient installées par des monteurs agréés.

2.3.1 Consignes de sécurité d'ordre général

- Assurez-vous d'avoir lu et compris le manuel et les consignes de sécurité avant de raccorder l'alimentation électrique pour l'utilisation ou le réglage du FeedStation Walk-Through, ou avant de le mettre hors tension pour la maintenance.
- Seul du personnel formé est autorisé à utiliser le FeedStation Walk-Through.
- Installez tous les dispositifs de protection et de sécurité avant de mettre le FeedStation Walk-Through en service.
- Portez les équipements de protection individuelle (EPI) appropriés.
- Avant de nettoyer le FeedStation Walk-Through ou d'effectuer des travaux de maintenance, coupez l'alimentation électrique du poste d'alimentation traversant et isolez-la ; la conduite d'air comprimé doit également être mise hors pression.
- Assurez-vous d'avoir à portée de main les numéros de téléphone des services d'urgence médicale de votre région.
- Contactez votre distributeur de technologie de traite si vous avez d'autres questions.
- Passez régulièrement (au moins une fois par an) en revue tous les sujets liés à la sécurité avec l'ensemble des utilisateurs.

2.3.2 Consignes de sécurité relatives à l'électricité

- Seul un électricien qualifié est autorisé à installer l'alimentation électrique du FeedStation Walk-Through.
- Vérifiez que la mise à la terre du système électrique et de tous les composants du FeedStation Walk-Through est conforme aux règles et réglementations locales.
- Remplacez immédiatement les conduites électriques, gaines de câbles, interrupteurs et composants lorsqu'ils sont endommagés.
- Isolez l'alimentation électrique avant d'ouvrir le capot de protection et d'intervenir sur le système électrique.

2.3.3 Consignes de sécurité relatives à l'installation

- Assurez-vous d'avoir lu et compris les instructions de ce manuel.
- Vérifiez que le FeedStation Walk-Through a été installé correctement, comme décrit dans ce manuel.

2.3.4 Consignes de sécurité relatives à l'utilisation

- Assurez-vous d'avoir lu et compris le manuel et les consignes de sécurité avant de connecter l'alimentation électrique pour utiliser ou régler le FeedStation Walk-Through, ou avant de le mettre hors tension pour la maintenance.
- Seul le personnel formé est autorisé à utiliser le FeedStation Walk-Through.
- Avant de nettoyer le FeedStation Walk-Through ou d'effectuer des opérations de maintenance, coupez l'alimentation électrique du FeedStation Walk-Through. La conduite d'air comprimé doit également être mise hors pression : pour cela, arrêtez le compresseur et ouvrez la vanne de fermeture.
- Installez le capot de protection et tous les dispositifs de sécurité avant de mettre le FeedStation Walk-Through en service.
- Gardez les mains, les pieds, les cheveux et les vêtements éloignés des parties sous tension.
- Tenez toutes les personnes non autorisées, en particulier les jeunes enfants, à l'écart du FeedStation Walk-Through en permanence.
- Avant de remettre le FeedStation Walk-Through sous tension, assurez-vous que toutes les pièces sont correctement fixées et que tous les câbles et fixations sont en bon état.
- Contactez votre distributeur de technologie de traite si vous avez d'autres questions.

2.3.5 Consignes de sécurité relatives à l'entretien

- Assurez-vous d'avoir lu et compris le manuel et les consignes de sécurité avant de connecter l'alimentation électrique pour utiliser ou régler le FeedStation Walk-Through, ou avant de le mettre hors tension pour la maintenance.
- Seul le personnel formé est autorisé à effectuer la maintenance du FeedStation Walk-Through.
- Avant de nettoyer le FeedStation Walk-Through ou d'effectuer des travaux de maintenance, coupez l'alimentation électrique du FeedStation Walk-Through.
- Portez des vêtements de protection et des lunettes de sécurité lorsque vous travaillez sur le système électrique.
- Assurez-vous que toutes les protections et dispositifs de sécurité sont installés une fois les travaux de maintenance terminés.

2.3.6 Messages de sécurité

- Dans ce chapitre sur les messages de sécurité, sont présentés les messages de sécurité généraux. Les messages de sécurité spécifiques sont indiqués dans les sections correspondantes de ce manuel, là où des dangers potentiels peuvent survenir si les procédures ou instructions ne sont pas respectées.

2.3.7 Prescriptions de qualité de l'air comprimé

Lubrification

Les vérins utilisés par Hanskamp AgroTech sont conçus pour fonctionner avec de l'air non lubrifié. Par conséquent, aucun entretien n'est nécessaire. Si de l'air lubrifié est utilisé, la lubrification doit être continue. Une lubrification supplémentaire pourrait en effet éliminer le lubrifiant appliqué en usine.

Huile recommandée

ISO et UNI FD22 (Energol HPL, Spinesso, Mobil DTE, Tellus Oil).

Air

Conformément à la norme ISO/DIN 8573-1, l'air comprimé doit être utilisé selon la classe 3-4-3, ce qui signifie :

Nombre de particules solides, classe 3	10 000 particules/m³ avec d ≤ 1 micron et 500 particules/m³ ≤ 5 microns
Humidité, classe 4	Point de rosée ≤ + 3°C.
Teneur en huile, classe 3	Teneur totale en huile ≤ 1 mg/m³.

Autres

Pression maximale	10 bar (vannes, vérins)
Pression minimale	2,5 bar (vannes)
Conduite d'alimentation	Ø8 à Ø12 mm
Consommation d'air	À 6 bar ± 20 litres par passage
Conduite intermédiaire dans les installations	Ø6 à Ø8 mm

Attention ! Assurez-vous que le régulateur de vitesse et l'amortissement final ne sont jamais complètement ouverts. Ils empêchent la détérioration du vérin due à une vitesse d'entrée ou de sortie trop élevée. Le réglage correct se trouve dans les instructions d'installation et d'utilisation correspondantes.

Attention ! Ne montez jamais le vérin sous charge radiale. Le vérin est uniquement conçu pour des charges axiales sur la tige du piston.

3. Notice d'installation et d'utilisation

Description générale
Le FeedStation Walk-Through de Hanskamp est un poste d'alimentation traversant universel et modulaire, conçu pour fournir individuellement aux vaches leur ration de concentrés. Le FeedStation Walk-Through est équipé de série de doseurs de concentrés PipeFeeder et peut être étendu jusqu'à deux types d'aliments au maximum (un PipeFeeder correspond à un type d'aliment). De plus, le FeedStation Walk-Through est livré de série avec une barrière de fermeture L'port (art. n° 004-029-000) et une T'port (art. n° 004-330-002) (fig. 1).

Ce guide d'installation vous accompagne étape par étape pour l'installation du FeedStation Walk-Through. Lisez toujours entièrement ces instructions et respectez les consignes de sécurité. Des exemples de montage sont disponibles sur **www.hanskamp.fr**. Consultez l'annexe pour les numéros de commande et la désignation des pièces détachées.

Transport et stockage
Le FeedStation Walk-Through est transporté sur une palette. Cette palette est entièrement filmée et les angles sont protégés par du ruban adhésif afin d'éviter tout dommage pendant le transport. Le stockage du FeedStation Walk-Through doit également s'effectuer de la même manière.

Attention ! Déplacez toujours la palette à l'aide d'un moyen de transport approprié (chariot élévateur, fourches à palettes, transpalette, etc.).

Attention ! Lors du déballage de la palette, des éléments de la palette peuvent tomber.

Désignation du modèle : se trouve sur le boîtier de commande de la T'port (art. n° 002-481-000).

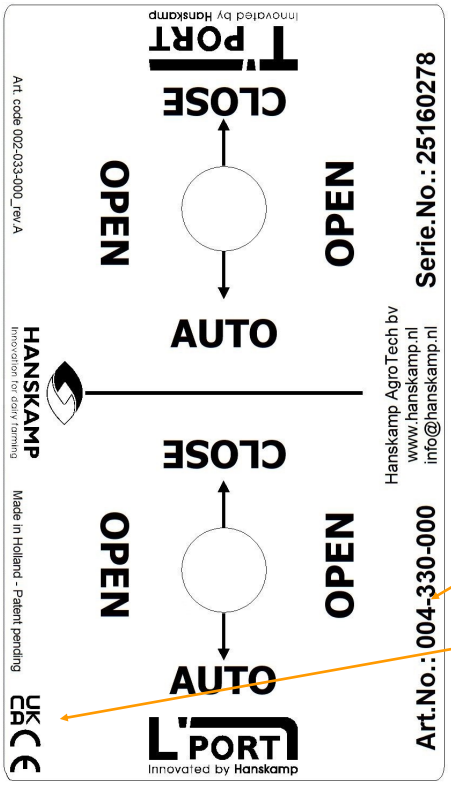

1

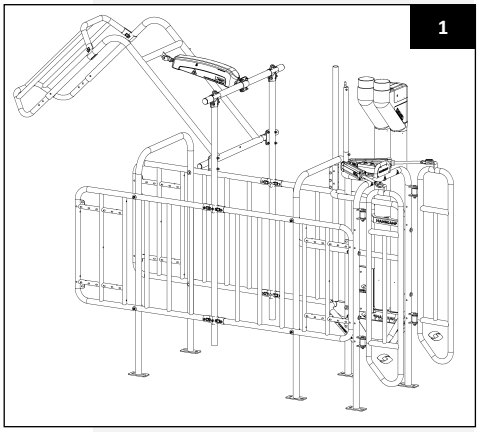

La palette contient (pour une FeedStation Walk-Through 044-061-000) 2

3x art. n° 004-200-000 Barrière latérale FS
1x art. n° 004-306-000 Barrière latérale FS-WT avec auge
2x art. n° 004-202-000 Châssis FS
1x art. n° 004-321-000 Jeu de matériel de fixation FS-WT
4x art. n° 004-115-000 Collier double en T 1½" x 1¼"
1x art. n° 028-030-000 PipeFeeder low cap.*
1x art. n° 004-029-000 L'port
1x art. n° 004-330-002 T'port (front) FS-WT

* Variable selon le nombre de types d'aliments commandés.

Autocollants de sécurité

L'utilisateur et l'installateur sont eux-mêmes responsables du fonctionnement sûr et de l'entretien du FeedStation Walk-Through. Afin de garantir la sécurité autour du FeedStation Walk-Through, des autocollants de sécurité sont utilisés. Ces autocollants doivent être apposés correctement. Les emplacements des autocollants sont indiqués dans ces instructions d'installation et d'utilisation (voir notamment fig. 3).

Pose des autocollants

- Nettoyez et séchez la surface sur laquelle l'autocollant sera appliqué.
- Assurez-vous que la température de la surface est d'au moins 5 °C.
- Déterminez la position correcte de l'autocollant.
- Retirez une petite partie du film protecteur au dos de l'autocollant.
- Placez l'autocollant sur la surface et appuyez une partie de la couche adhésive contre la surface.
- Retirez délicatement le reste du film et appliquez complètement l'autocollant.
- Percez les éventuelles bulles d'air à l'aide d'une aiguille et utilisez le film pour lisser l'autocollant.

Entretien des autocollants

- Maintenez les autocollants de sécurité propres et lisibles. Nettoyez-les avec de l'eau et du savon. N'utilisez pas de solvants et/ou de produits abrasifs susceptibles d'endommager les autocollants.
- Remplacez les autocollants illisibles ou reposez les autocollants manquants.

Les autocollants de sécurité sont disponibles auprès de Hanskamp. Veillez à toujours indiquer le numéro d'article correct lors de toute correspondance.



001-702-000 Autocollant d'avertissement
Collez les autocollants fournis sur l'élément mobile, à l'endroit où l'élément mobile entre en contact avec le châssis. Voir fig. 5.



001-703-000 Autocollant d'avertissement
Collez les autocollants fournis sur l'élément mobile, à l'endroit où le tube de charnière est inséré, ainsi que sur le châssis de la T'port. Voir fig. 3, 4 et 5.



001-755-000 & 010-260-000 Autocollants d'avertissement
Collez les autocollants fournis sur le capot du vérin, côté tige de piston. Voir fig. 4 et 5.

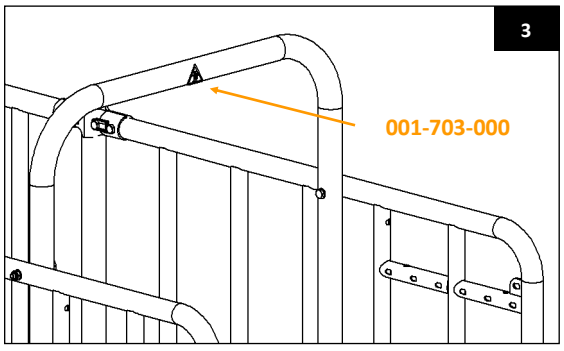

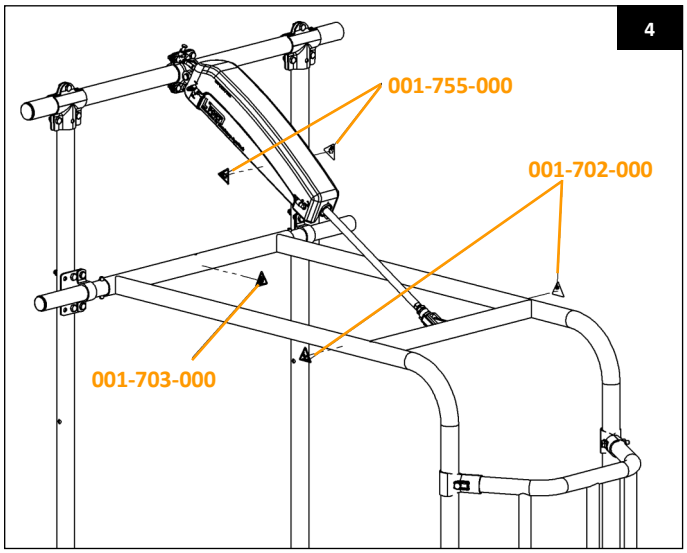

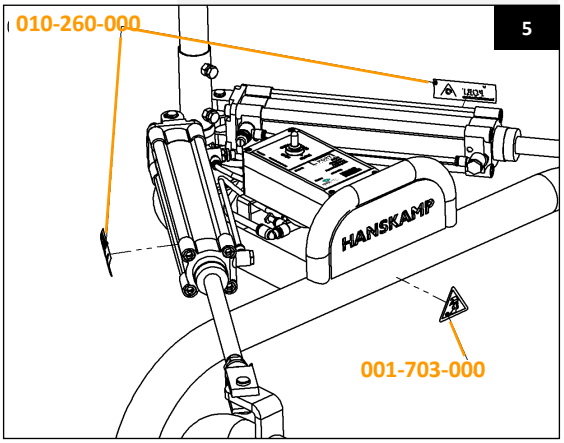

Montage

1. Vérifiez, à l'aide de la liste des pièces, que tous les composants sont présents.

Attention ! Aucune électronique de commande n'est fournie pour le pilotage du FeedStation Walk-Through et des PipeFeeders associés.

Attention ! Le FeedStation Walk-Through doit être installé sur une surface solide et correctement construite.

Attention ! Il ne doit pas être possible que des vaches s'allongent dans le trajet de sortie du FeedStation Walk-Through.

2. Montez d'abord les barrières latérales (art. n° 004-200-000). Utilisez pour cela les colliers doubles en T (art. n° 004-115-000) (fig. 6A).

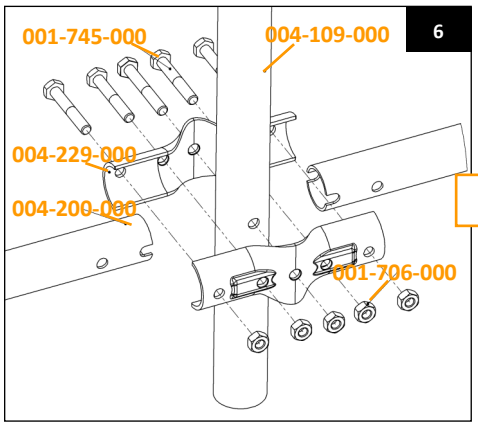

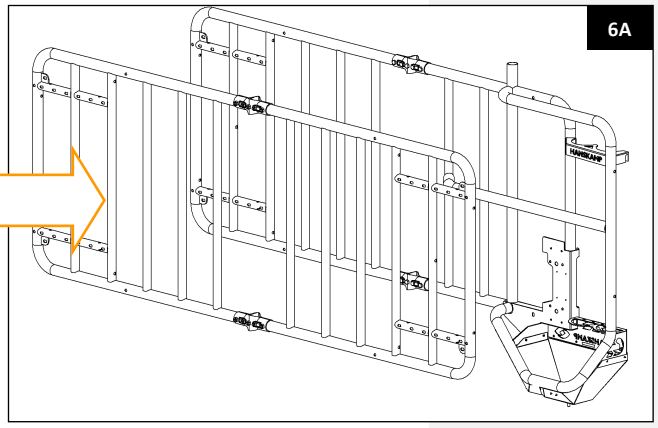

3. Montez l'un des deux châssis (art. n° 004-202-000) du côté de l'auge à l'aide du matériel de fixation (fig. 7B).

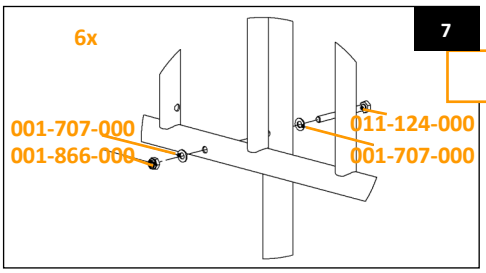

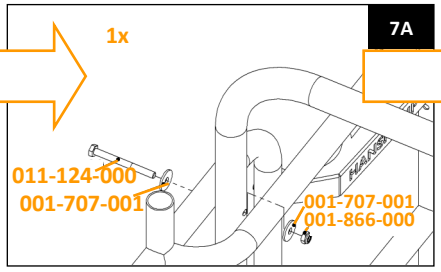

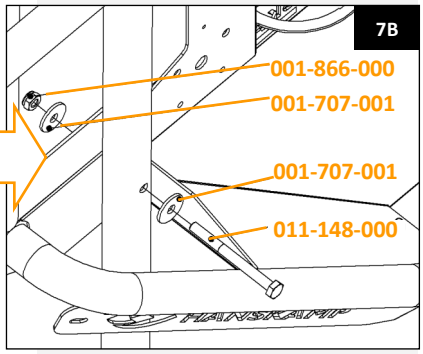

4. Placez le second châssis entre les barrières latérales et montez-le également avec le matériel de fixation, comme à l'étape 3 (fig. 8).

Attention ! Assurez-vous que les barrières latérales et les châssis sont parfaitement de niveau (à la fois verticalement et horizontalement). Fixez-les ensuite solidement (fig. 8).

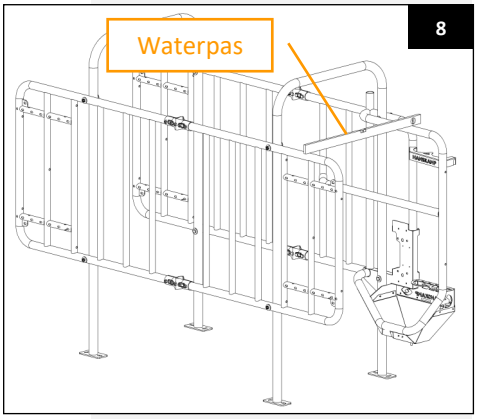

5. Placez les tubes verticaux (art. n° 004-109-000) de la barrière de fermeture L'port entre les barrières latérales (fig. 9).
6. Montez le matériel de fixation pour le tube de charnière sur les tubes verticaux (fig. 10 et 11).

Attention ! Ne serrez pas encore complètement le matériel de fixation, sinon les tubes de charnière ne pourront pas être insérés dans les supports du capot.

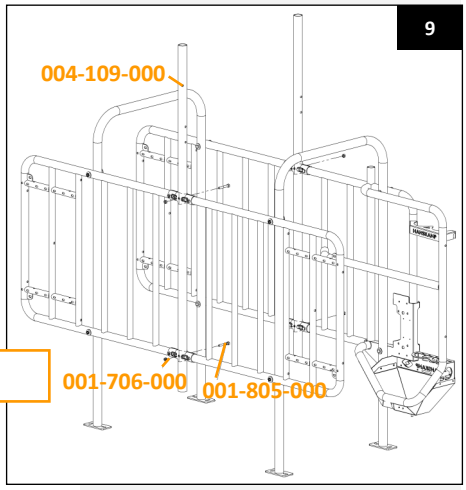

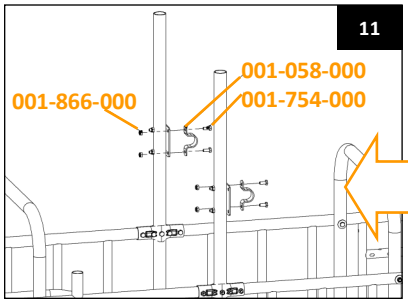

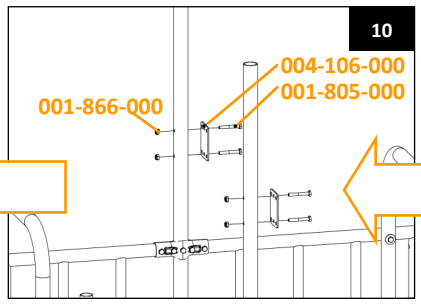

7. Faites glisser le tube de charnière (art. n° 004-108-000) à travers les supports du capot et à travers l'élément mobile (art. n° 004-111-000). Positionnez le tube de charnière de manière à ce qu'une même longueur dépasse de chaque côté (fig. 12).
8. Fixez les éléments mobiles en enfonçant les goupilles de serrage à l'aide d'un marteau dans le tube de charnière de chaque côté (fig. 13).

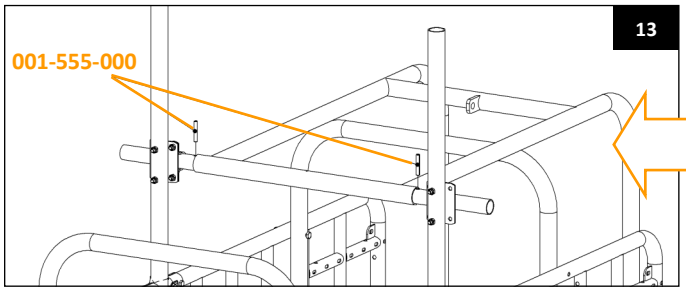

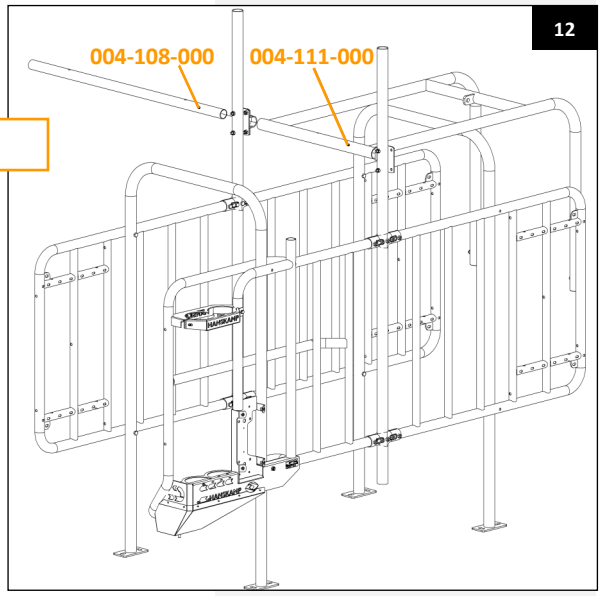

9. Montez le tube de support du vérin (art. n° 004-110-000) sur les tubes verticaux à l'aide des deux colliers doubles en T (art. n° 004-114-000).
10. Sciez les parties dépassant des tubes de charnière, du tube de support du vérin et des tubes verticaux 1 cm en dessous du collier double en T (fig. 15).

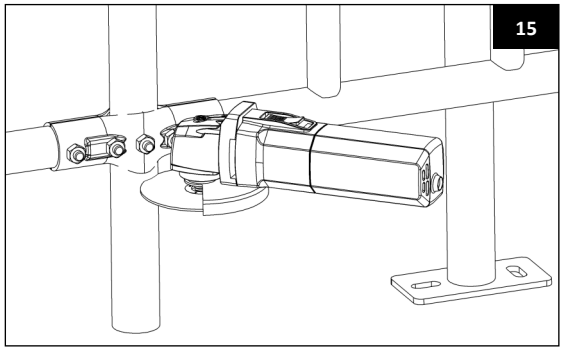

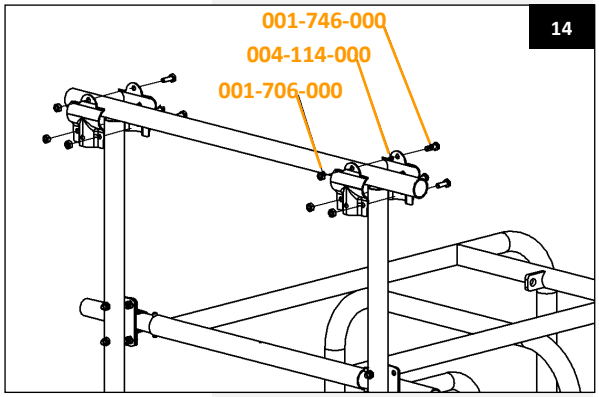

11. Placez maintenant la demi-coquille double à 4 trous (art. n° 004-045-000) au centre du tube de charnière (art. n° 004-108-000). Assurez-vous que les trous sont alignés horizontalement l'un par rapport à l'autre (fig. 16) et fixez-la.

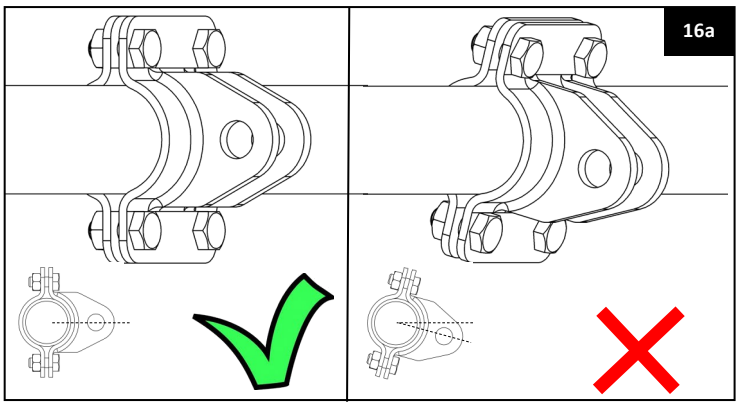

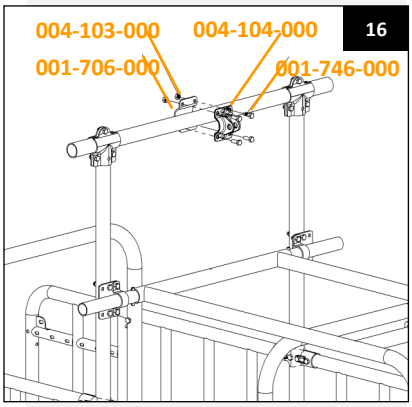

Attention ! Assurez-vous que le tube de montage du cylindre est bien fixé et ne peut pas tourner dans le collier en T à 3 trous.

Attention ! De plus, veillez à ce que la demi-coquille double à 4 trous ne puisse pas tourner sur le tube de montage du cylindre et qu'elle soit correctement centrée et horizontale par rapport au tube. Une installation incorrecte affectera le fonctionnement de la porte arrière automatique L'port.

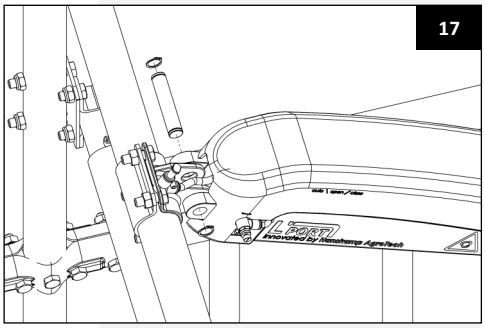

12. Placez l'ensemble de cylindres (art. n° 004-052-000) entre l'élément mobile et le tube de support du cylindre. Fixez la goupille de la charnière arrière à 2 branches à la demi-coquille double à 4 trous (fig. 17).
13. Montez la fourche du cylindre sur le support de fourche de l'élément mobile (fig. 18).
14. Montez l'élément de rallonge (art. n° 004-112-000) sur l'élément mobile, à l'aide des vis, écrous et colliers fournis (art. n° 001-611-000) (fig. 19).

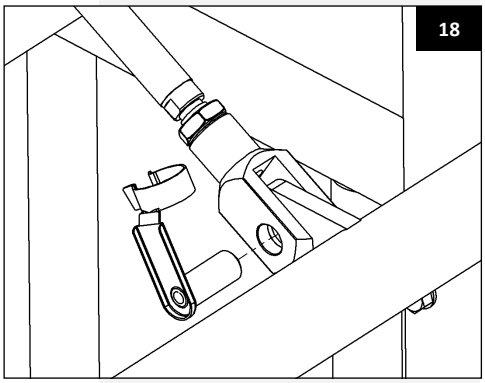

Attention ! Réglez soigneusement cet élément de rallonge afin de bien protéger la mamelle de la vache. Veillez également à la hauteur de passage lorsque la porte arrière automatique L'port est ouverte.

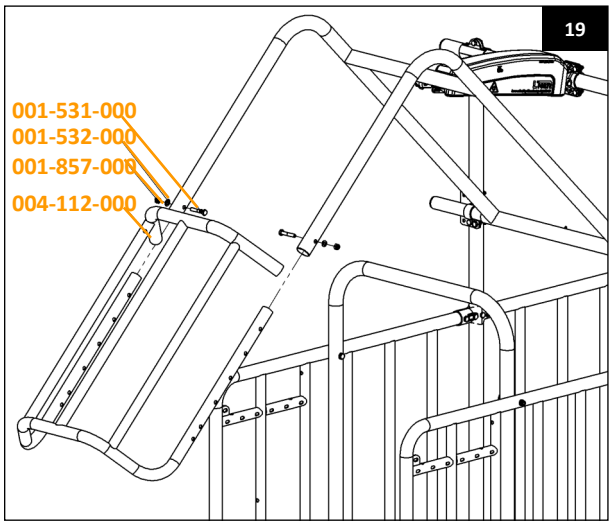

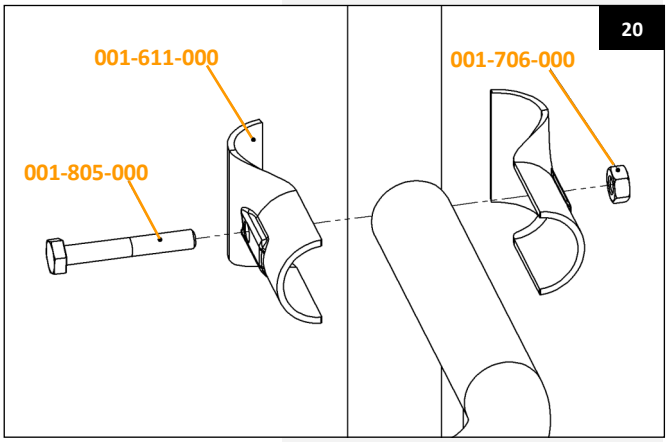

Installation de la T'port (barrière avant)

Tout d'abord, le montage séparé de la T'port est présenté. Plus loin dans le manuel, il sera expliqué comment placer la T'port devant la station d'alimentation.

1. Montez les 2 barrières (art. n° 004-331-000) avec les bagues à roulement lisse (fig. 21).

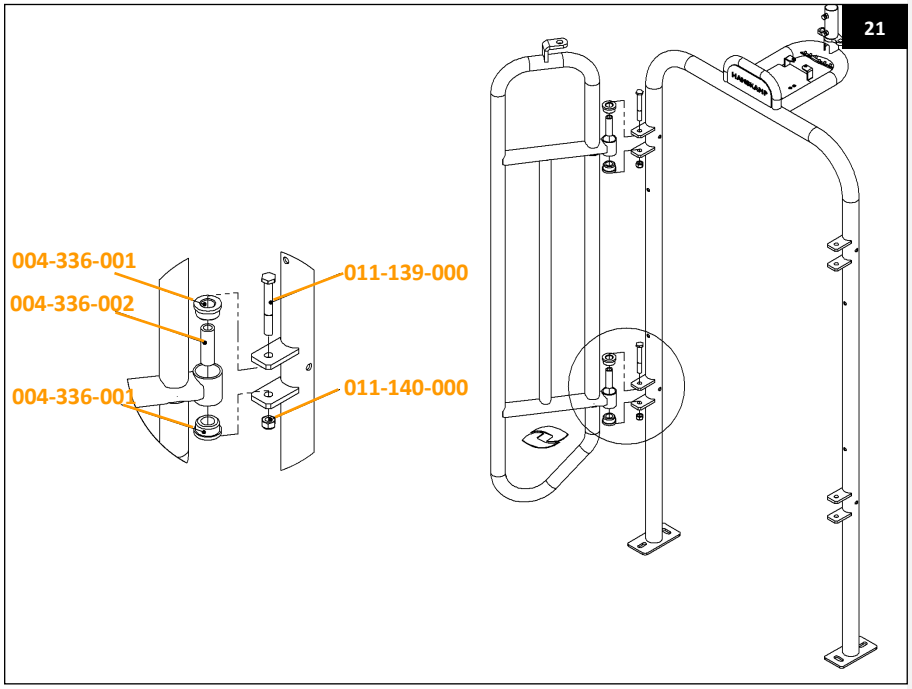

2. Placez maintenant la vanne avec les raccords fournis sur le cadre (fig. 22).
3. Montez le cylindre. Assurez-vous que les barrières se ferment correctement lorsque le cylindre est complètement rétracté. Cela peut être réglé en tournant la fourche. Verrouillez ensuite avec l'écrou situé derrière (fig. 23).

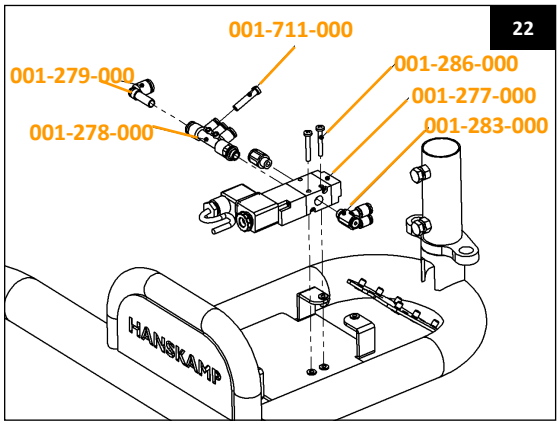

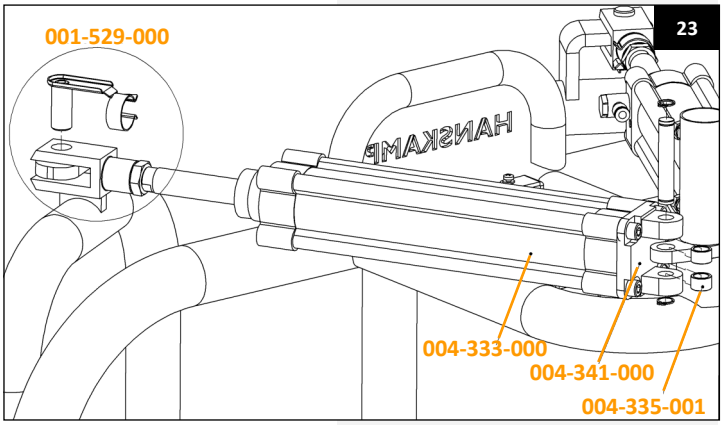

4. Connectez maintenant les cylindres à la vanne à l'aide du tuyau d'air PU Ø6 (art. n° 001-388-000) (fig. 24).

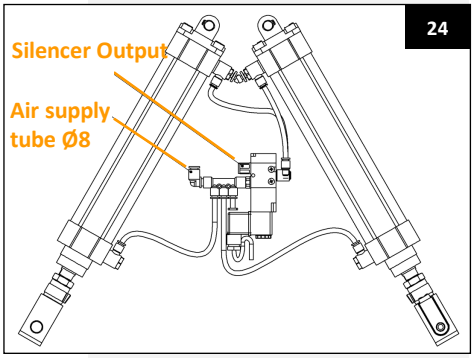

Attention ! Assurez-vous que le tuyau d'air a une longueur suffisante pour ne pas être pincé.

5. Ensuite, placez le tube passe-câbles (art. n° 004-334-000) sur le cadre et fixez-le avec 2 vis (art. n° 011-141-000) (fig. 25).
6. Passez deux fois un tuyau d'air Ø8 (art. n° 001-823-000) à travers le tube passe-câbles jusqu'à la vanne. Branchez un tuyau sur la sortie « air supply » et l'autre sur la sortie « silencer output » (fig. 24).
7. Sur la conduite d'air que est raccordée à la sortie « silencer output », montez le silencieux (art. n° 001-346-000) au moyen du raccord à emboîtement (art. n° 001-638-000) (fig. 26). Fixez-le en haut du tube de passage des câbles.

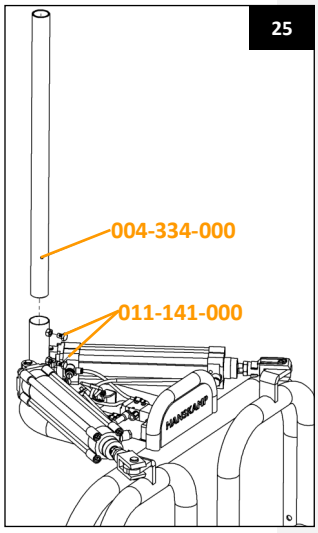

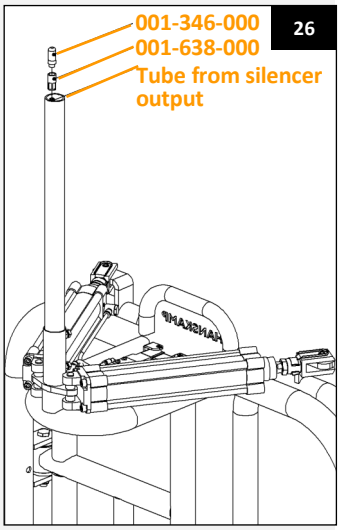

Attention ! Éloignez les tuyaux d'air de la portée des vaches.

Attention ! Utilisez de l'air bien conditionné (propre et sec). Assurez-vous qu'il n'y a pas de pression d'air dans le tuyau lorsque le cylindre y est raccordé.

8. Veillez à ce que tous les tuyaux d'air soient bien plats entre les lèvres de la plaque de fixation sur le cadre. Montez ensuite le boîtier de commande sur le cadre avec les 4 vis (art. n° 001-592-000) (fig. 27).
9. Placez la sonde (art. n° 004-338-000) depuis le bas du cadre sur la plaque de fixation à l'aide des vis M4x30 (art. n° 001-286-000) (fig. 28a). Réglez cette sonde comme indiqué sur la figure 28b à l'aide de la vis de réglage.

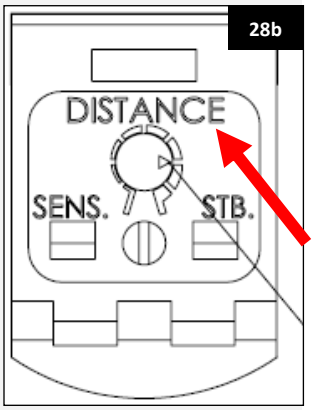

Attention ! La sonde représentée peut différer de la réalité. Pour le réglage précis de la sonde, reportez-vous à la fiche technique (art. n° 010-264-000).

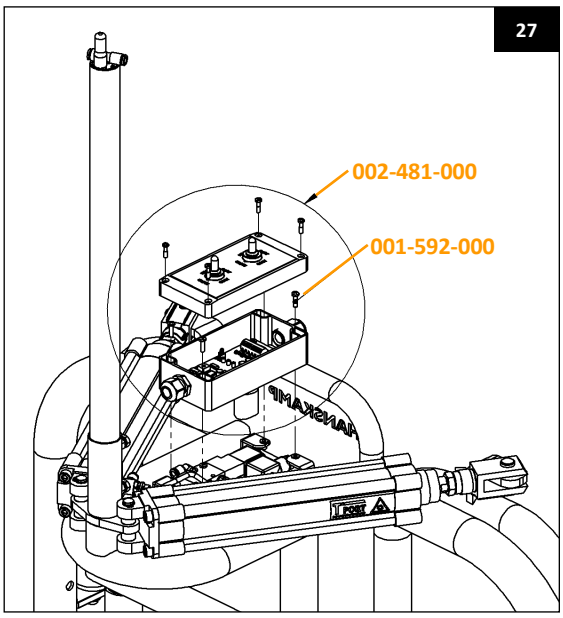

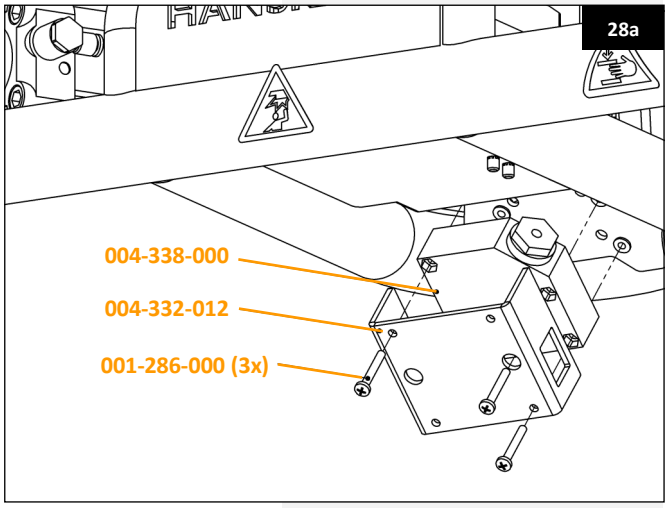

10. Positionnez le T'port complet devant le FeedStation. Fixez le T'port au FeedStation à l'aide du matériel de fixation fourni, puis fixez-le au cadre. Si nécessaire, percez des trous de Ø11 mm aux emplacements indiqués sur la figure 29. Le matériel de fixation pour le cadre doit être fourni par l'utilisateur (non inclus).

Attention ! Assurez-vous que les barrières (art. n° 004-331-000) de la T'port disposent d'une liberté de mouvement suffisante pour la FeedStation et qu'une vache ait assez d'espace pour en sortir.

29

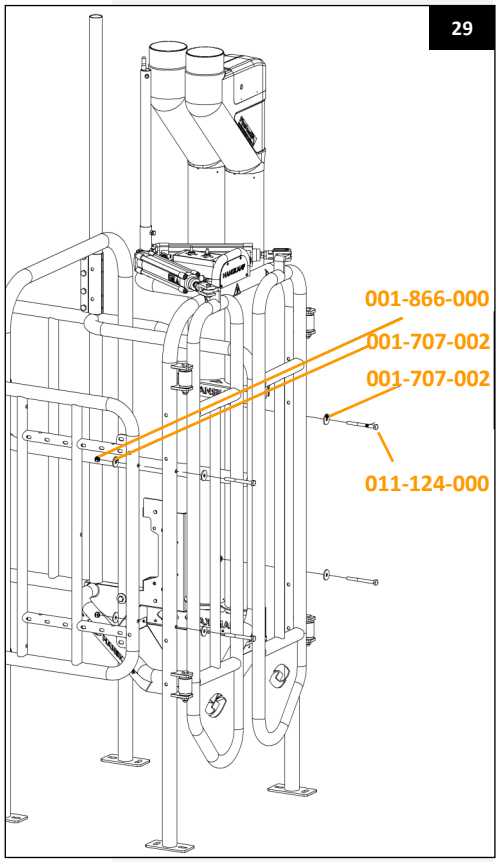

Raccordement électrique

Le câble fourni (art. n° 001-593-000) doit être connecté selon le schéma (fig. 30). La carte électronique doit être alimentée en 24 VDC ou 24 VAC. La consommation maximale est de 5 watts. Les entrées IN1, IN2 et IN3 peuvent être connectées en parallèle sur les moteurs d'alimentation des types d'aliments. Les entrées fonctionnent en 12-24 VDC/AC. L'alimentation et les entrées sont galvaniquement séparées. En cas de coupure de courant, la L'port et la T'port s'ouvrent automatiquement.

Si aucune alimentation 24 V n'est disponible, commandez la Hanskamp PowerUnit 10A 24V DC (art. n° 002-812-000). Connectez le câble art. n° 001-100-000, fixé sur la bobine de la L'port, à la carte comme indiqué sur la figure 30. Assurez-vous que tous les câbles passent dans le conduit de câbles et protégez-les sur le dessus avec un tube de protection (non fourni).

Attention ! Éloignez le câble de commande de la portée des vaches.

30

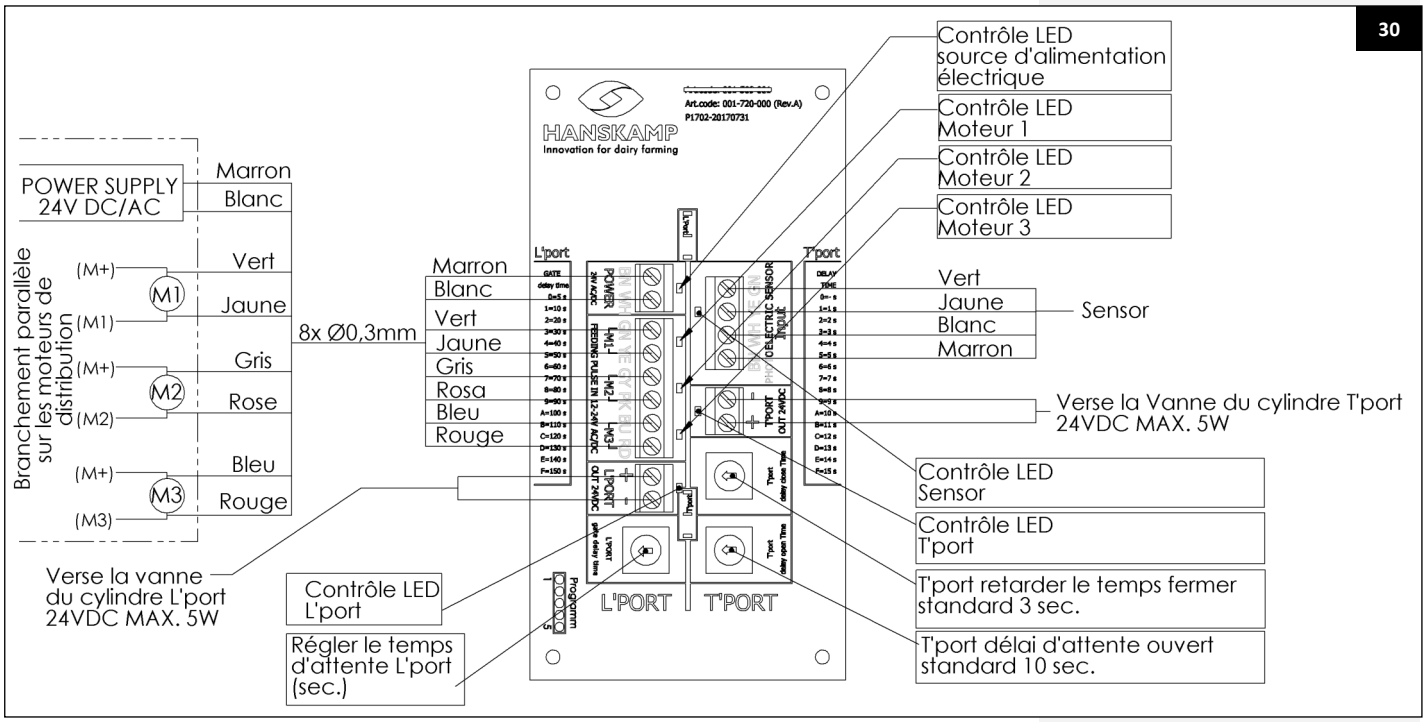

Raccordement de l'alimentation en air

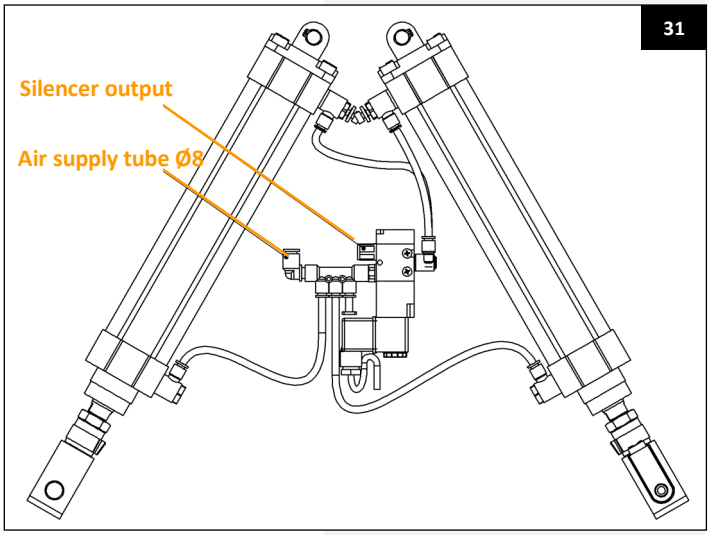

Connectez l'alimentation en air à la conduite d'air Ø8 « air supply ». Faites passer la conduite d'air Ø8 via le conduit de câbles (art. n° 004-334-000) vers le haut et montez en haut un raccord en T (art. n° 001-294-000). Connectez à ce raccord en T la conduite d'air Ø8 de la L'port ainsi que l'alimentation en air (compresseur). Pression d'air recommandée : 6 -8 bars. La longueur maximale du tuyau d'alimentation est de 75 mètres. (Voir **www.hanskamp.fr** pour les directives concernant l'air comprimé.)

Attention ! Éloignez la conduite d'air de la portée des vaches.

Attention ! Assurez-vous que l'air soit bien conditionné (propre et sec).

Attention ! Veillez à ce qu'aucune pression d'air ne soit présente dans le tuyau lorsque le vérin y est raccordé.

Fonctionnement
À l'aide de l'interrupteur à 3 positions (fig. 32b et c), il est possible de choisir entre T'port/L'port ouvert (Open), T'port/L'port fermé (Close) ou automatique (Auto). En position « automatique », la L'port se ferme dès qu'un moteur d'alimentation est sous tension. La T'port reste fermée et s'ouvrira lorsqu'une vache sera détectée n'ayant pas de crédit alimentaire ou après le délai programmé suivant la dernière impulsion d'alimentation. La L'port s'ouvre également après ce délai. Ce délai est réglé à l'aide de l'interrupteur à 14 positions (réglage du temps en secondes) (fig. 30). Ce délai doit être supérieur à l'intervalle total des types d'aliments utilisés.
Conseil : temps d'intervalle + 25 s.

Cela signifie
Pour les marques DeLaval, Fullwood, Insentec, Hokofarm et Gascoigne Melotte, régler le temps sur 40 s (position 4). Pour le contrôle Nedap VC : ajouter 25 s à l'intervalle du type d'aliment utilisé. Donc, pour un seul type d'aliment : 40 s (position 4). Pour deux types d'aliments : 60 s (position 6) (arrondi à l'inférieur), etc.

Marque / système	Réglage conseillé
DeLaval, Fullwood, Insentec, Hokofarm et Gascoigne Melotte	Régler le temps sur 40 s (position 4)
Contrôle Nedap VC	Intervalle + 25 secondes 1 type d'aliment : 40 s (position 4) 2 types d'aliments : 60 s (position 6) (arrondi à l'inférieur), etc.

Explication du commutateur de délai à 14 positions

0 = 05 sec.	A = 100 sec.
1 = 10 sec.	B = 110 sec.
2 = 20 sec.	C = 120 sec.
3 = 30 sec.	D = 130 sec.
4 = 40 sec.	E = 140 sec.
5 = 50 sec.	F = 150 sec.
6 = 60 sec.	
7 = 70 sec.	
8 = 80 sec.	
9 = 90 sec.	

Réglage du délai du capteur T'port
Le capteur de la T'port détecte lorsqu'un animal sans crédit alimentaire se trouve dans le FeedStation. La T'port s'ouvre ou se ferme après un délai réglable. Ces délais peuvent être ajustés avec les boutons rotatifs « delay close time » et « delay open time ». Voir en bas à droite de la figure 30.
Réglages conseillés :

Delay close time : 3 (= 3 secondes).
Delay open time : 10 (= 10 secondes).

Réglage

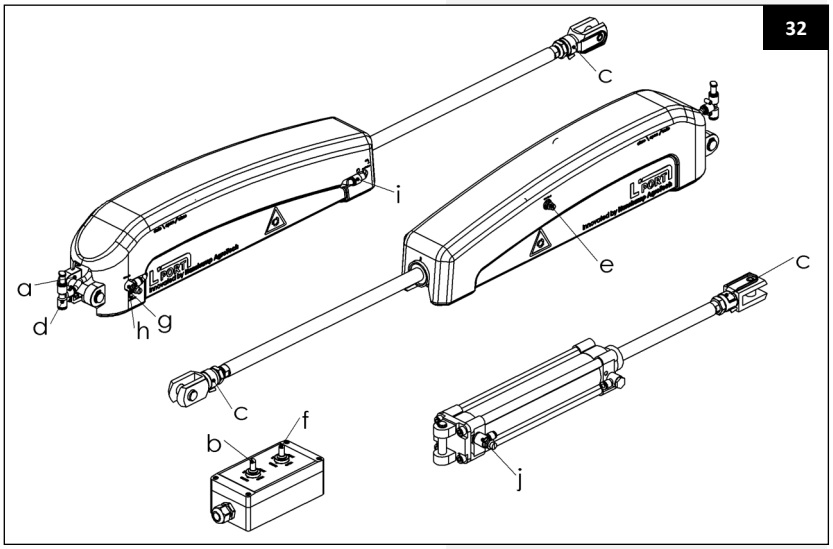

1. Réglez la longueur de la tige à l'aide de la possibilité de réglage sur la fourche (fig. 32c), afin que le vérin exerce une pression constante sur la barre anti-saut lorsqu'il est en position basse.
2. Avec le réglage indiqué sur le capot « Speed in » (fig. 32g et j), la vitesse d'entrée du vérin peut être ajustée.
   Veillez à ce que la L'port se déplace de la position basse à la position haute en environ 3 secondes.
3. Le même principe s'applique au réglage indiqué « Speed out » (fig. 32e), mais le temps de mouvement doit être d'environ 5 secondes.
4. Les réglages indiqués « Cushioning » (fig. 32h) assurent l'amortissement de fin de course du vérin. Utilisez une clé Allen de 2,5 mm pour que la porte L'port se ferme en douceur.

Attention ! Si les étapes de réglage ci-dessus ne sont pas correctement exécutées, cela peut réduire considérablement la durée de vie du L'port.

Danger ! Vérifiez que les conduites d'air sont correctement connectées et qu'elles ne sont pas pincées avant de mettre la pression. En cas de connexion incorrecte, la force de sortie du cylindre peut augmenter, entraînant un risque sérieux d'écrasement.

Démarrage

Après le montage : laissez la barrière du L'port ouverte pendant une semaine en mettant l'interrupteur (f) sur la position « Open », et la barrière avant fermée pendant une semaine en mettant l'interrupteur (b) sur « Close ». Cela permet aux vaches de s'habituer à la nouvelle installation. Ensuite, l'installation peut être mise en service en mettant l'interrupteur (fig. 32b et f) sur la position « Auto ». Le niveau sonore restera toujours égal ou inférieur à 70 dB(A).

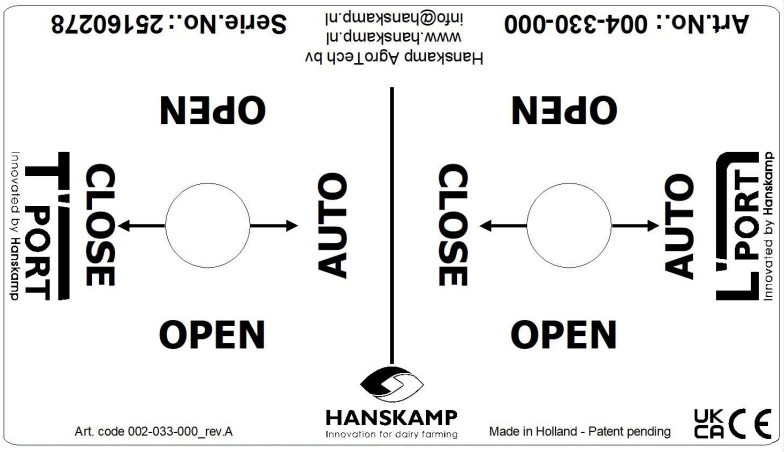

Avertissement

Attention ! Risque d'écrasement.
Attention ! La L'port démarre automatiquement.
Attention ! Risque de choc en entrant dans la station d'alimentation.

Installation des PipeFeeders

1. Placez les PipeFeeders dans la forme de lune gravée sur le dessus de la mangeoire. Le PipeFeeder sera ainsi parfaitement aligné.
2. Fixez maintenant les PipeFeeders à l'aide du support de suspension fourni (art. n° 004-314-000) et serrez-le avec 2 boulons M8x20 et 2 rondelles M8 (art. n° 004-210 -000 & 004-211-000) dans les écrous insérés prévus à cet effet. Voir l'encart pour différents types d'aliments.

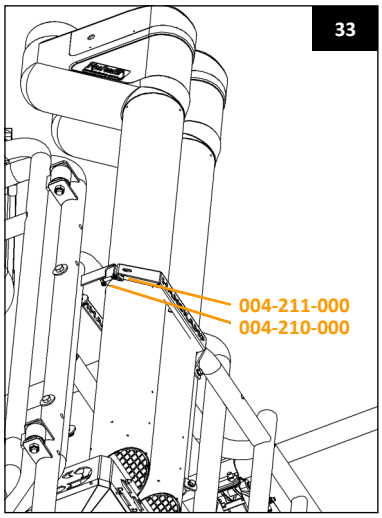

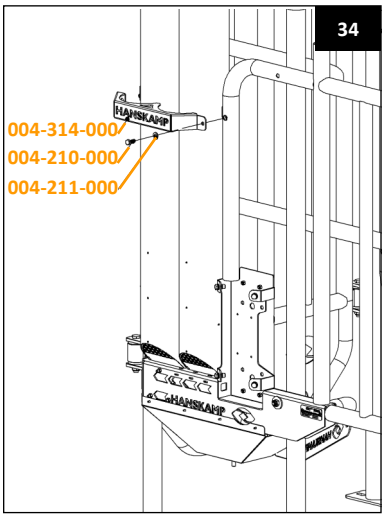

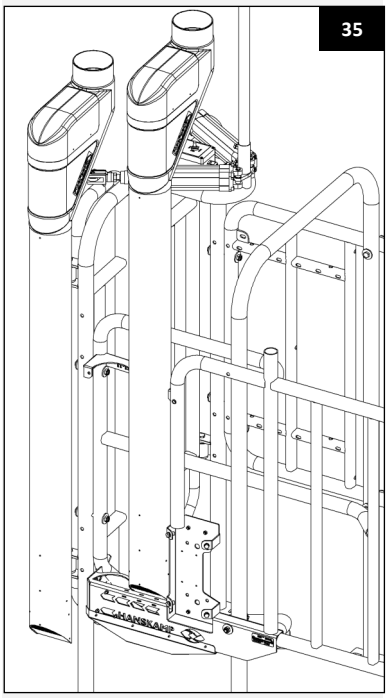

3. Placez ensuite le tube de passage des câbles (art. n° 004-329-000) sur la barrière d'alimentation (art. n° 004-303-000) à l'aide de la pince de raccordement fournie (art. n° 011-086-000) (fig. 26).
4. Faites passer les câbles du PipeFeeder et du T'port à travers le tube de passage des câbles vers le bas et pliez-les en forme de « U » jusqu'au circuit imprimé de commande.

Attention ! Veillez à ce que les câbles soient bien tendus vers le tube de passage des câbles afin qu'aucune vache ne puisse y accéder.

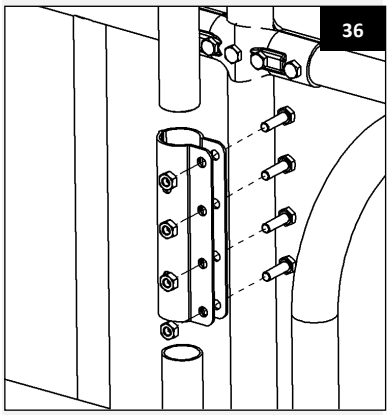

Nr.	Art. n°	Description
1	004-260-000	Support de montage
2	227-xxx-xxx	PipeFeeder
3	011-161-000	Plaque de protection
4	002-053-000	Tube de chute inox
5	002-67x-xxx	Black-V
6	002-055-100	Conteneur 28 l avec support
7		
8	002-105-000	Kit de fixation Black-V sur FS
9		
10		

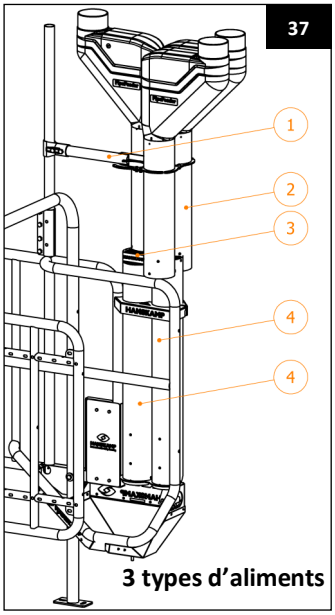

3 types d'aliments

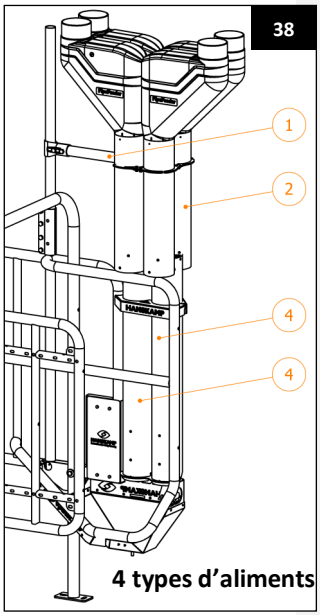

4 types d'aliments

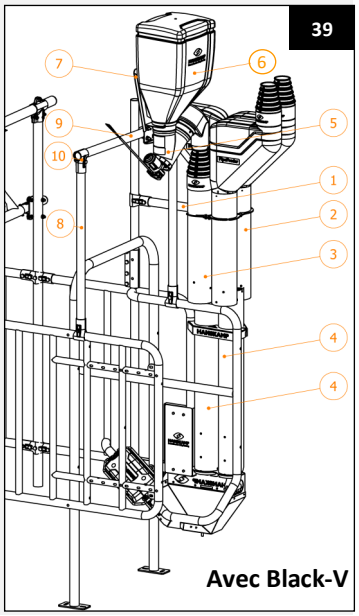

Avec Black-V

Attention ! Nettoyez régulièrement la mangeoire. Veillez à ce qu'aucune nourriture ne reste coincée entre le PipeFeeder et la mangeoire. Assurez-vous qu'aucune eau ne pénètre dans le PipeFeeder, car cela pourrait nuire à son fonctionnement.



Fixez l'électronique correspondante à la station d'alimentation. Connectez-y les PipeFeeders. Des trous ont déjà été pré-percés sur la plaque de montage de la barrière d'alimentation pour différents modèles/types d'émetteurs/récepteurs/contrôleurs.

40

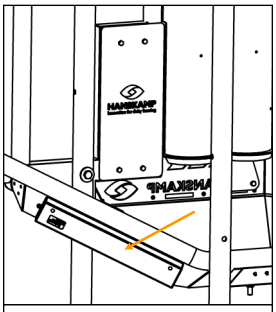

DeLaval reader couverture
art. n° 004-315-000

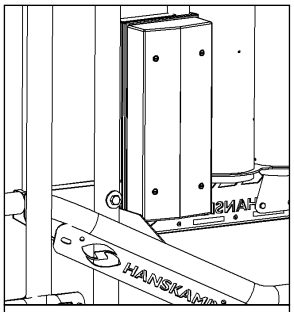

Nedap VC3/VC4

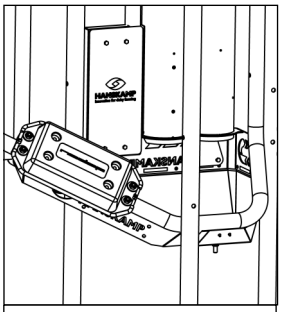

Velos/VC5

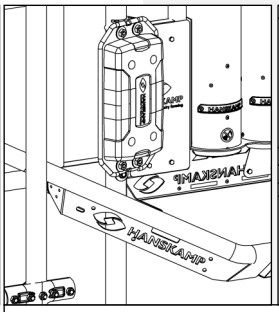

Bouton auriculaire Hanskamp

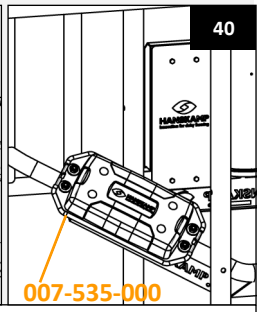

Collier Hanskamp

Attention ! Assurez-vous que les PipeFeeders sont correctement réglés afin qu'ils ne renversent pas la nourriture si une vache les bouscule. (Voir le manuel 001-847-000 PipeFeeder.)
Attention ! Utilisez toujours un conduit ou un tube de protection pour protéger les câbles et les tuyaux contre tout impact mécanique extérieur.
Attention ! Rangez toujours les câbles hors de portée des vaches.
Attention ! Assurez-vous que l'électronique et la station d'alimentation sont mises à la terre.
Attention ! Calibrez le doseur de nourriture PipeFeeder avant utilisation. Répétez cette opération chaque mois ou à chaque changement de type d'aliment.
Attention ! En raison du risque de chute, ne montez pas sur la station d'alimentation.

Raccordement du FeedStation Walk-Through
Le FeedStation peut être facilement installé côte à côte. Il suffit d'un seul portail intermédiaire, ce qui permet d'économiser de nombreux composants. Des installations en miroir ou trois FeedStations côte à côte sont également possibles grâce à la conception modulaire.

41

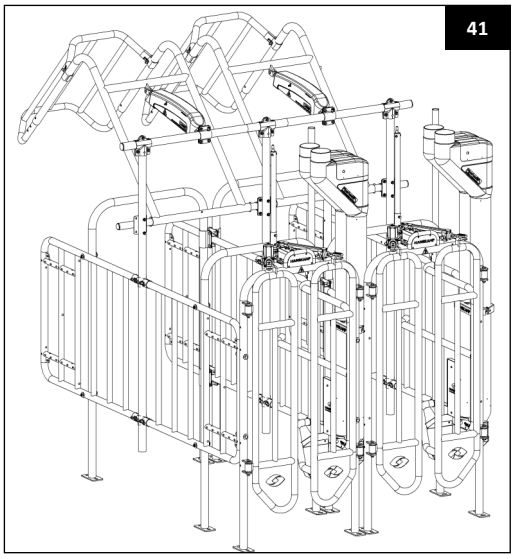

42

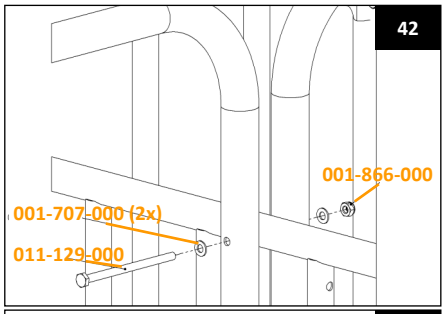

44

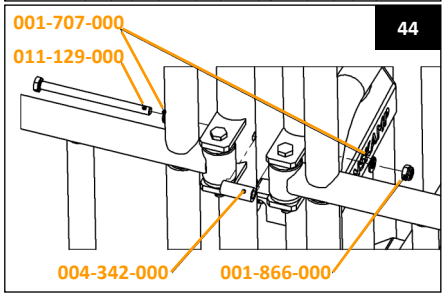

43

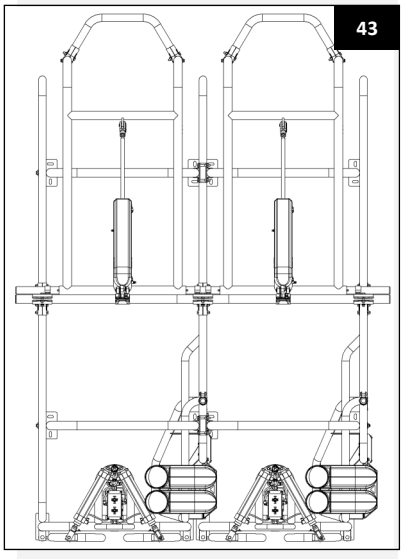

Attention ! Assurez-vous que la personne qui commande la T'port ou la L'port se trouve toujours en sécurité, hors de portée du mécanisme. Lorsque la T'port et la L'port sont en fonctionnement, aucune personne ne doit se trouver à proximité de la FeedStation. Il est interdit de monter sur la T'port et la L'port lorsqu'elles fonctionnent.

Entretien

Contrôlez chaque jour le bon fonctionnement, la propreté et l'état d'usure de la FeedStation Walk-Through. Effectuez ce contrôle au moyen d'un test sur les sorties des moteurs de dosage et à l'aide des interrupteurs manuels sur la T'port. Veillez à réduire au maximum les bruits et autres vibrations provoqués par le fonctionnement de la L'port. Vous pouvez par exemple monter un graisseur et le remplir de lubrifiant.

Démontage

Lors du démontage, tous les composants doivent être séparés selon leur type de matériau et intégrés dans les filières de traitement des déchets prévues à cet effet.

Attention ! Lors des opérations de maintenance et de démontage, coupez toujours au préalable la pression d'air ainsi que l'alimentation électrique de la station d'alimentation.

Aperçu des modifications apportées à la présente instruction d'installation et d'utilisation

N°	Date de publication	Chapitre)	Commentaires
1	03/2015	Tout	Première édition (2x L'port)
2.0	08/2016	Tout	Mise à jour vers T'port + L'port
2.1	10/2016	T'port	Ajout d'un capot de protection pour le capteur
2.2	11/2017	Tout	Version droite de la FeedStation supprimée
2.3	03/2018	Tout	Affichés des figures nouvelles de PCB
2.4	01/2019	Réglage du capteur	Délai d'ouverture passé de 6 à 10 secondes
2.5	01/2023	Pages 7 + 16	Logo UKCA inséré
2.6	05/2023	Page 20	Ajout : options supplémentaires
2.7	04/2024	Page 7 + 23	Image de la désignation de la plaque signalétique supprimée. Annexe 2 Vue éclatée remplacée.
2.8	12/2025	Pages 1 + 29	Page 1 Changement de nom de lieu. Page 29 Changement d'adresse Hanskamp.
2.9	12/2025	Pages 13 + 17 + 18 + 20	P. 13 Image du réglage du capteur mise à jour. P. 17 Montage pour plusieurs types d'aliments ajouté. P. 18 Montage de la reconnaissance du collier ajouté. P. 20 Contacts reed ajoutés.
3.0	05/2026	Page 18	Image du montage de reconnaissance d'oreille sur FS-WT remplacée

Limitations de garantie

Sont exclus de la garantie les coûts et dépenses résultant de :

- Une utilisation incorrecte de l'équipement, non conforme aux spécifications figurant dans les instructions d'installation et d'utilisation.
- Les conséquences de toute intervention effectuée par des techniciens autres que ceux ayant reçu l'approbation de Hanskamp pour l'exécution de certaines opérations.
- Des incidents tels que le gel, la glace, l'incendie, les inondations, la submersion ou toute autre forme de dégâts des eaux extrêmes, ainsi que la foudre.
- Un défaut du système électrique ou de la mise à la terre.
- Des dommages au système électrique causés par des nuisibles ou similaires.
- Une utilisation incorrecte de l'air comprimé ne répondant pas aux prescriptions relatives à l'air comprimé établies par Hanskamp en collaboration avec ses fournisseurs, entraînant un défaut des systèmes pneumatiques. Ces prescriptions relatives à l'air comprimé sont disponibles sur **www.hanskamp.fr**.

La garantie ne s'applique pas aux dommages indirects n'ayant pas trait à la machine elle-même. Tous les systèmes ont été testés. Toutefois, en cas de dysfonctionnement, Hanskamp ne peut être tenue responsable des dommages indirects.

Options supplémentaires

Pièces pour 3 à 4 types d'aliments

002-053-000 Tube de chute inox Ø129x2 l=990 mm, incl. plaque de sécurité et plaque de pression 90°
004-260-000 Kit de montage, galvanisé, incl. collier en T et matériel de fixation

004-247-000 Coffret de montage pour l'installation des coffrets de commande
004-221-000 Plaques de protection en plastique
004-355-000 Kit avec contacts à lame souple pour éviter les entraînements involontaires (Spider & CowToilet)

Extended : prolongation sans T'port, avec portillons anti-retour :
044-000-002 FeedStation Walk-Through Extended

002-053-000	004-260-000	004-247-000	004-355-000
			



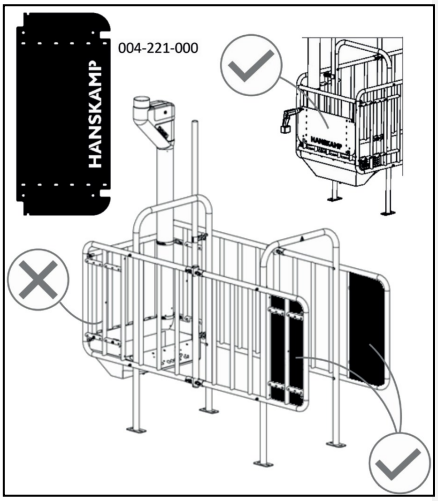

Droits d'auteur et avertissement
Les informations contenues dans cette publication sont fournies à titre purement informatif et ne constituent pas une offre de vente. Les produits proposés peuvent différer des illustrations. Les références aux marques et/ou produits dans ce manuel ont uniquement un but d'identification. Les noms de sociétés et de produits mentionnés dans ce manuel sont des marques déposées de leurs propriétaires respectifs. Rien dans cette publication ne peut être reproduit ou communiqué publiquement sans l'autorisation écrite préalable de Hanskamp AgroTech BV.
Bien que cette publication ait été élaborée avec le plus grand soin, Hanskamp AgroTech BV ne peut être tenue responsable de tout dommage pouvant résulter d'erreurs ou d'omissions dans cette publication. Le manuel d'installation et d'utilisation en néerlandais constitue le manuel original. Les traductions dans d'autres langues utilisent le manuel néerlandais comme document source. Hanskamp AgroTech BV n'accepte aucune responsabilité pour les différences entre les traductions. En cas de doute sur le contenu ou l'exactitude de la traduction du manuel d'installation et d'utilisation, le manuel néerlandais fait foi.

FAQ

Problème courant	Problème courant	Solution
La vache entre à l'envers dans la FeedStation Walk-Through	Le collier de la vache n'est pas correctement positionné. T'port est en position « ouvert ».	Veillez à ce que le transpondeur soit placé sur le côté de la vache, afin qu'elle ne puisse être reconnue que d'un seul côté.
L'port porte arrière à ouverture automatique		
L'installation est prête, la porte ne s'ouvre pas, mais la valve fonctionne.	Les régulateurs de vitesse sont complètement fermés.	Ouvrez les régulateurs de vitesse.
La porte émet un grincement au niveau du tube de charnière.	Pas de graisse/lubrification entre le tube de charnière et l'élément mobile.	Montez un graisseur et ajoutez du lubrifiant.
Le vérin bouge de façon saccadée lors de l'entrée ou de la sortie.	Force latérale sur la tige du piston.	Détachez la fourche de l'élément mobile.
		Repositionnez la pince 004-045-000 afin que la fourche puisse se connecter librement à l'élément mobile.
La porte ne se ferme pas, le voyant est allumé.	Câble de signal mal connecté.	Vérifiez que le câble de signal est correctement connecté.
	Pas d'alimentation sur la carte électronique.	Vérifiez les connexions et l'alimentation.
	Alimentation incorrecte.	Vérifiez si la carte électronique est connectée en 24 V AC ou DC. (À 12 V, la porte ne fonctionnera pas.)
	Câble interrompu.	Connectez un nouveau câble et retirez l'ancien.
La porte s'ouvre immédiatement après l'alimentation.	Temps d'attente mal réglé.	Réglez correctement le temps d'attente.
PipeFeeder		
Aucun granulé ne tombe.	Pas de granulés dans le tube d'alimentation.	Vérifiez la vis d'alimentation et le silo.
	Le moteur n'est pas commandé. Vérifiez en détachant le petit clapet du moteur et en contrôlant les LED sur la carte de commande.	Vérifiez l'alimentation et la commande (tension).
	Vérifiez si le rotor tourne. La connexion entre le rotor et le moteur via le coupleur est manquante.	Retirez le moteur du rotor et repositionnez-le (faites attention au réglage anti-gaspillage).
	Obstruction par du bois, du plastique, etc.	Retirez le PipeFeeder du mur et secouez-le pour le vider ; le rotor doit pouvoir tourner à la main lorsqu'il est vide.
Le PipeFeeder n'est pas en version anti-gaspillage.	Vérifiez si vous disposez d'une version anti-gaspillage du PipeFeeder.	Pour AC avec DosPrint : vérifiez les réglages/ fonctions. Pour les réglages corrects, téléchargez le manuel sur le site web.
	PipeFeeder mal réglé.	Pour DC, voir page 10, étape 7 du manuel PipeFeeder.
Le PipeFeeder ne distribue pas la bonne quantité.	Calibration incorrecte.	Calibrez l'unité de commande.

Annexe 1 Dimensions

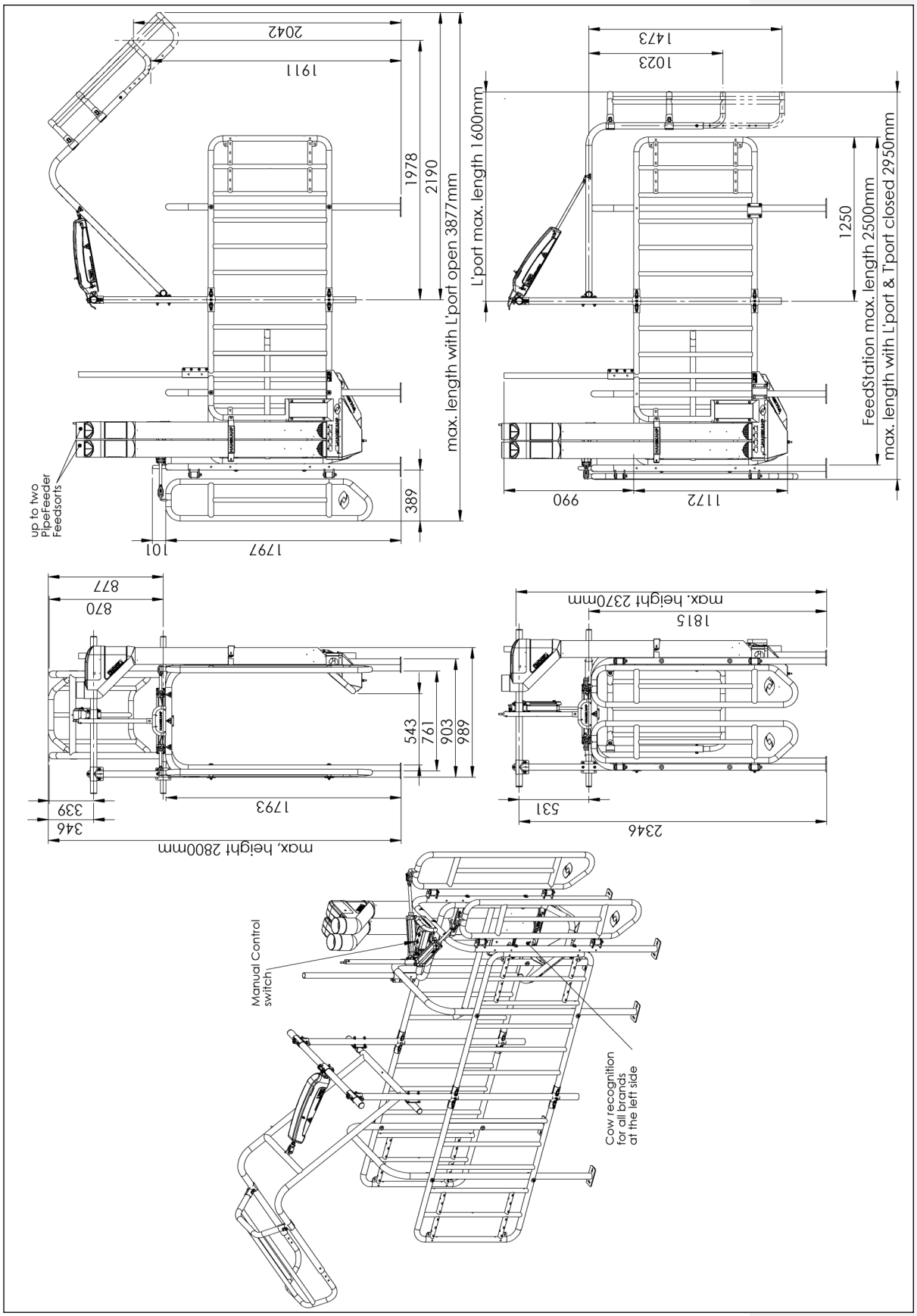

Annexe 2 Pièces détachées

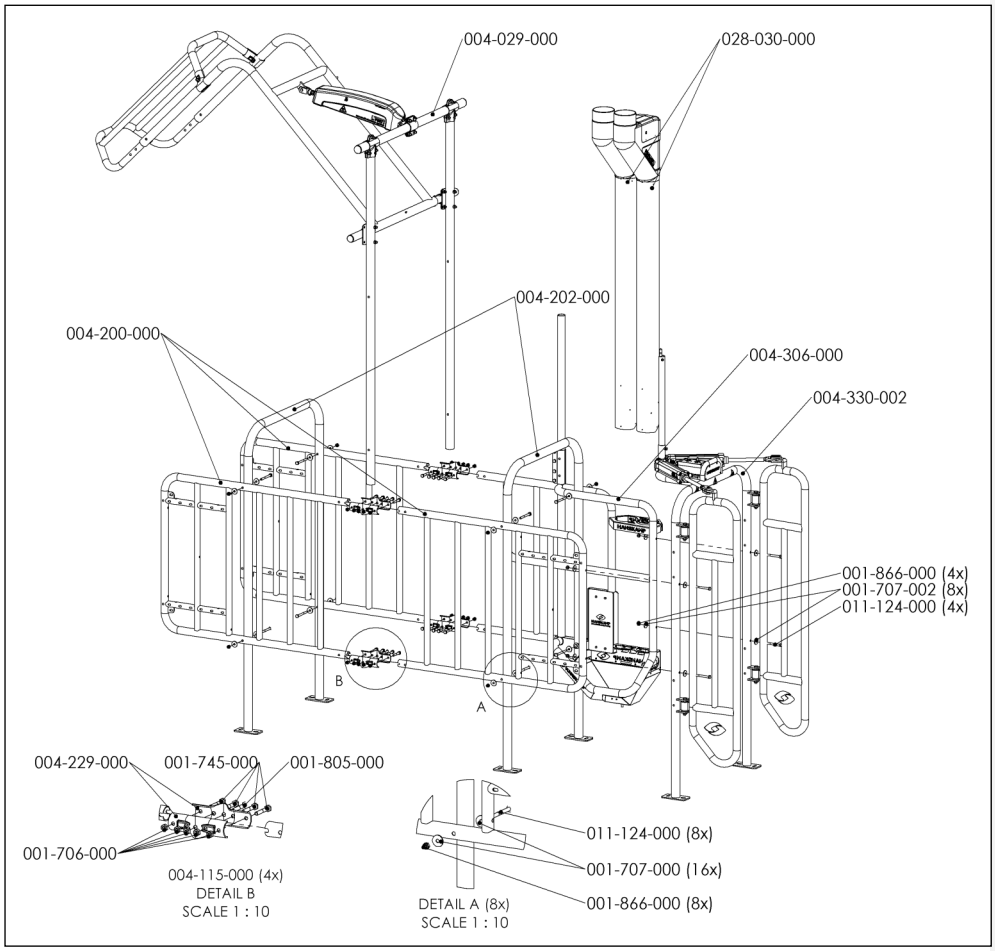

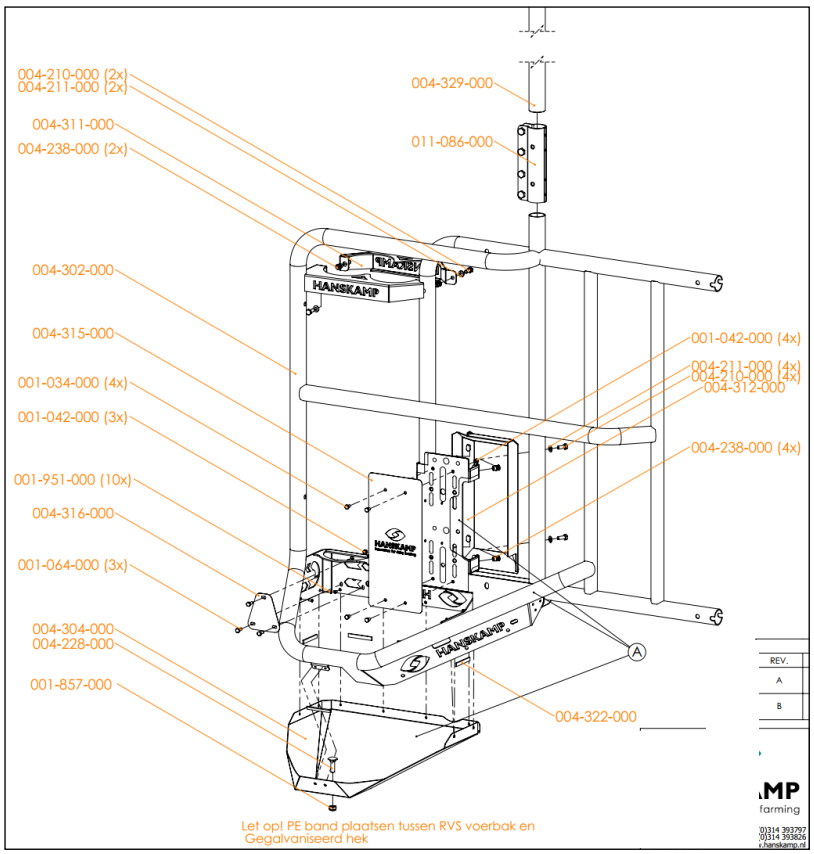

Annexe 3 Description des pièces de annexe 2 : FeedStation Walk-Through

Numéro d'article	Description	Quantité
028-030-000	PipeFeeder long 35 grammes	1
004-029-000	L'port – porte arrière universelle	1
004-200-000	Porte latérale FS complète	3
004-115-000	Collier double T complet	4
004-202-000	Châssis FS complet	2
004-306-000	Porte d'alimentation gauche complète	1
004-330-002	T'port (front/avant)	1

004-321-000 Kit de fixation FeedStation Walk-Through (FS-WT)

Numéro d'article	Description	Quantité
001-707-000	Rondelle M10 DIN 125 8.8 ev	16
001-707-002	Rondelle incurvée M10x34x3 DIN 440 8.8 ev	8
001-866-000	Écrou frein M10 DIN 985 8.8 ev	12
011-124-000	Vis M10x105 DIN 931 8.8 ev	12

Pièces 004-306-000 – Porte d'alimentation gauche FeedStation Walk-Through (FS-WT)

Numéro d'article	Description	Quantité
001-707-001	Rondelle M10x34x3 ev	2
001-866-000	Écrou autobloquant M10 A2	1
004-238-000	Rivet aveugle M8 tête à bride 1,5 - 4,5 mm	6
004-303-000	Porte latérale FS-WT gauche incl. mangeoire	1
004-313-000	Plaque de protection Z/O gauche pour FS-WT	1
004-314-000	Support de suspension PipeFeeder gauche pour FS-WT	1
004-315-000	Plaque de recouvrement antenne FS-WT 1 mm	1
004-316-000	Plaque de protection tuyau pour MD dans FS-WT	1
004-322-000	Bande PE 9/3 blanche, auto-adhésive, 750 cm	0,05
004-329-000	Tuyau passe-câbles FS-WT 1¼ (42,4x2,6)	1
011-086-000	Collier de liaison robuste	1
011-148-000	Vis hexagonale M10x110 ev	1

Annexe 4 L'port

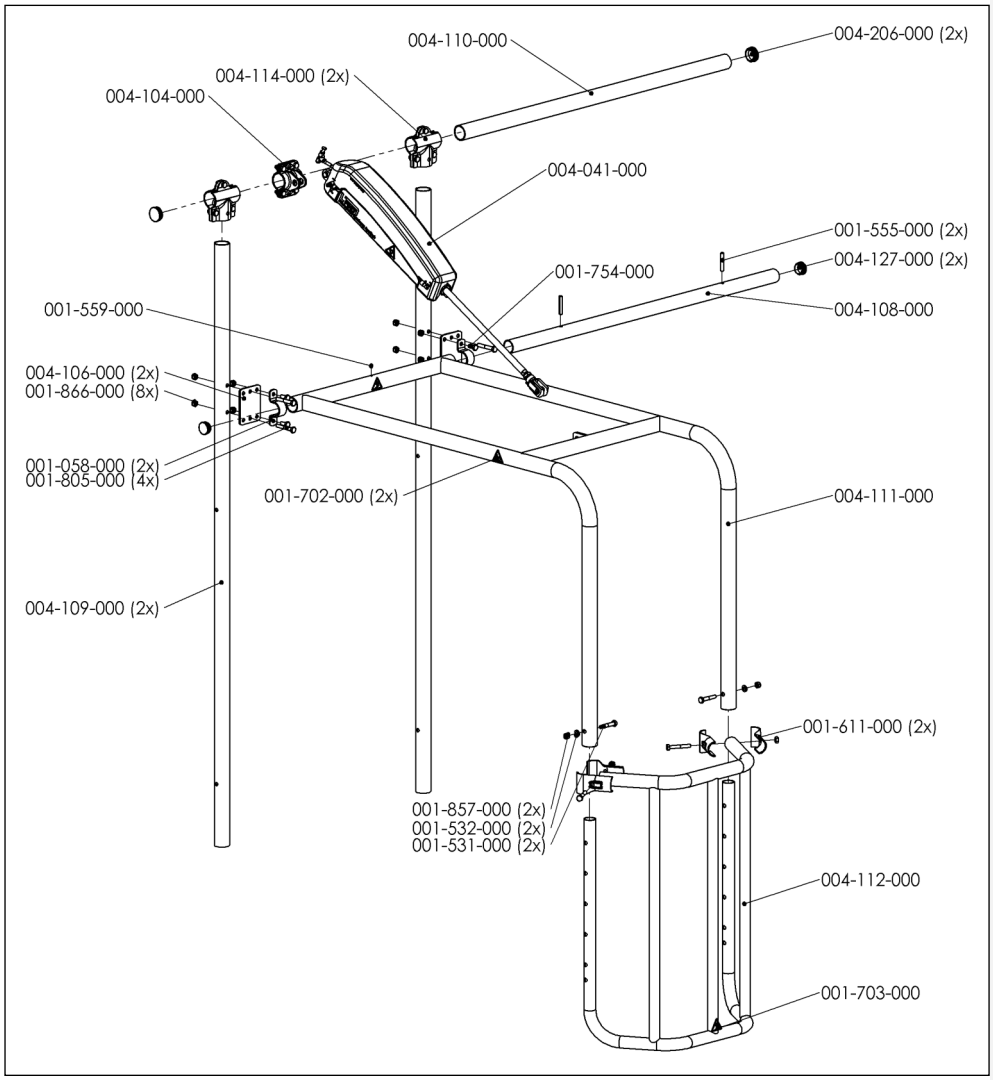

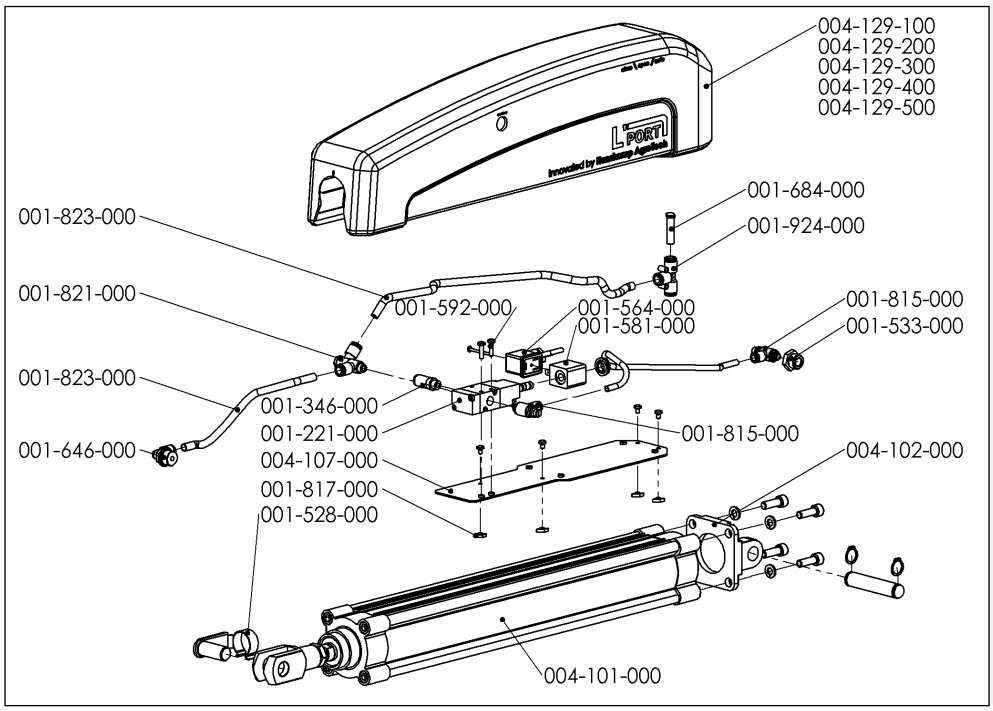

Annexe 5 Description pièces L'port

004-029-000 Pièces L'port porte arrière automatique universelle sans commande

Numéro d'article	Description	Quantité
004-108-000	Tuyau à charnière LP 1¼"x2,6 l = 1190 mm	1
004-109-000	Pied de tube vertical LP 1½"x3,25 l = 1976 mm	2
004-110-000	Tuyau de support de cylindre LP 1½"x2,6 l = 1190 mm	1
004-111-000	Élément mobile LP	1
004-112-000	Élément de rallonge LP universel	1

004-052-000 Boîte de pièces L'port universelle sans commande

Numéro d'article	Description	Quantité
001-058-000	Arceau complet 1¼" galvanisé à chaud	2
001-100-000	Câble de connexion LiYY 2 x 0,5 mm, 2,75 m	1
001-531-000	Boulon M10x60 DIN 931 inox A2	2
001-532-000	Rondelle M10 A2 DIN 125	2
001-555-000	Goupille cylindrique 10x60, version lourde	2
001-559-000	Graisseur M6x1	1
001-582-000	Capuchon de connexion pour bobine	1
001-611-000	Collier en T 2 pièces 1½" x 1¼" incl. 1 boulon M10x70	2
001-702-000	Autocollant d'avertissement: risque de pincement des mains	2
001-703-000	Autocollant d'avertissement: risque de choc	1
001-754-000	Boulon fileté M10x20 mm DIN 933 8.8 électrozingué	4
001-755-000	Autocollant d'avertissement: démarrage automatique	2
001-805-000	Boulon M10x70 DIN 931 8.8 électrozingué	4
001-822-000	Vis métal M4x25 DIN 7985 A2	2
001-857-000	Écrou autobloquant M10 A2 DIN 985 revêtu	2
001-866-000	Écrou autobloquant M10 DIN 985 8.8 électrozingué	8
001-957-000	Vis à tête cylindrique M4x8 DIN 7985	4
001-977-000	TAPTITE 2000 M4x6 Torx T20 SFS Intec	4
004-041-000	Ensemble de cylindre L'port porte arrière automatique	1
004-045-000	Demi-coquille double 4 trous complet galvanisé à chaud	1
004-106-000	Plaque de montage tube LP galvanisée	2
004-107-000	Plaque de montage cylindre LP	1
004-114-000	Collier en T 3 trous 1½" x 1½" galvanisé	2
004-127-000	Insert rond 1¼" (Ø42,4) gris	2

Numéro d'article	Description	Quantité
004-129-100	Couvercle de cylindre LP noir sans boîtier de commande	1
004-129-200	Couvercle de cylindre LP vert sans boîtier de commande	1
004-129-300	Couvercle de cylindre LP bleu sans boîtier de commande	1
004-129-400	Couvercle de cylindre LP rouge sans boîtier de commande	1
004-129-500	Couvercle de cylindre LP orange sans boîtier de commande	1

Annexe 6 T'port

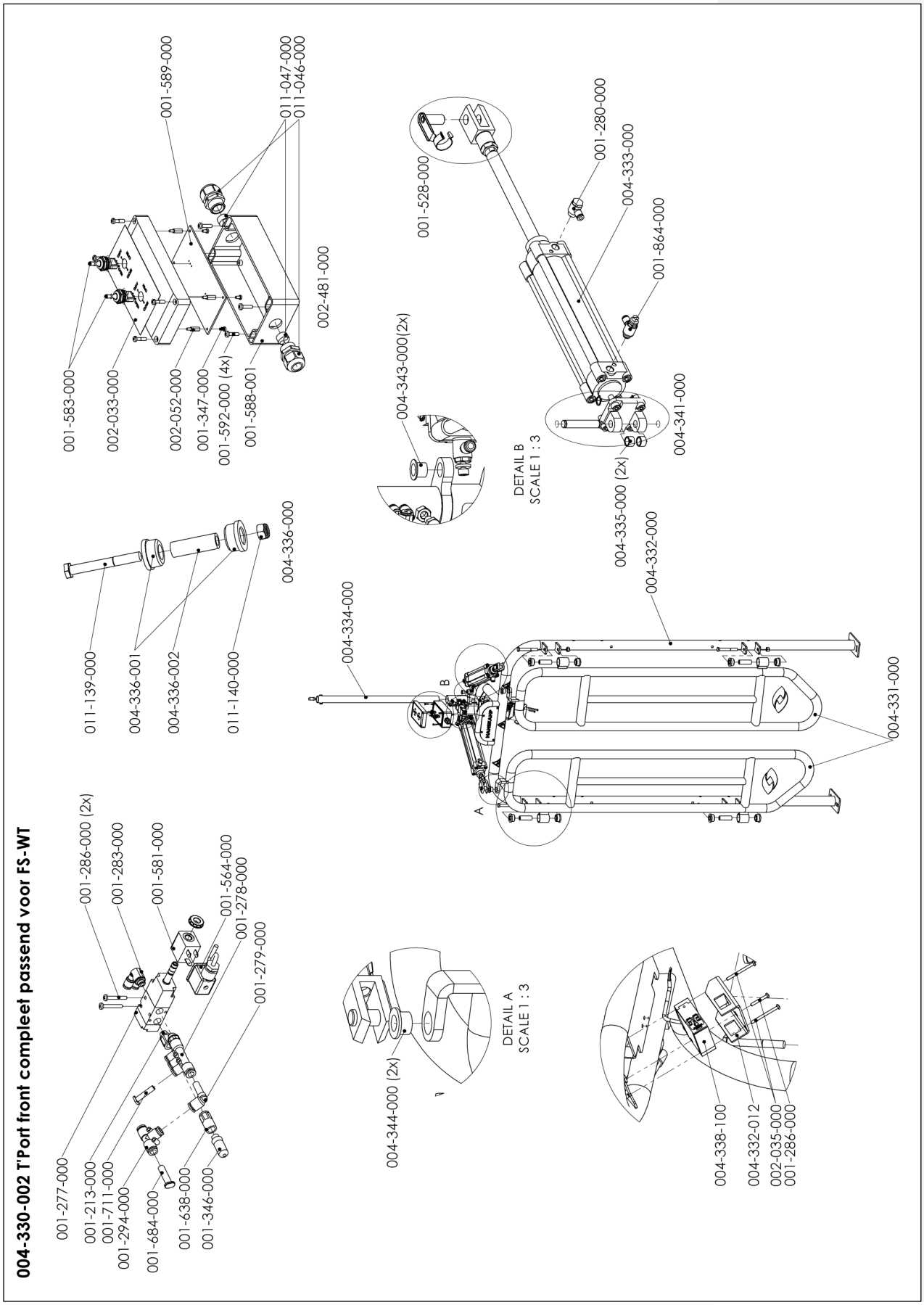

Annexe 7 Description pièces T'port

004-330-002 T'port Front (FS-WT)

Art. n°	Description	Qté
002-481-000	Armoire de commande complète T'port avec 2 x interrupteur 3 positions	1
004-331-000	T'port porte complète	2
004-332-000	Châssis T'port complet	1
004-334-000	Tuyau de passage de câble 1" (33,7x2,6) l = 600 mm	1
004-336-000	Kit de bague à roulement glissant, incl. boulon et écrou	4
004-337-000	Ensemble de cylindre T'port complet	1
004-338-000	Capteur photoélectrique 24V AC/DC	1
004-332-012	Couvercle de protection pour capteur photoélectrique T'port	1

Art. n°	Description	Qté
001-213-000	Raccord droit emboîtable 1/8 x 8 mm	1
001-277-000	Vanne 3-2 1/8" sans bobine (T'port) normalement ouverte	1
001-278-000	Raccord multiple plastique, filetage droit RL45	1
001-279-000	Raccord coudé plug-in bas RL46 Ø8-Ø8	1
001-280-000	Raccord coudé banjo rotatif plastique RL54 Ø6 1/4	2
001-283-000	Raccord double coudé banjo rotatif plastique Ø6 1/8"	1
001-294-000	Raccord en T 3 x 8 mm emboîtable	1
001-346-000	Silencieux plastique 1/8"	1
001-388-000	Tuyau pneumatique 6x3,9 PU résistant à l'eau /50 m	0,031
001-528-000	Fourche GK M 63 porte	2
001-564-000	Connecteur noir avec câble moulé 2 x 0,5 mm l = 20 cm	1
001-581-000	Bobine pour vanne 24V DC 2 Watt	1
001-638-000	Raccord droit emboîtable 1/8 bi x 8 mm	1
001-684-000	Bouchon Ø8	1
001-711-000	Bouchon, RL9T Ø6	1
001-823-000	Tuyau PU 8x5,5 résistant à l'eau /50 m	0,036
001-864-000	Micro-régulateur de vitesse type C 6 – 1/4"	2
004-333-000	Cylindre T'port Ø50 course 200	2
004-341-000	Charnière arrière à 2 mâchoires pour cylindre Ø50	1

004-340-000 Kit de fixation pour T'port (FS-WT)

Art. n°	Description	Qté
001-286-000	Vis métal M4x30 DIN 7985 8.8 zingué électriquement	3
001-702-000	Autocollant d'avertissement: risque de pincement des mains	2
001-592-000	Vis métal M4x16 A2 à tête étoile	4
002-035-000	Vis métal M4x50 zingué électriquement	2
004-242-000	Écrou borgne M4 à collerette	9
004-335-000	Entretoise en nylon 12x16x10	4
004-343-000	Manchon glissant avec collerette pour fixation de cylindre T'port charnière arrière	2
004-344-000	Manchon glissant avec collerette pour fixation de cylindre T'port fourche sur porte	2
010-260-000	Autocollant d'avertissement T'port démarrage automatique	2
011-141-000	Boulon M8x12 DIN 933 8.8 zingué électriquement	2

004-336-000 Kit de bague à roulement glissant, incl. boulon et écrou

Art. n°	Description	Qté
004-336-001	Bague à roulement glissant adaptée pour tube Ø42,4	2
004-336-002	Entretoise Ø20 x 13 l = 61 mm	1
011-139-000	Boulon M12x95 DIN 931 8.8 zingué électriquement	1
011-140-000	Écrou autobloquant M12 DIN 985 8.8 zingué électriquement	1

Hanskamp AgroTech BV
Xenonstraat 6
7031 HX Wehl
The Netherlands
Tel : +31 (0)314 - 393 797
www.hanskamp.com

Hanskamp département de France
85 A Grande Rue
69780 TOUSSIEU
FRANCE
Tel : +33 (0)4 72 48 29 86
info@hanskamp.fr
www.hanskamp.fr

Suivez nous sur :