FeedStation Walk-Through Extended

044-060-001 jusqu'à 044-090-001
& 044-060-002 jusqu'à 044-090-002

Distribution alimentation concentré (DAC)
Voerstation
Out of parlour feeder
Futterstation

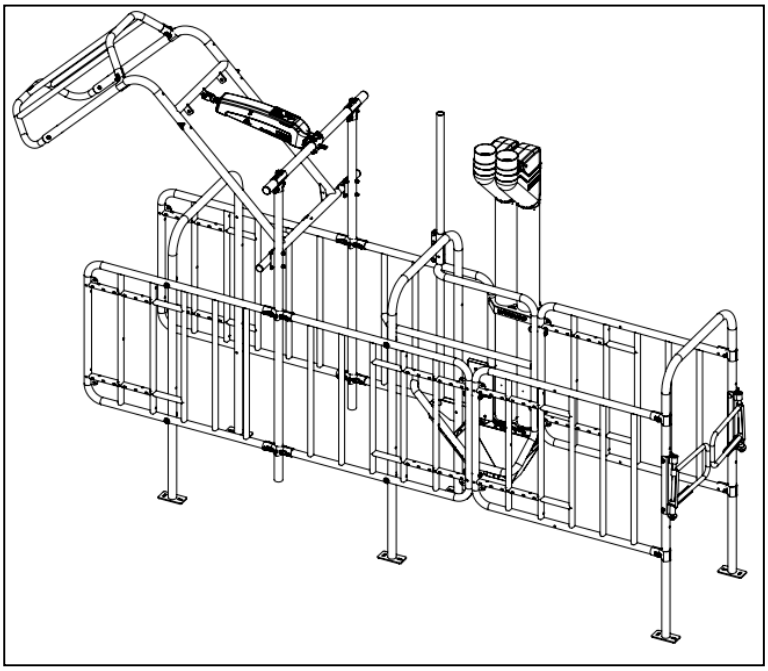

Des informations de service **FR**

HANSKAMP
Innovation for dairy farming

Numéro d'article : 010-330-000

Date : Mars 2024
Version 1.1 - Traduit du manuel d'origine d'instructions
Selon l'annexe 1 chapitre 1.7.4 Directive Machines 2006/42/CE

Doetinchem,
Pays-Bas
www.hanskamp.fr

1

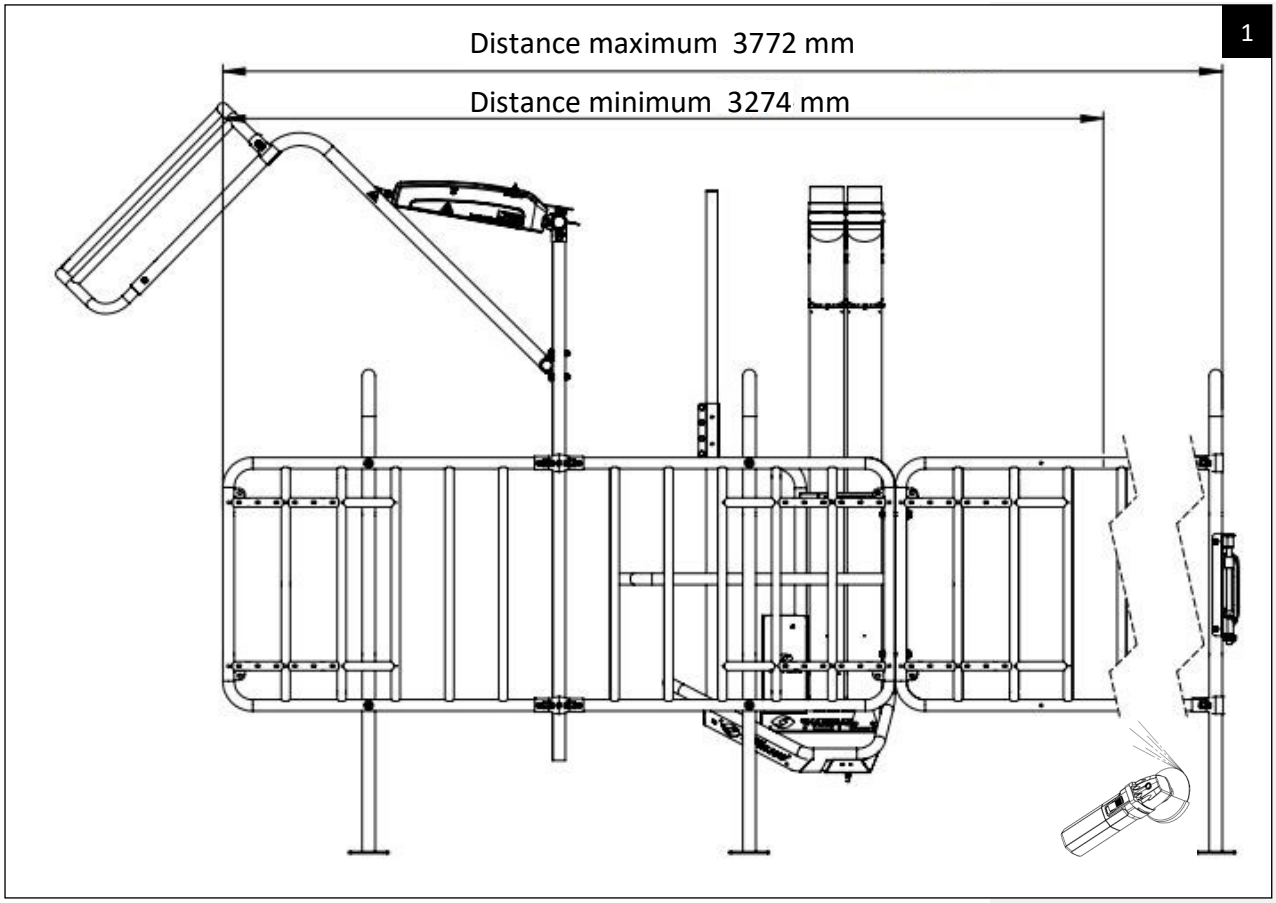
Distance maximum 3772 mm
Distance minimum 3274 mm

2

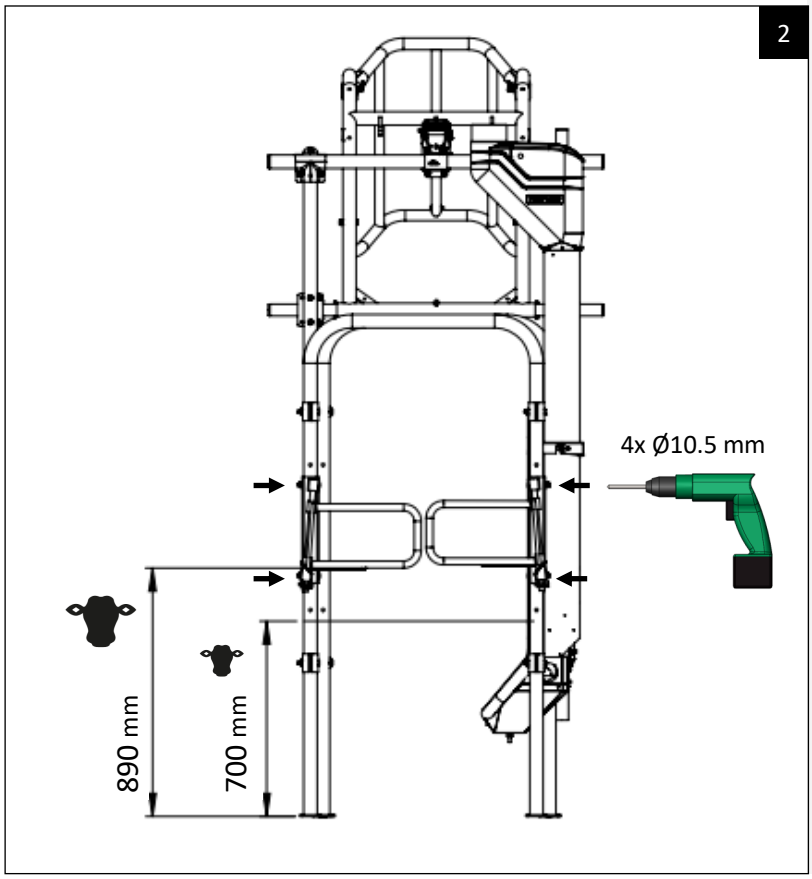
4x Ø10.5 mm
890 mm
700 mm

3

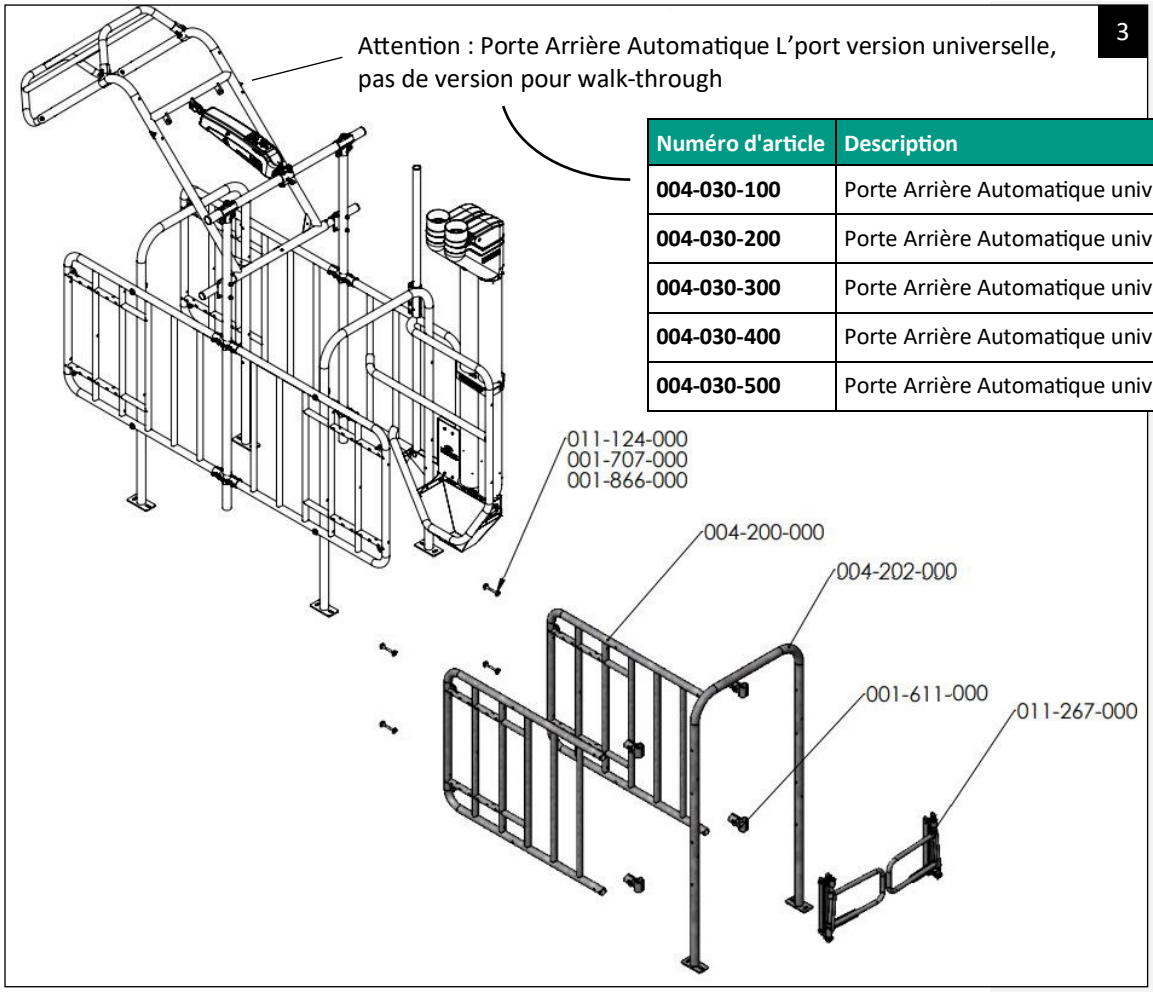

Numéro d'article	Description
004-030-100	Porte Arrière Automatique universelle L'port, noir
004-030-200	Porte Arrière Automatique universelle L'port, vert
004-030-300	Porte Arrière Automatique universelle L'port, bleu
004-030-400	Porte Arrière Automatique universelle L'port, rouge
004-030-500	Porte Arrière Automatique universelle L'port, orange

	Station Mono	
Numéro d'article	**Description**	**Quantité**
011-124-000	Boulon M10 x 105 DIN 931	4
001-707-000	Rondelle M 10 x 34 x 3 DIN 440	8
001-866-000	Écrou autobloquant M10	4
004-200-000	Bas-flanc DAC FS	2
004-202-000	Arche DAC FS	1
001-611-000	Raccord boulonné en T binaire 1½ x 1¼	4
011-267-000	Jeu pour porte de retour	1

FeedStation walk-through Extended

044-060-001 jusqu'à 044-090-001 & 044-060-002 jusqu'à 044-090-002

Option de montage **avec** T'port.

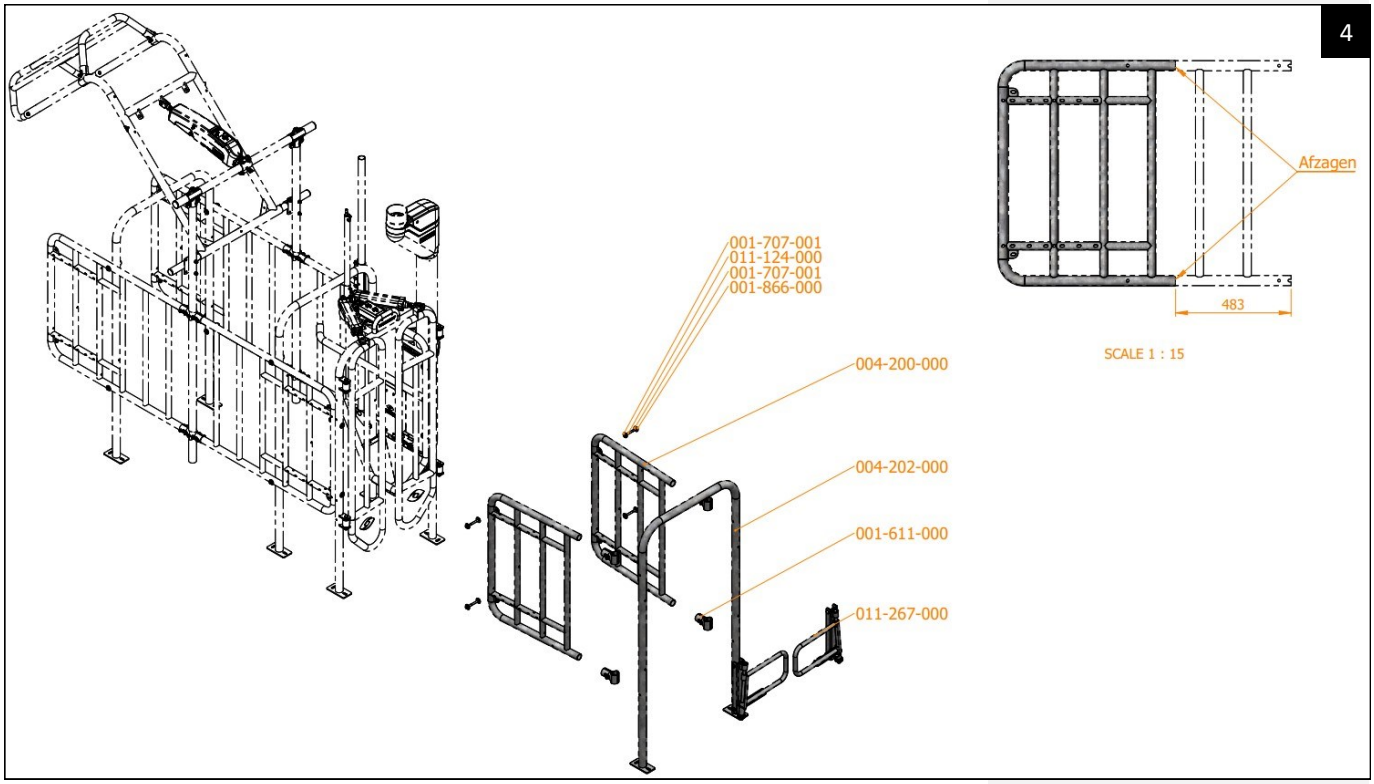

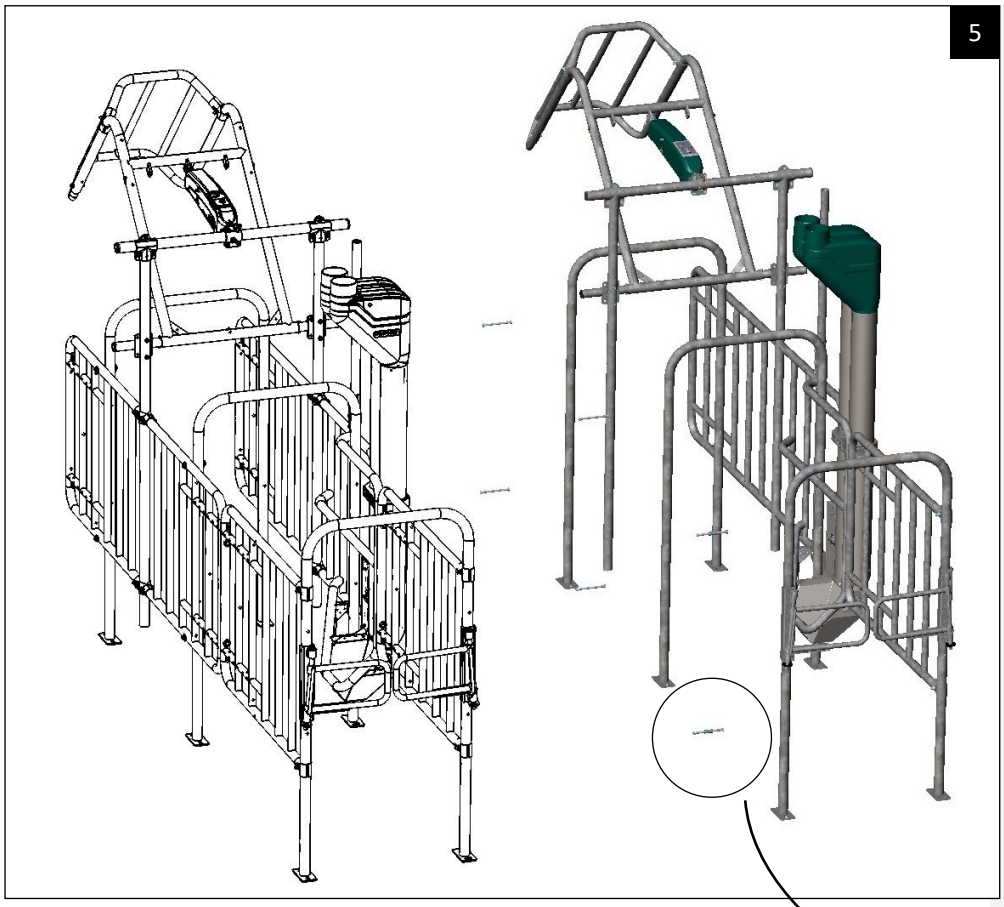

	Stations Duo	
Numéro d'article	**Description**	**Quantité**
011-124-000	Boulon M10 x 105 DIN 931	6
001-707-000	Rondelle M10 x 34 x 3 DIN 440	12
001-866-000	Écrou autobloquant M10	12
004-200-000	Bas-flanc DAC FS	3
004-202-000	Arche DAC FS	2
001-611-000	Raccord boulonné en T binaire 1½ x 1¼	6
011-267-000	Portes anti-retour	2
004-342-000	Douille entretoise	2
011-129-000	Boulon M10 x 150 DIN 931	6



	Stations Tri	
Numéro d'article	**Description**	**Quantité**
011-124-000	Boulon M10 x 105 DIN 931	8
001-707-000	Rondelle M10 x 34 x 3 DIN 440	16
001-866-000	Écrou autobloquant M10	20
004-200-000	Bas-flanc DAC FS	4
004-202-000	Arche DAC FS	3
001-611-000	Raccord boulonné en T binaire 1½ x 1¼	8
011-267-000	Portes anti-retour	3
004-342-000	Douille entretoise	4
011-129-000	Boulon M10 x 150 DIN 931	12

	Stations Tetra	
Numéro d'article	**Description**	**Quantité**
011-124-000	Boulon M10 x 105 DIN 931	10
001-707-000	Rondelle M10 x 34 x 3 DIN 440	20
001-866-000	Écrou autobloquant M10	28
004-200-000	Bas-flanc DAC FS	5
004-202-000	Arche DAC FS	4
001-611-000	Raccord boulonné en T binaire 1½ x 1¼	10
011-267-000	Portes anti-retour	4
004-342-000	Douille entretoise	6
011-129-000	Boulon M10 x 150 DIN 931	18

	Stations Penta	
Numéro d'article	**Description**	**Quantité**
011-124-000	Boulon M10 x 105 DIN 931	12
001-707-000	Rondelle M10 x 34 x3 DIN 440	24
001-866-000	Écrou autobloquant M10	36
004-200-000	Bas-flanc DAC FS	6
004-202-000	Arche DAC FS	5
001-611-000	Raccord boulonné en T binaire 1½ x 1¼	12
011-267-000	Portes anti-retour	5
004-342-000	Douille entretoise	8
011-129-000	Boulon M10 x 150 DIN 931	24

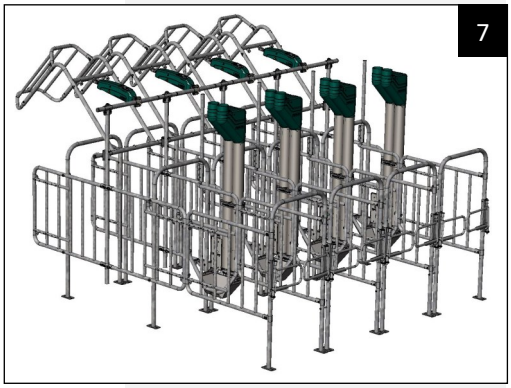

Détails du contact :

Hanskamp département de France
I, Impasse Chapulay Sud
69780 ST PIERRE DE CHANDIEU
FRANCE

Téléphone +33 (0)4 72 48 29 86
Fax +33 (0)9 70 61 15 33
E-mail info@hanskamp.fr
Website www.hanskamp.fr

Suivez nous sur :