PipeFeeder HighSpeed

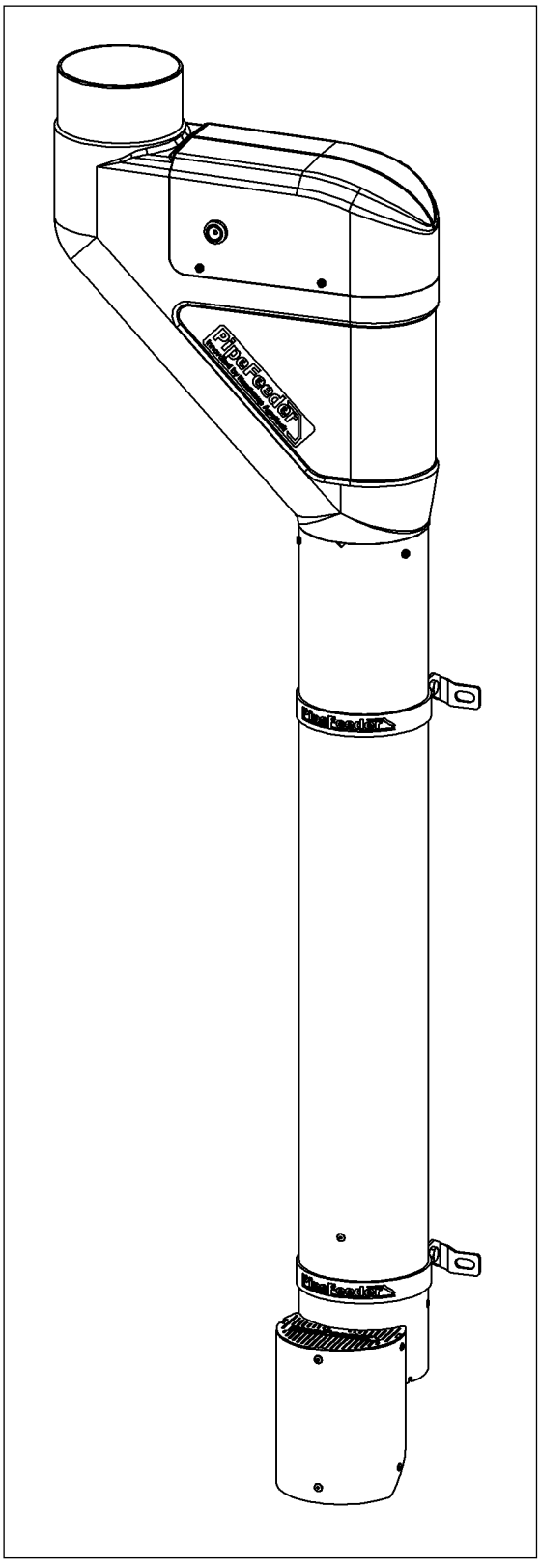

Pour carrousel
24VDC

Notice d'installation et d'utilisation **FR**

HANSKAMP
Innovation for dairy farming

Référence : 010-107-00

Date : Décembre 2025
Version 2.2 - Traduction du notice d'utilisation originale
Conformément à l'annexe 1, chapitre 1.7.4 de la directive Machines 2006/42/CE

Wehl,
Pays-Bas
www.hanskamp.fr

Avant-propos

Contenu de la notice d'installation et d'utilisation

Ce manuel contient l'information indispensable pour installer et utiliser correctement le PipeFeeder HighSpeed.
Etudier attentivement cette information et s'assurer d'avoir tout compris avant de procéder à la configuration du PipeFeeder HighSpeed afin d'éviter d'endommager l'appareil.
Contacter Hanskamp si vous jugez que l'information n'est pas claire ou si vous souhaitez des renseignements complémentaires.
Ce manuel a été rédigé avec soin. Hanskamp n'est pas responsable d'erreurs ou de lacunes dans le présent manuel. Les recommandations s'entendent comme des directives à suivre. Toutes les consignes, figures, photos et spécifications figurant dans ce manuel sont basées sur l'information la plus récente disponible au moment de la publication. Votre PipeFeeder HighSpeed peut présenter des améliorations, des caractéristiques ou des options qui ne sont pas prises en compte dans le présent manuel.

Application

Le numéro de modèle du PipeFeeder HighSpeed auquel ce manuel s'applique est indiqué dans le tableau ci-dessous.

Désignation du modèle

Modèle	Numéro de modèle
PipeFeeder HighSpeed	029-000-000

Coordonnées agent de traite local

Nous vous conseillons de noter dans le tableau ci-dessous le nom, le numéro de téléphone et l'adresse e-mail de votre agent de traite local afin d'être sûr de trouver facilement ses coordonnées exactes.

Nom	
Adresse	
Numéro de téléphone	
E-mail Adresse	

1. Introduction

Le PipeFeeder High Speed est s'installe dans tout type de salle de traite ou mangeoire rotative, et se raccorde aux logiciels de gestion d'alimentation de tout type et toute marque. La réserve de concentré est répartie sur huit compartiments dans un tuyau en acier inoxydable. Au moment précis où la mangeoire passe sous le PipeFeeder, le capteur avertit le moteur électrique du doseur. Celui-ci commence alors immédiatement à distribuer la quantité de granulés voulue. Sa vitesse est fantastique : le moteur électrique tournant à 120 tours/minute libère jusqu'à 20 kilos de granulés par minute.
Et cet équipement est aussi précis que rapide. Le PipeFeeder libère exactement la quantité nécessaire au bon moment. Dès que le PipeFeeder reçoit le signal de fin de durée, le PipeFeeder HighSpeed freine d'un seul coup. Les derniers granulés en chute libre tombent dans la mangeoire, mais ensuite, plus un seul grain ne sort. Grâce à la haute technologie du PipeFeeder HighSpeed, les éleveurs laitiers sont certains de toujours donner exactement la quantité voulue de concentrés à leurs bêtes.

L'information contenue dans le présent manuel s'adresse aux éleveurs laitiers et aux monteurs.

- Les éleveurs laitiers utilisent l'information donnée pour effectuer des tests sur le PipeFeeder HighSpeed, pour le paramétrer ou pour afficher des récapitulatifs.
- Les monteurs se servent du manuel pour installer et régler le PipeFeeder HighSpeed.

2. Sécurité

2.1 Introduction

Le pictogramme de danger sur votre PipeFeeder HighSpeed et dans le manuel donne des informations importantes en matière de sécurité. Prêter attention à ce pictogramme, car il indique un risque de blessures corporelles, voire un danger de mort. Respecter les consignes accompagnant ce pictogramme.



Pictogramme de danger

2.2 Mises en garde

Prêter attention à l'utilisation des termes **DANGER, AVERTISSEMENT** et **ATTENTION !** introduisant les messages de sécurité. Aux mises en garde s'appliquent les directives suivantes :



Attention ! *Indique une situation potentiellement dangereuse pouvant, si elle n'est pas évitée, entraîner de petites blessures ou causer des dégâts aux appareils ou à l'environnement.*



Danger ! *Indique une situation potentiellement dangereuse pouvant, si elle n'est pas évitée, entraîner de graves blessures corporelles, voire la mort.*

2.3 Consignes de sécurité

Vous êtes seul responsable du fonctionnement en toute sécurité et de l'entretien de votre
PipeFeeder. C'est à vous de veiller à ce que toute personne qui utilise, entretient l'appareil ou travaille à proximité du PipeFeeder ait pris connaissance de toutes les informations sur la sécurité figurant dans ce manuel.
Vous détenez la clef de la sécurité. De bonnes mesures de sécurité vous protègent ainsi que les personnes autour de vous. Appliquez-les comme partie intégrante de votre programme de sécurité. Assurez-vous que TOUTE PERSONNE utilisant, entretenant le PipeFeeder ou travaillant à proximité soit informée de ces mesures de sécurité. Ne risquez pas de blessures ou de danger mortel en les négligeant.

- Les propriétaires d'un PipeFeeder sont tenus de former les utilisateurs avant la mise en service de l'appareil. Cette formation doit être renouvelée au moins une fois par an.
- L'utilisateur doit lire, comprendre et se conformer à toutes les consignes de sécurité et instructions d'utilisation données dans le manuel.
- Toute personne n'ayant pas lu ou compris toutes les consignes de sécurité et instructions d'utilisation n'est pas autorisée à utiliser le PipeFeeder.
- N'apporter aucune modification à l'appareil. Les modifications non-autorisées peuvent impacter sa durée de vie et/ou entraîner des blessures corporelles.
- Utiliser uniquement des pièces de rechange d'origine et veiller à ce que celles-ci soit mises en place par des monteurs agréés.

2.3.1 Consignes de sécurité d'ordre général

- Veiller à avoir lu et compris ce manuel et les consignes de sécurité avant de brancher le PipeFeeder sur une prise électrique afin de pouvoir l'utiliser, l'entretenir et le régler.
- Seul le personnel formé est habilité à utiliser le PipeFeeder.
- Mettre en place tous les panneaux de protection et dispositifs de sécurité avant la mise en service du PipeFeeder.
- Porter des vêtements et des équipements de protection appropriés.
- Avant de procéder au nettoyage ou à l'entretien du PipeFeeder, le débrancher et isoler l'alimentation.
- Veiller à avoir à portée de main les numéros d'urgence médicale dans votre région.
- Contacter l'agent de traite le plus proche pour d'autres questions.
- Passer régulièrement (tous les ans) en revue tout ce qui a trait à la sécurité avec tous les utilisateurs.

2.3.2 Consignes de sécurité relatives à l'électricité

- Seul un électricien qualifié est habilité à installer l'alimentation électrique pour le PipeFeeder.
- Vérifier que la mise à la terre du système électrique et de tous les composants du PipeFeeder est conforme aux règles et aux prescriptions locales.
- Remplacer immédiatement les câbles électriques, les gaines de câble, les interrupteurs et autres pièces dès qu'ils sont endommagés.
- Isoler l'alimentation électrique avant d'ouvrir le PipeFeeder ou d'intervenir sur le système électrique.

2.3.3 Consignes de sécurité relatives à l'installation

- Veiller à avoir lu et compris toutes les instructions figurant dans ce manuel.
- Vérifier que le PipeFeeder est installé correctement.

2.3.4 Consignes de sécurité relatives à l'utilisation

- Veiller à avoir lu et compris ce manuel et les consignes de sécurité avant de brancher le PipeFeeder sur une prise électrique afin de pouvoir l'utiliser, l'entretenir et le régler.
- Seul le personnel formé est habilité à utiliser le PipeFeeder.
- Avant de procéder au nettoyage ou à l'entretien du PipeFeeder, couper son alimentation électrique en retirant la fiche de la prise secteur.
- Mettre en place le couvercle et les dispositifs de sécurité avant la mise en service du PipeFeeder.
- Ne pas approcher les mains, les pieds et les vêtements des parties sous tension.
- Toujours tenir toutes les personnes étrangères, et notamment les enfants, éloignées du PipeFeeder.
- Avant la mise sous tension du PipeFeeder, s'assurer que toutes les pièces sont bien serrées et que tous les câbles et toutes les fixations sont en bon état.
- Contacter l'agent de traite le plus proche pour d'autres questions.

2.3.5 Consignes de sécurité relatives à l'entretien

- Veiller à avoir lu et compris ce manuel et les consignes de sécurité avant de brancher le PipeFeeder sur une prise électrique afin de pouvoir l'utiliser, l'entretenir et le régler.
- Seul le personnel formé est habilité à utiliser le PipeFeeder.
- Avant de procéder au nettoyage ou à l'entretien du PipeFeeder, couper son alimentation électrique en retirant la fiche de la prise secteur.
- Porter des vêtements et des lunettes de protection lors de travaux sur le système électrique.
- S'assurer que toutes les protections et tous les dispositifs de sécurité sont remis en place à l'issue de travaux d'entretien.

2.3.6 Autocollants de sécurité

- Les messages de sécurité d'ordre général sont repris dans ce chapitre sur les mises en garde. Les messages de sécurité spécifiques figurent dans les différentes parties de ce manuel là où les dangers potentiels peuvent survenir si les procédures ou les consignes ne sont pas respectées.

Autocollants de sécurité :
L'utilisateur et l'installateur sont responsables de la sécurité d'utilisation et de l'entretien du PipeFeeder.
La sécurité autour du PipeFeeder est assurée à l'aide d'autocollants de sécurité. Ceux-ci doivent être apposés correctement. Un seul autocollant de sécurité concerne le PipeFeeder. Celui-ci doit être apposé sur l'angle supérieur gauche du couvercle.

Apposition des autocollants :
· Nettoyer et sécher le support.
· Veiller à ce que la température du support ne soit pas inférieure à 5 °C.
· Déterminer l'endroit exact de collage.
· Décoller une petite partie du film de protection au dos de l'autocollant.
· Positionner l'autocollant sur le support et appuyer sur une petite partie de la couche adhésive.
· Décoller doucement le film et apposer entièrement l'autocollant.
· Eliminer les éventuelles bulles d'air avec une aiguille et utiliser le film protecteur pour lisser l'autocollant.

Entretien des autocollants de sécurité
Les autocollants de sécurité présents sur le PipeFeeder donnent des informations importantes et utiles qui vous aident à utiliser et à entretenir le PipeFeeder en toute sécurité. Suivre les consignes ci-après pour s'assurer que les autocollants se trouvent au bon endroit et restent en bon état.

- Toujours maintenir les autocollants de sécurité propres et lisibles. Les nettoyer avec de l'eau et du savon. N'utiliser aucun solvant ou produit abrasif susceptible de les endommager.
- Remplacer les autocollants de sécurité manquants ou illisibles.
- Les autocollants de sécurité sont disponibles chez votre agent de traite local.



001-702-000 Autocollant d'avertissement :
Danger de coincement sous le tube.



001-755-000 Autocollant d'avertissement :
Le PipeFeeder High Speed peut démarrer automatiquement.

3. Notice dínstallation et d'utilisation

Description générale:
Le PipeFeeder HighSpeed de Hanskamp est un doseur de concentré électrique conçu pour le dosage de pellets de concentré. Le PipeFeeder HighSpeed est conçu pour la distribution du concentré, connectée à l'ordinateur ou dans la salle de traite. Si le PipeFeeder HighSpeed est piloté par un Hanskamp MotorControler, utilisez aussi les instructions d'installation n° 010-105-000. Vous pourrez si nécessaire les obtenir auprès du fabricant ou les télécharger sur le site www.hanskamp.fr. Si le PipeFeeder HighSpeed n'est pas piloté par le MotorController, consultez toujours le mode d'emploi de l'unité de commande mise en œuvre.

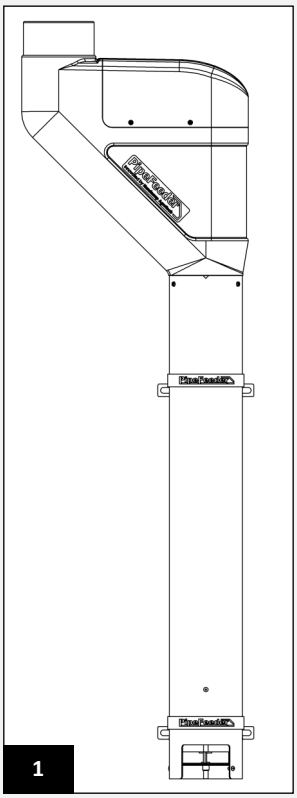

MotorControllers disponibles :	
Art. n°	**Description**
002-816-000	1 type de concentré, alimentation 10A
002-817-000	2 types de concentrés, alimentation 10A
002-818-000	3 types de concentrés, alimentation 10A
002-819-000	4 types de concentrés, alimentation 10A

Consultez les numéros de commande et les dénominations de quelques pièces dans l'annexe.

Transport et stockage :
Le PipeFeeder HighSpeed sera transporté dans un carton fermé. Ce dernier est scellé par du ruban adhésif et à l'intérieur se trouve un film de protection pour éviter les endommagements.
Le stockage du PipeFeeder HighSpeed s'effectuera de la même façon.

La boîte contient :
1. 2 doseurs de concentré PipeFeeder High Speed ;
2. 1 sac avec 4 colliers de fixation art. n° : 001-902-000 ;
3. 2 couvercles pour le moteur ;
4. 2 sachets de vis pour le couvercle et le passe-fils.

Attention ! Toujours déplacer le carton avec précaution !
Attention ! Lors du déballage, des pièces peuvent tomber du carton ; c'est pourquoi il faut toujours le tenir avec l'ouverture dirigée vers le haut !
Lors du déballage, veiller à ne pas endommager le contenu et faire attention aux pièces amovibles et aux parties saillantes pouvant causer des blessures.

Indications:
Se trouvé à l"arrière du tube, juste en dessous de la partie en plastique.

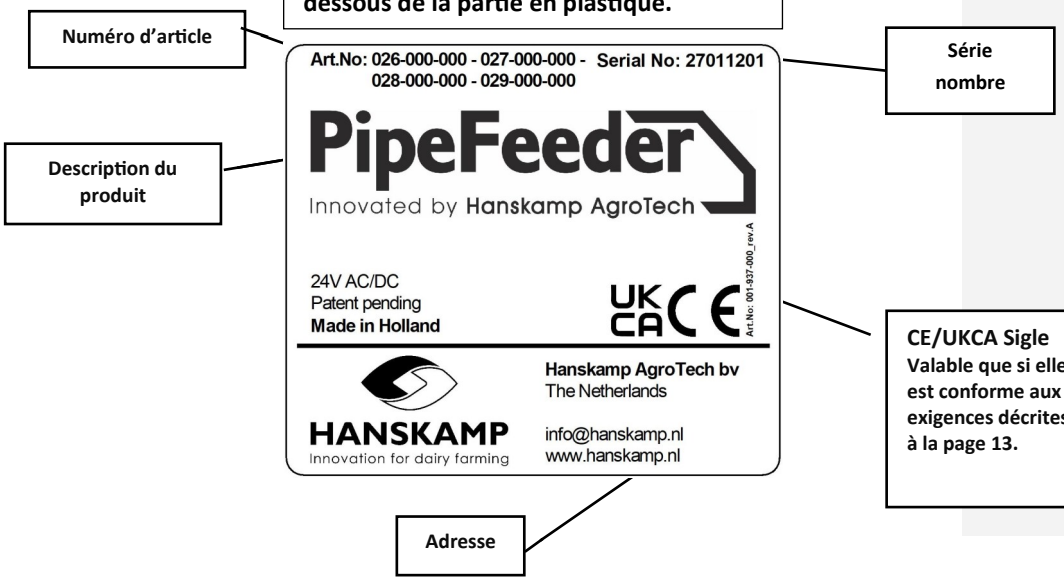

Installation :

1. Le PipeFeeder est conçu pour être fixé au mur. Déterminez tout d'abord l'endroit où le PipeFeeder doit être fixé, et à quelle hauteur. Basez-vous pour ce faire sur les trous de montage des étriers de montage prévus (n° d'article 001-902-000). Si la distance entre la mangeoire et le doseur est trop importante, nous vous conseillons d'utiliser un tube d'eau et de le monter droit sous le doseur.
2. Avant d'installer les boulons et écrous, le premier dopage avec de la graisse de cuivre assez.
3. Si la distance entre doseur auge et est trop grand, nous vous recommandons d'utiliser un tube et le monter à droite sous le doseur. Le PipeFeeder HighSpeed est adapté pour accrocher directement au-dessus de la mangeoire, comme la hauteur de chute reste faible bruit et la poussière et réduit. Le PipeFeeder Highspeed peut être monté au-dessus d'un juge de dosage. Vous trouverez des exemples de montage sur www.hanskamp.fr.

Attention ! Aucun matériel de fixation n'est fourni pour fixer le PipeFeeder HighSpeed sur la paroi ou sur la station d'alimentation.

Attention ! Laissez toujours un espace libre de ±10cm entre le bas du PipeFeeder et le haut de la mangeoire. Cela permet la circulation de l'air sous le PipeFeeder HighSpeed

4. Utilisez un câble électrique correctement isolé pour raccorder le doseur. Consultez l'annexe en page 5 pour le schéma de raccordement des différents moteurs

Attention ! Lors du montage, coupez toujours d'abord l'alimentation électrique de l'unité de commande.

Attention ! Veillez toujours à installer une prise ou un interrupteur verrouillable entre le PipeFeeder HighSpeed et l'alimentation électrique, afin de pouvoir déconnecter le PipeFeeder de l'alimentation électrique.

5. À l'aide du passe-fils à membrane fourni (article n° 001-947-000), passez le câble dans le couvercle du PipeFeeder. Forez pour ce faire un trou (Ø 16 mm) à l'endroit désiré dans le couvercle (ill.2A & 2B). Branchez ensuite l'autre extrémité du câble sur la sortie adéquate de l'unité de commande.
6. Faire une tarière de déplacement massif en étroite connexion. De haut connexion PipeFeeder HighSpeed est Ø125mm. Hier passé au sujet de manchon coulissant Un PVC ou PP exactement au-dessus. Assurez-vous que l'eau, l'humidité Dirt Stock Van PipeFeeder HighSpeed va venir.

Attention ! Une obturation insuffisante avec la vis d'Archimède peut provoquer des problèmes qui peuvent nuire au bon fonctionnement du PipeFeeder HighSpeed.

2A

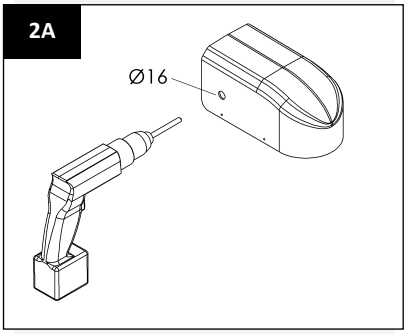

2B

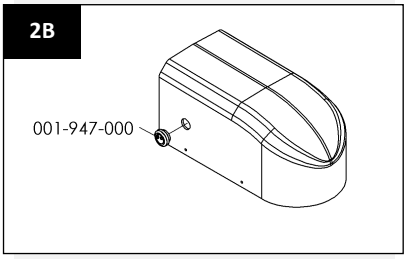

3

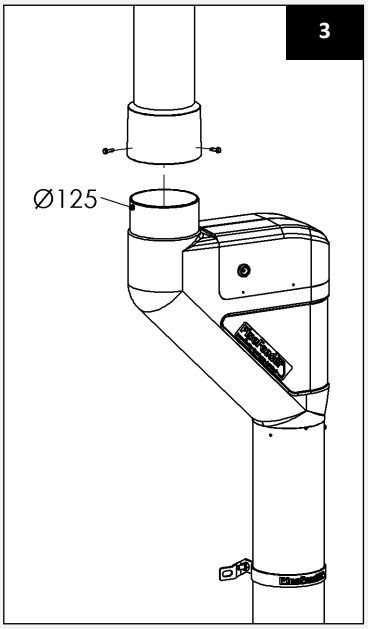

7. Lorsque l'installation est pas le cas du tout, la pièce en plastique peut être tourné librement par rapport au tube en acier inoxydable. Notez que, après l'assemblage ou la déformation de la pièce en matière plastique, le moteur correctement sur l'arbre a été placé.



Important !

- Veillez à ce que le câblage soit soigneusement dissimulé hors de portée des animaux. À défaut, cela pourrait créer un risque d'acci dents graves.
- Avant de mettre le PipeFeeder en marche, veillez à toujours mon ter soigneusement le couvercle qui recouvre le moteur. À défaut, cela pourrait créer un risque d'accidents graves (ill. 4).

8. Le PipeFeeder fonctionne entièrement à l'électricité. Le moteur entraîne un arbre qui fait tourner un mécanisme de turbine dans la partie basse du tube en acier inoxydable (Ø 129 x 2 mm). Ce mécanisme dose le concentré. Lorsqu'un circuit est utilisé pour piloter simultanément plusieurs doseurs, comme une commande par côté (alimentation dans une salle de traite), plusieurs doseurs PipeFeeder peuvent être branchés sur une seule ligne d'alimentation. Veillez dans ce cas à respecter l'intensité de courant maximale autorisée. Elle est indiquée sur la source d'alimentation (article. N°: 002-812-000 ou 002-813-000 PowerUnit).

Calibrage

9. Pour calibrer le PipeFeeder HighSpeed, demandez à l'ordinateur du DAC d'envoyer 10 pulsions. Ensuite, pesez le concentré distribué, divisez le poids par 10 et introduisez la valeur obtenue dans l'ordinateur du DAC. Répétez cette procédure une fois par mois et à chaque fois que vous changez de concentré.

Après le montage

1. Après le montage, le PipeFeeder High Speed doit être recouvert par des protections. Comme chaque situation est différente, c'est à l'installateur de fournir ces protections.
2. En l'absence de ces protections, la machine n'est pas sûre et ne satisfait pas à la déclaration de conformité fournie.
3. Les protections montées doivent être conformes aux normes et aux directives européennes en vigueur.

Important !

- Le PipeFeeder HighSpeed est exclusivement destiné aux aliments concentrés cylindriques dont le diamètre varie entre Ø 4 et Ø 6 mm. Dans le cas contraire, le fabricant ne peut en garantir le bon fonctionnement.
- Lors de l'installation du PipeFeeder HighSpeed, veillez à ce que la pression des concentrés sur le doseur soit inférieure à 50 kg.
- Ne placez jamais votre main dans le fond du PipeFeeder HighSpeed lorsque ce dernier fonctionne ou lorsqu'il est raccordé au réseau électrique (ill. 5).
- Le PipeFeeder HighSpeed doit être protégé afin que le système de dosage soit inaccessible. Cette protection doit être conforme aux normes et aux directives européennes. En l'absence de cette protection, le PipeFeeder HighSpeed ne répond pas aux normes de sécurité posées par la société Hanskamp et cette dernière ne peut être tenue responsable des conséquences de cette absence.

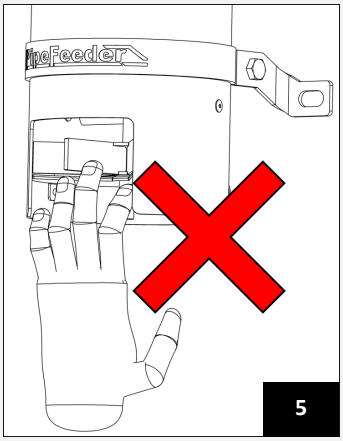

5

Maintenance

1. Contrôlez quotidiennement la présence de pannes ou d'usure sur l'installation PipeFeeder HighSpeed. Pour ce faire, réalisez un test d'amorçage sur les moteurs du DAC. Veillez à réduire au maximum les bruits et autres vibrations provoqués par le fonctionnement du PipeFeeder HighSpeed.
2. Lors de la maintenance d'un produit raccordé à une unité de commande, évitez toute possibilité de démarrage inopiné. Mettez toute l'installation hors tension ! Pour ce faire, coupez l'alimentation de l'unité de commande et du moteur de dosage.
3. Il est conseillé de faire réaliser les réparations et la maintenance par un spécialiste.
4. N'ouvrez jamais le boîtier ou n'enlevez jamais les protections lorsque le PipeFeeder HighSpeed fonctionne. Vous évitez ainsi de vous électrocuter ou de vous coincer un membre dans la vis sans fin.
5. L'utilisateur/propriétaire du PipeFeeder HighSpeed doit se conformer aux recommandations et aux indications du mode d'emploi afin de garantir la sécurité de tout un chacun. À défaut, c'est la responsabilité de l'utilisateur qui est engagée et le fabricant ne peut en aucun cas être tenu responsable de tout dommage physique ou de tout dommage matériel au produit ou causé par le produit.

Attention ! Lors de la maintenance, coupez toujours d'abord l'alimentation électrique de l'installation.

Nettoyage

Nettoyez régulièrement le PipeFeeder High Speed avec un chiffon humide. N'aspergez pas d'eau sous le capot ni dans le tube de réserve. Veillez à ce que la sortie soit propre et le reste. Cela est indispensable au bon fonctionnement du système.

Attention ! N'utilisez pas de nettoyeur haute pression pour l'entretien du PipeFeeder High Speed. Et ce, afin d'éviter les obstructions.



001-976-000 Autocollant d'interdiction :
Interdiction d'asperger d'eau.

Démontage

Lors du démontage, toutes les pièces doivent être triées en fonction de leur matériau et intégrées dans le flux de recyclage des déchets qui leur correspond.

Attention ! Lors du démontage, coupez toujours d'abord l'alimentation électrique de l'installation.

Limites de garantie :

Sont exclus de la garantie les coûts et dépenses résultant :

- D'une mauvaise utilisation de l'équipement, en désaccord avec les spécifications de la notice d'installation et d'utilisation.
- De l'impact d'une intervention de monteurs autres que les monteurs que Hanskamp AgroTech a agréés pour certaines manipulations.
- D'incidents comme le gel, la glace, le feu, l'inondation ou toute autre forme de difficultés extrêmes dues à l'eau, la foudre.
- De défaillances du système électrique ou de la mise à la terre.
- De l'endommagement du système électrique dû à des ravageurs ou autres.

La garantie ne couvre pas les dommages indirects qui ne sont pas liés à la machine en elle-même. Tous les systèmes ont été testés. En cas de panne, la société Hanskamp AgroTech ne peut en aucun cas être tenue responsable des dommages indirects.

Aperçu des changements inclus dans ces notice d'installation et d'utilisation:

N°	Date de publication	Chapitre(s)	Commentaires
1	06/2014	Tous	Première édition
1.1	08/2014	Tous	Nouveau nom et logo ajoutée
1.2	03/2015	Tous	Nouveau adresse
1.3	07/2016	Déclaration CE	Référence incorrecte supprimé
2.0	02/2017	Tous	
2.1	01/2023	Pages 8 + 13	Logo UKCA ajouté
2.2	12/2025	Pages 1 + 19	Page 1 Changement de nom de lieu. Page 19 Changement d'adresse Hanskamp.

Droits d'auteur et avis de non-responsabilité

Les informations contenues dans cette publication sont exclusivement destinées à des fins d'information et ne constituent pas un devis de vente. Les produits proposés peuvent diverger des illustrations. Aucune partie de cette publication ne peut être reproduite ou publiée sans l'autorisation écrite préalable de Hanskamp AgroTech BV. Bien que ce document ait été rédigé avec le plus grand soin, Hanskamp AgroTech ne peut être tenu responsable de tout dommage qui pourrait résulter d'erreurs ou d'omissions dans cette publication. La notice néerlandaise d'installation et d'utilisation est la version originale. Les traductions dans d'autres langues se basent sur le document source, à savoir la notice d'installation et d'utilisation en néerlandais. Hanskamp AgroTech décline toute responsabilité en cas de divergences entre les traductions. En cas de doute sur le contenu et l'exactitude des notices d'installation et de commande traduites, la notice d'installation et d'utilisation en néerlandais représente le document faisant autorité.

Déclaration d'incorporation relatives aux machines terminées IIA (Conformément à l'annexe VIIA de la directive Machines 2006/42/CE, relatives aux machines terminées) .

Nous soussignés,
Hanskamp AgroTech BV
Broekstraat 17
7009 ZB Doetinchem
Pays-Bas

Rédacteur(s) mandaté(s) du dossier technique :

H.J. Hanskamp

Déclare(nt) sous leur propre responsabilité que le produit :

029-000-000 PipeFeeder HighSpeed
Doseur électrique pour d'alimentation dans les systèmes de traite

auquel la présente déclaration a trait, est conforme aux dispositions de la ou des directives suivantes :
- Directive machines 2006/42/CE

Et répond totalement ou partiellement aux exigences essentielles suivantes, et que les documents techniques correspondants sont établis conformément à l'annexe VIIA. Le produit est également conforme aux dispositions des directives suivantes :

NEN-EN-ISO 12100_2010
NEN-EN-ISO 13857
NEN-EN 349
NEN-EN-IEC 60204-1

Le non-raccordement du Black V ou la non-utilisation de ces disponsitifs de sécurité prescrits entraîne l'annulation de la présente Déclaration de conformité et aucun droit ne peut en être tiré.

Pays-Bas, Doetinchem 29-07-2016 H.J. Hanskamp



4. FAQ

Problème récurrent :	Cause éventuelle	Solution
Les granulés ne tombent pas.	Pas de granulés dans le tube de réserve	Contrôlez la vis sans fin et le silo.
	Le moteur ne démarre pas.	Contrôlez l'alimentation + l'amorçage (tension)
	Contrôlez si le rotor tourne. Pas de connexion entre le rotor et le moteur.	Retirez le moteur du rotor puis remettez-le en place.
	Obstruction par exemple par du bois ou du plastique	Retirez le PipeFeeder du mur et secouez-le jusqu'à ce qu'il se vide. Il doit être possible de faire tourner le rotor manuellement lorsque celui-ci est vide.
Le PipeFeeder ne fournit pas les quantités requises.	Le calibrage est incorrect.	Calibrez l'unité d'amorçage

Annexes

Article N°.: 029-320-010

Groupe du produit:	Couleur:	Longuer:	Moteur:	Rotation:	type:
026 = PF Grit (10gr. Par rotation) 027 = PipeFeeder (80 gr. par rotation) 028 = PipeFeeder (35 gr. par rotation) 029 = PipeFeeder HighSpeed	1 = Noir 2 = Vert 3 = Bleu 4 = Rouge 5 = Orange	0 = Extra court L= 821 mm 1 = court L=1141 mm 2 = Normal (normales PF) L=1440 mm 3 = Haut L=1926 mm Lengte zonder uitvalbuis = 96,5mm korter	0 = 001-631-000 24VDC 120 rpm moteur 2 = ***-***-*** 24VAC/DC 28 rpm RIM 4 = 001-652-000 24VDC 28 rpm Intelligent 5 = 001-440-000 24VDC 41 rpm Moteur gris 6 = 011-021-000 24VDC 28 rpm Solid State 5 8 = 001-001-000 24VDC 41 rpm Moteur gris	1 = Droit 2 = Gauche 3 = Devant 4 = Derrière 5 = 45° Droit 6 = 45° Gauche	0 = normal 4 = sans rallonge

Exemple : Art.Nr.: 029-320-010 =

Un PipeFeeder HighSpeed bleu normal de 1440mm, Moteur 001-631-000 24VDC 120rpm, Droit, normal

Données techniques

24VDC Motor	
Tension d'alimentation	24VDC
Intensité de courant à vide	0,5 A
Intensité de courant nominale	0,7 A
Moteur électrique	120 rpm
Capacité	20 kg à la min.
Contenance	env. 20 litres (dépendant de la longueur)
Sens de rotation de l'arbre	dans le sens contraire des Aiguilles d'une montre

Plus d'informations: www.hanskamp.fr

Représentation schématique

PipeFeeder HighSpeed DC

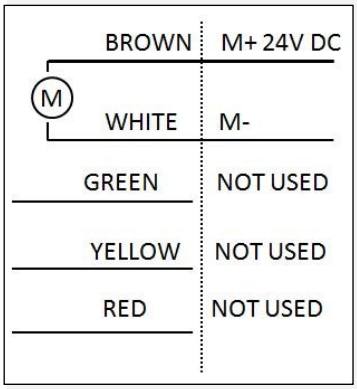

Pièces distinctes

Pour les entretiens ou toute autre raison, il est possible de commander des pièces de rechange auprès de votre fournisseur. Veuillez pour ce faire utiliser les numéros d'articles mentionnés sur l'illustration ci-dessous.

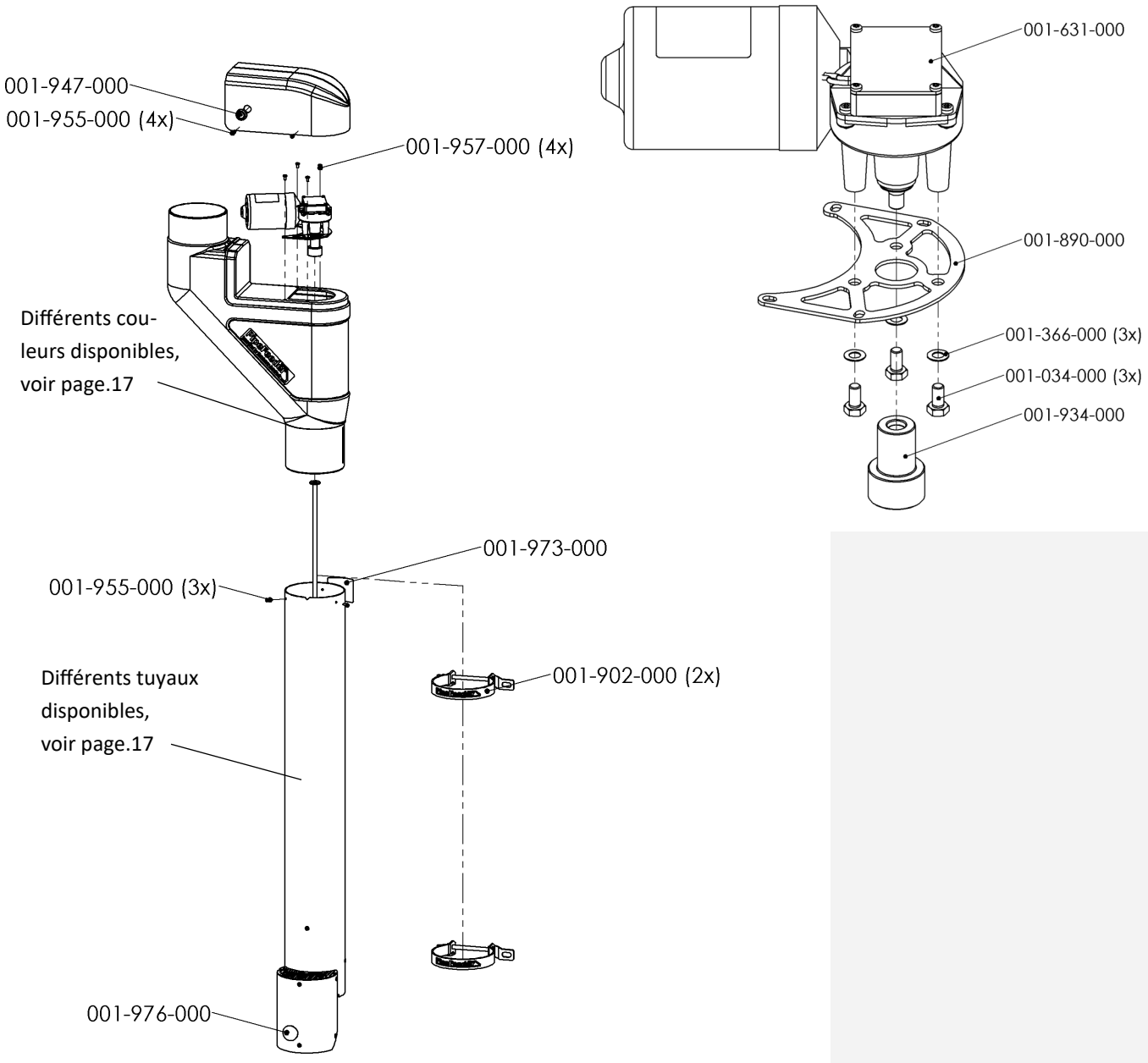

Description des pièces

Article N°	*Description*	*Qty,*
001-034-000	Boulon M6x12 ad DIN 933	3
001-366-000	Rondelle élastique M6 a2 DIN 137B	3
001-631-000	Moteur 120rpm 24VDC	1
001-890-000	Support pour moteur DC	1
001-902-000	Étrier pour montage mural Ø129 complet	2
001-934-000	Pièce d'accouplement moteur DC	1
001-947-000	Passe-fils à membrane en élasto-mère thermoplastique	1
001-955-000	Vis taradeuse ckkk 4x13 inox a2 Pozi	7
001-957-000	Vis métallique M4x8 a2 avec tête en croix	4
001-976-000	Autocollant d'interdiction `Interdiction d´asperger d´eau` Ø33mm	1

plastic

N° article	*Description*	*Qty,*
001-903-000	PEMD plastic 45° avec couvercle, vert	1
001-904-000	PEMD plastic 45° avec couvercle, noir	1
001-924-000	PEMD plastic 45° avec couvercle, bleu	1
001-925-000	PEMD plastic 45° avec couvercle, rouge	1
002-024-000	PEMD plastic 45° avec couvercle, Orange	1

Article N°	*Description*		*Qty,*
HighSpeed tuyaux avec rallonge			
029-000-000	Extra court	*370mm*	1
029-010-000	court	*690mm*	1
029-020-000	Normal	*990mm*	1
029-030-000	Haut	*1475mm*	1
HighSpeed tuyaux sans rallonge *(Uniquement en combinaison avec downpipe ou avec PipeFeeder Dump)*			
029-000-004	Extra court	*273,5mm*	1
029-010-004	court	*593,5mm*	1
029-020-004	Normal	*893,5mm*	1
029-030-004	Haut	*1378,5mm*	1

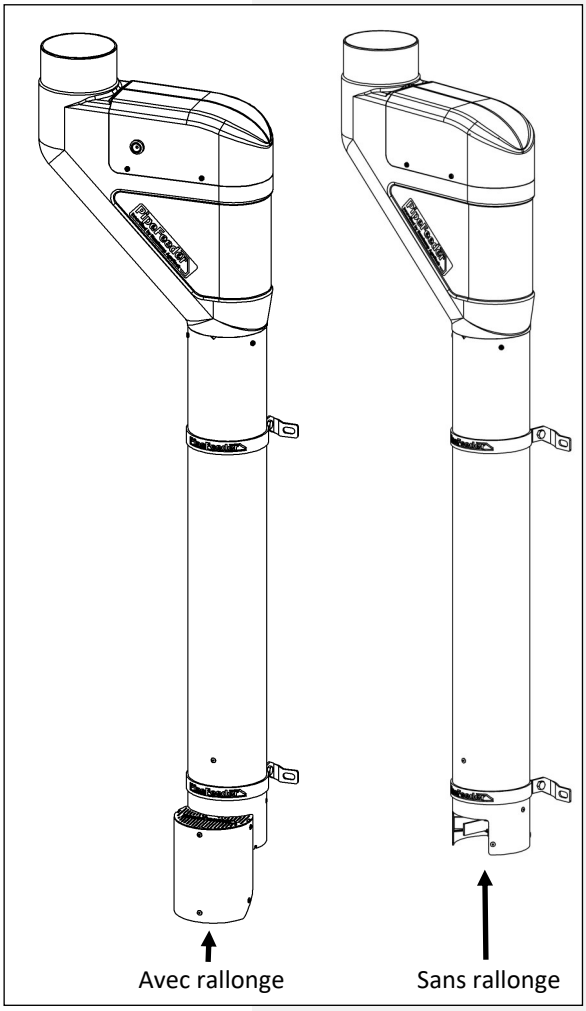

PipeFeeder HighSpeed

Pour carrousel

24VDC

Dimensions d'encastrement

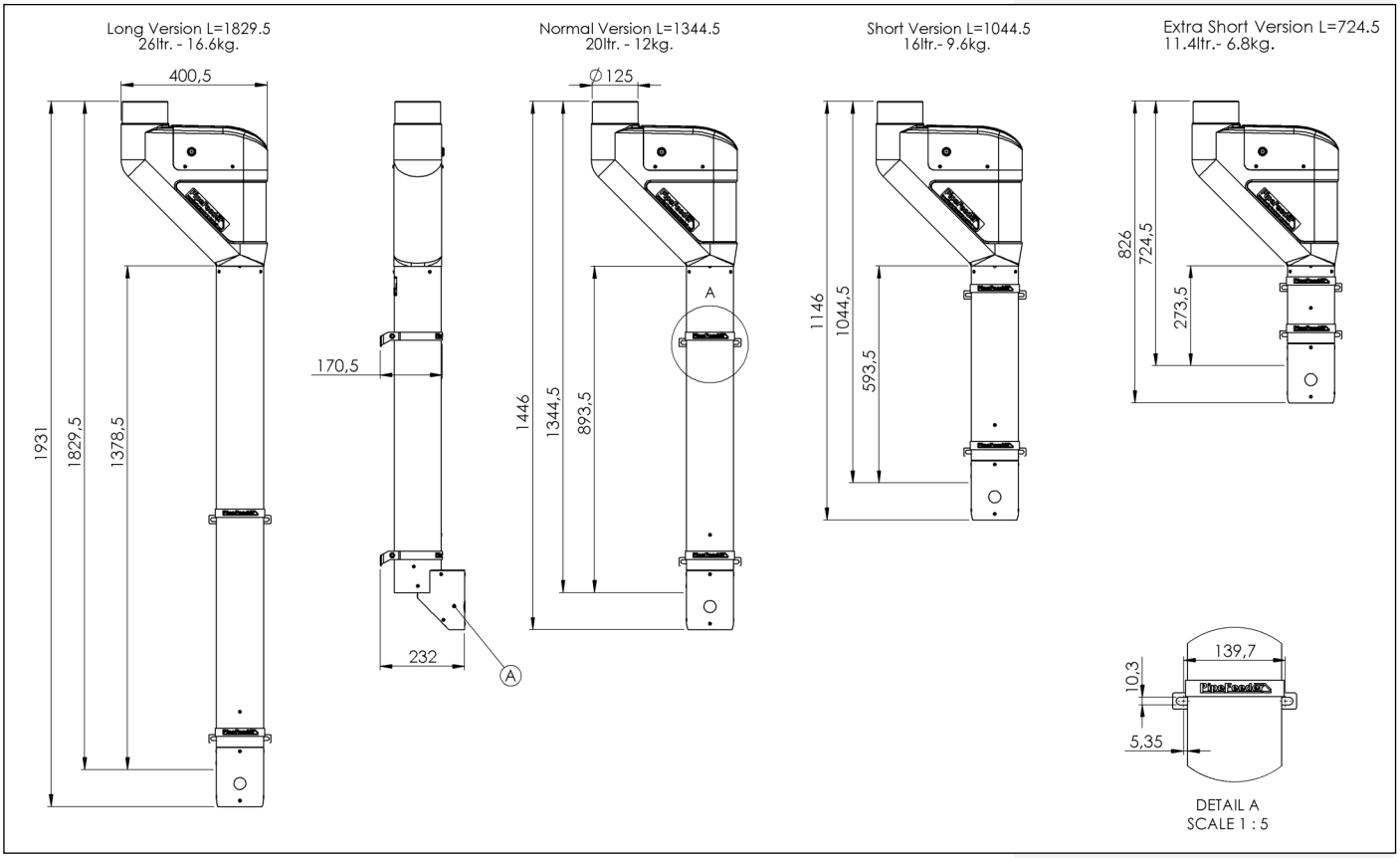

Voir aussi:

Hanskamp AgroTech BV
Xenonstraat 6
7031 HX Wehl
The Netherlands
Tel : +31 (0)314 - 393 797
www.hanskamp.com

Hanskamp département de France
85 A Grande Rue
69780 TOUSSIEU
FRANCE
Tel : +33 (0)4 72 48 29 86
info@hanskamp.fr
www.hanskamp.fr

Voir aussi: