FeedStation 42000

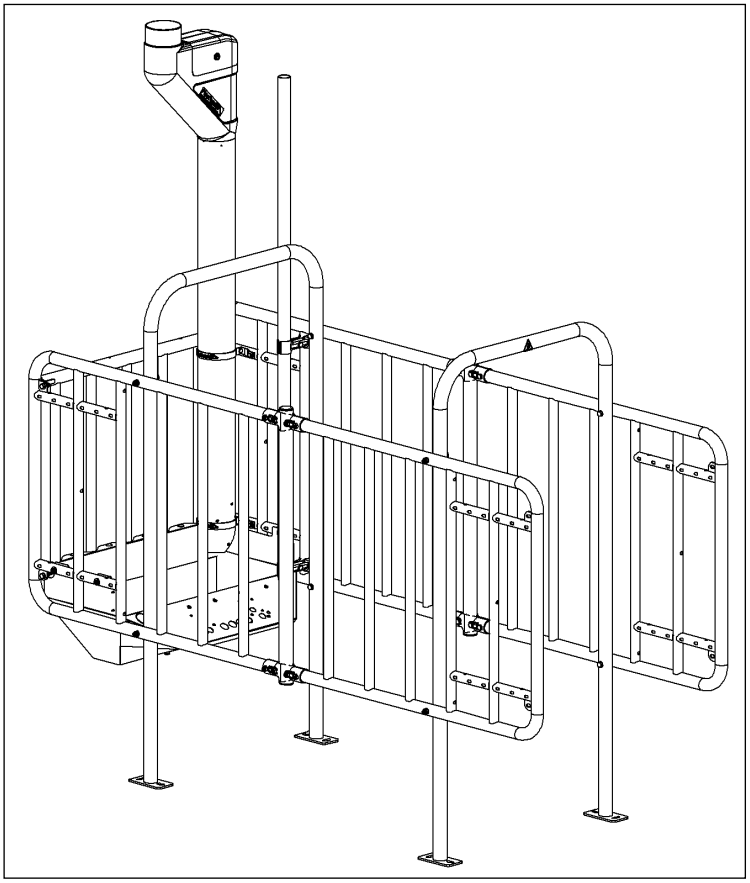

Voerstation
Out of parlour feeder
Futterstation
Distribution alimentation concentré (DAC)

Instructions d'installation et d'utilisation **FR**

HANSKAMP
Innovation for dairy farming

Numéro d'article : 010-084-000

Date : Janvier 2026
Version 4.0 - Traduit du manuel d'instructions d'origine

Wehl,
Pays-Bas
www.hanskamp.fr

Avant-propos

Contenu de la notice d'installation et d'utilisation

Ce manuel d'installation et d'utilisation contient les informations nécessaires pour installer et utiliser correctement la FeedStation Walk-In. Lisez attentivement ces informations et assurez-vous de bien les comprendre avant de configurer la FeedStation. Le non-respect de ces instructions peut entraîner des dommages à l'équipement. Contactez Hanskamp si certaines informations ne sont pas claires ou si vous souhaitez obtenir des informations complémentaires.

Toutes les informations contenues dans ce manuel ont été rédigées avec le plus grand soin. Hanskamp décline toutefois toute responsabilité en cas d'erreurs ou d'omissions éventuelles. Les recommandations fournies servent uniquement de lignes directrices. L'ensemble des instructions, illustrations et spécifications est basé sur les informations les plus récentes disponibles au moment de la publication. Il est possible que votre FeedStation Walk-In soit équipée d'améliorations, de fonctionnalités ou d'options qui ne sont pas décrites dans ce manuel.

Application

Le tableau ci-dessous indique les numéros de modèle de la FeedStation auxquels cette notice d'installation et d'utilisation s'applique.

Désignation du modèle

Modèle	Numéro de modèle
FeedStation Walk-In	42000

Coordonnées de votre installateur

Nous vous recommandons de noter ci-dessous le nom, le numéro de téléphone et l'adresse e-mail de votre installateur. Vous disposerez ainsi rapidement des coordonnées adéquates en cas de besoin.

Nom	
Adresse	
Numéro de téléphone	
Adresse email	

1. Introduction

La station DAC FeedStation Walk-In s'intègre dans tous les types d'étables à stabulation libre et peut être raccordée à tout système de gestion de l'alimentation, quelle que soit la marque. L'installation de la station DAC FeedStation Walk-In est rapide et simple. Sa conception modulaire permet de raccorder facilement plusieurs stations DAC FeedStation les unes aux autres dans l'étable. Cette solution reste économiquement avantageuse, car chaque station DAC FeedStation supplémentaire ne nécessite qu'un seul bat-flanc latéral.

L'informations contenue dans ce présent manuel s'adresse aux éleveurs laitiers et aux installateurs de matériel agricole.

- Les éleveurs laitiers utilisent ce manuel pour tester et régler la station DAC FeedStation Walk-In.
- Les installateurs utilisent ce manuel pour installer et configurer la station DAC FeedStation Walk-In.

2. Sécurité

2.1 Introduction

Le symbole « Avertissement de sécurité » signale des consignes de sécurité importantes concernant la station DAC FeedStation Walk-In, la L'port et la T'port, ainsi que ce manuel. Soyez particulièrement attentif lorsque ce symbole apparaît : il existe un risque de blessures corporelles graves, voire mortelles. Respectez toujours les instructions mentionnées dans les consignes de sécurité.



Symbole d'avertissement de sécurité

2.2 Mises en garde

Soyez attentif à l'utilisation des termes d'avertissement **ATTENTION** et **DANGER** dans les consignes de sécurité. Les directives suivantes s'appliquent à ces termes :



Attention ! Indique une situation potentiellement dangereuse qui, si elle n'est pas évitée, peut entraîner des blessures légères ou des dommages à l'équipement ou à l'environnement.



Danger ! Indique une situation potentiellement dangereuse qui, si elle n'est pas évitée, peut entraîner des blessures graves ou mortelles.

2.3 Consignes de sécurité

Vous êtes personnellement responsable du fonctionnement sûr et de l'entretien de votre FeedStation Walk-In. Vous devez vous assurer que vous-même, ainsi que toute personne qui utilise, entretient ou travaille à proximité de la FeedStation, a pris connaissance de l'ensemble des consignes de sécurité figurant dans cette notice d'installation.

Vous êtes la clé de la sécurité. De bonnes pratiques de sécurité vous protègent, ainsi que les personnes qui vous entourent. Intégrez ces mesures dans votre programme de sécurité. Assurez-vous que toute personne utilisant, entretenant ou travaillant à proximité de la machine connaît ces consignes de sécurité. Ne prenez aucun risque de blessure ou d'accident mortel en ignorant les instructions de sécurité.

- Les propriétaires de la FeedStation Walk-In doivent former les utilisateurs avant la mise en service de la station d'alimentation. Cette formation doit être renouvelée au minimum une fois par an.
- L'utilisateur doit lire, comprendre et respecter l'ensemble des consignes de sécurité et d'utilisation figurant dans ce manuel.
- Toute personne n'ayant pas lu et compris ces consignes de sécurité et d'utilisation n'est pas autorisée à utiliser la FeedStation.
- N'apportez aucune modification à l'équipement. Toute modification non autorisée peut affecter négativement le fonctionnement, réduire la durée de vie de l'équipement et/ou provoquer des blessures corporelles.
- Utilisez exclusivement des pièces de rechange d'origine et veillez à ce qu'elles soient montées par des techniciens agréés.

2.3.1 Consignes de sécurité d'ordre général

- Assurez-vous d'avoir lu et compris le manuel ainsi que toutes les consignes de sécurité avant de connecter l'alimentation électrique pour utiliser ou régler la FeedStation Walk-In, ou avant de la déconnecter pour effectuer un entretien.
- Seul le personnel formé est autorisé à utiliser la FeedStation Walk-In.
- Installez tous les dispositifs de protection et de sécurité avant de mettre la FeedStation Walk-In en service.
- Portez les vêtements et équipements de protection individuelle appropriés (EPI).
- Avant de nettoyer ou d'effectuer tout entretien sur la FeedStation Walk-In, coupez l'alimentation électrique de la station d'alimentation et isolez-la. Dépressurisez également l'alimentation en air comprimé.
- Veillez à ce que les numéros de téléphone des services d'urgence médicale de votre région soient immédiatement disponibles.
- Contactez votre installateur de matériel de traite pour toute question complémentaire.
- Discutez régulièrement de tous les aspects relatifs à la sécurité (au moins une fois par an) avec tous les utilisateurs.

2.3.2 Consignes de sécurité relatives à l'électricité

- Seul un électricien qualifié est autorisé à installer l'alimentation électrique de la FeedStation Walk-In.
- Assurez-vous que la mise à la terre du système électrique et de tous les composants de la FeedStation Walk-In est conforme aux règles et prescriptions locales.
- Remplacez immédiatement tout câble électrique, gaine, interrupteur ou composant endommagé.
- Isolez l'alimentation électrique avant d'ouvrir le capot de protection et d'intervenir sur le système électrique.

2.3.3 Consignes de sécurité relatives à l'installation

- Assurez-vous d'avoir lu et compris les instructions contenues dans ce manuel.
- Vérifiez que la FeedStation Walk-In a été correctement installée, conformément aux instructions de ce manuel d'installation.

2.3.4 Consignes de sécurité relatives à l'utilisation

- Assurez-vous d'avoir lu et compris le manuel ainsi que toutes les consignes de sécurité avant de connecter l'alimentation électrique pour utiliser ou régler la FeedStation Walk-In, ou avant de la déconnecter pour effectuer un entretien.
- Seul le personnel formé est autorisé à utiliser la FeedStation Walk-In.
- Avant de nettoyer ou d'effectuer un entretien sur la FeedStation Walk-In, débranchez l'alimentation électrique de la station en retirant la fiche de la prise. Dépressurisez également l'alimentation en air comprimé.
- Installez le capot de protection et les autres dispositifs de sécurité avant de mettre la FeedStation Walk-In en service.
- Gardez les mains, les pieds, les cheveux et les vêtements éloignés des parties sous tension.
- Tenez toutes les personnes non autorisées, en particulier les jeunes enfants, à l'écart de la FeedStation Walk-In en tout temps.
- Avant de remettre sous tension la FeedStation Walk-In, assurez-vous que tous les composants sont correctement vissés et que tous les câbles et fixations sont en bon état.
- Contactez votre installateur de matériel de traite pour toute question complémentaire.

2.3.5 Consignes de sécurité relatives à l'entretien

- Assurez-vous d'avoir lu et compris le manuel ainsi que toutes les consignes de sécurité avant de connecter l'alimentation électrique pour utiliser ou régler la FeedStation Walk-In, ou avant de la déconnecter pour effectuer un entretien.
- Seul le personnel formé est autorisé à effectuer l'entretien de la FeedStation Walk-In.
- Avant de nettoyer ou d'effectuer un entretien sur la FeedStation Walk-In, coupez l'alimentation électrique de la station.
- Portez des vêtements de protection et des lunettes de sécurité lorsque vous intervenez sur le système électrique.
- Assurez-vous que tous les dispositifs de protection et les dispositifs de sécurité sont remis en place et correctement installés une fois l'entretien terminé.

2.3.6 Messages de sécurité

- Ce chapitre présente les consignes de sécurité générales. Les consignes spécifiques sont incluses dans les sections correspondantes de ce manuel, là où des dangers potentiels peuvent survenir si les procédures ou instructions ne sont pas respectées.

3. Notice d'installation et d'utilisation

Description générale
La FeedStation Walk-In de Hanskamp AgroTech est une station d'alimentation universelle conçue pour fournir individuellement à chaque vache sa portion d'aliments concentrés. La FeedStation est équipée de doseurs de concentrés PipeFeeder et peut être étendue jusqu'à quatre types d'aliments concentrés (un PipeFeeder correspond à un type d'aliment). De plus, une porte arrière automatique L'port (art. n° 004-030-000) peut être intégrée facilement à la FeedStation (fig. 1).

Ce manuel d'installation vous guide étape par étape lors du montage de la FeedStation Walk-In. Lisez l'intégralité des instructions et respectez les consignes de sécurité. Des exemples de montage sont disponibles sur www.hanskamp.fr. Les numéros d'article et la désignation de certaines pièces se trouvent en annexe.

Transport et stockage
La FeedStation Walk-In est transportée sur une palette. Cette palette est entièrement scellée et ses angles sont protégés par du ruban adhésif afin d'éviter tout dommage. La station est également stockée de la même manière.

Attention ! Déplacez la palette uniquement avec un moyen de transport adapté (chariot élévateur, fourche à palette, transpalette, etc.).

Attention ! Lors du déballage de la palette, des pièces peuvent tomber.

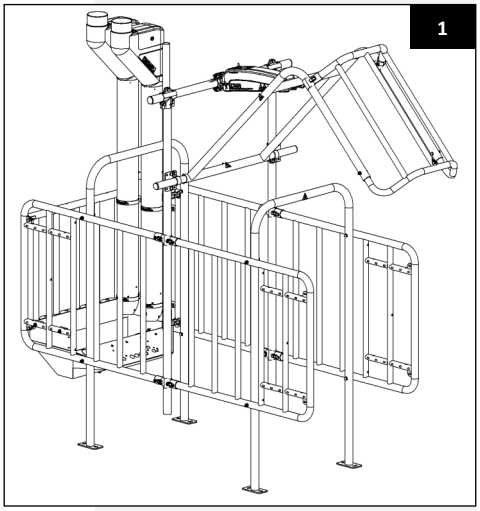
1

La palette contient (pour une FeedStation Walk-In 042-011-000) :

4x art. n° 004-200-000 Barrière latérale FS
1x art. n° 004-201-000 Barrière de liaison FS
2x art. n° 004-202-000 Cadre FS
1x art. n° 004-203-000 Mangeoire FS
1x art. n° 004-205-000 Kit de fixation FS
1x art. n° 004-208-000 Conduit de passage de câble
1x art. n° 27000/28000 PipeFeeder*
0x art. n° 004-207-000 Kit de fixation par type d'aliment

* Nombre variable, selon le nombre d'aliments commandés
** Nombre variable, selon le nombre d'aliments commandés, à partir de 2

Autocollants de sécurité

L'utilisateur et l'installateur sont responsables du fonctionnement sûr et de l'entretien de la FeedStation Walk-In. Afin de garantir la sécurité autour de la FeedStation Walk-In, des étiquettes de sécurité sont utilisées. Plus loin dans cette notice d'installation et d'utilisation, vous pouvez voir quelle étiquette doit être apposée à quel endroit (voir notamment fig. 2).



Autocollant tête de poussée
001-703-000

Apposition des autocollants

- Nettoyez et séchez le support sur lequel l'autocollant doit être appliqué.
- Veillez à ce que la température du support ne soit pas inférieure à 5 °C.
- Déterminez l'emplacement exact de l'autocollant.
- Décolliez une petite partie du film protecteur au dos de l'autocollant.
- Positionnez l'autocollant sur le support et appuyez sur une petite partie de la couche adhésive.
- Décolliez doucement le film protecteur et appliquez entièrement l'autocollant.
- Éliminez les éventuelles bulles d'air à l'aide d'une aiguille et utilisez le film protecteur pour lisser l'autocollant.

Entretien des autocollants de sécurité

- Maintenez les étiquettes de sécurité propres et bien lisibles. Nettoyez-les avec de l'eau et du savon. N'utilisez pas de produits solvantés ou abrasifs qui pourraient endommager les étiquettes.
- Remplacez les étiquettes de sécurité manquantes ou illisibles.
- Les étiquettes de sécurité sont disponibles auprès de Hanskamp. Utilisez toujours les numéros d'article lors de toute correspondance.

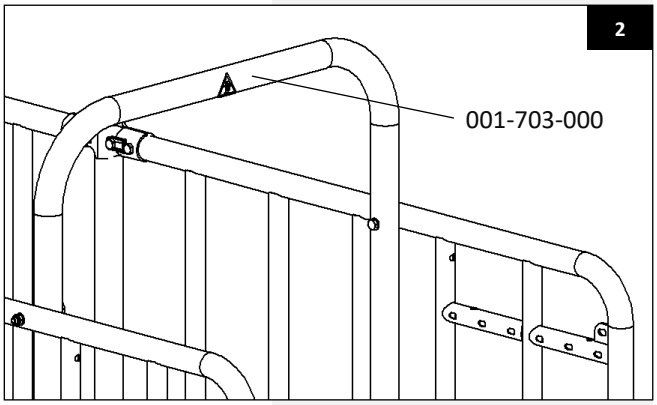

Montage

1. Vérifiez à l'aide de la liste de pièces que toutes les pièces sont présentes.

Attention ! Les composants électroniques permettant de commander la FeedStation Walk-In et les PipeFeeders associés ne sont pas fournis.

Attention ! La FeedStation Walk-In doit être montée sur une fondation solide et correctement construite.

Attention ! Les vaches ne doivent pas pouvoir se coucher dans la zone de sortie de la FeedStation Walk-In.

2. Montez d'abord les barrières latérales (art. n° 004-200-000). Utilisez pour cela les raccords en T à double bride (art. n° 004-115-000) en insérant le montant vertical (art. n° 004-204-000) entre les deux (fig. 3).

Sans L'port = 004-204-000
Avec L'port = 004-109-000

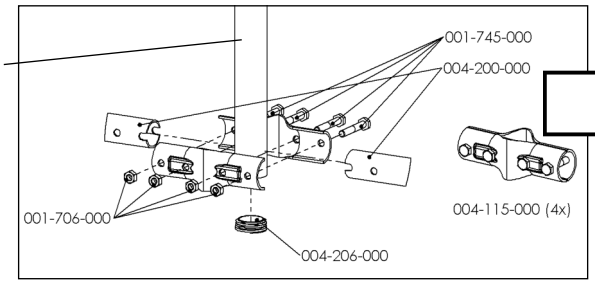

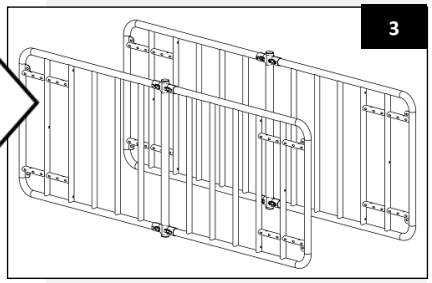

3. Montez l'un des deux cadres (art. n° 004-202-000) du côté de la mangeoire, en utilisant le matériel de fixation indiqué (fig. 4).

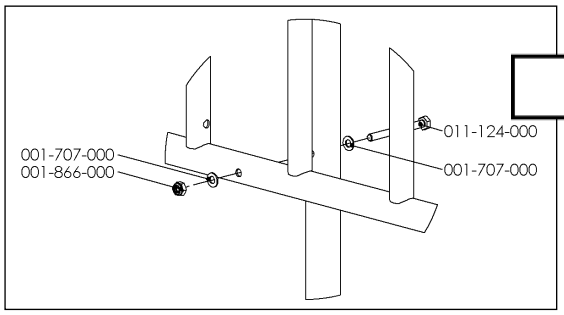

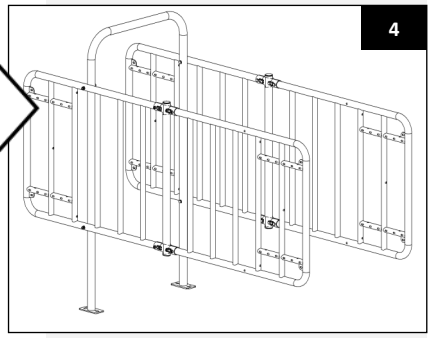

4. Montez la barrière de liaison (art. n° 004-201-000) aux deux barrières latérales (fig. 5). Le matériel de fixation nécessaire est fourni.

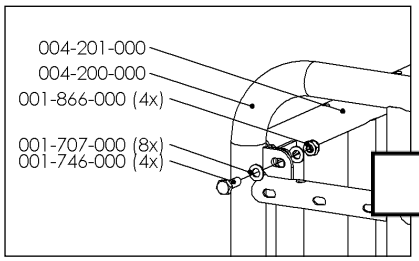

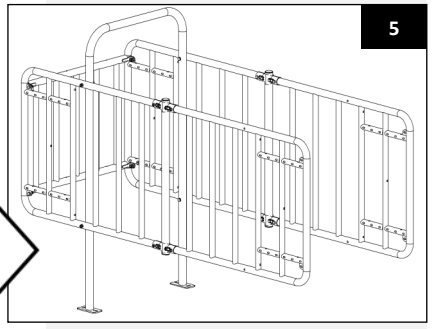

5. Placez le deuxième cadre entre les barrières latérales et montez-le à l'aide du même matériel de fixation que celui utilisé à la figure 4 (fig. 6).

Attention ! Placez les barrières latérales et les cadres parfaitement à niveau (verticalement et horizontalement) puis serrez-les correctement.

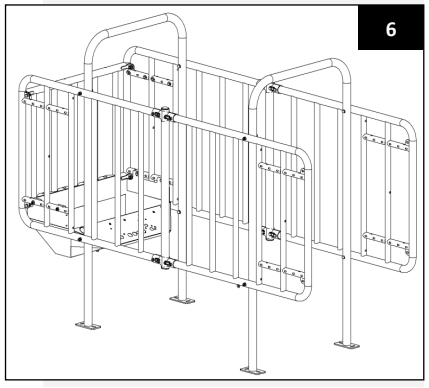

6. Placez l'auge (art. n° 004-203-000) entre les barrières latérales et fixez-la à la barrière transversale et aux barrières latérales (fig. 7). Le matériel de fixation nécessaire est fourni.

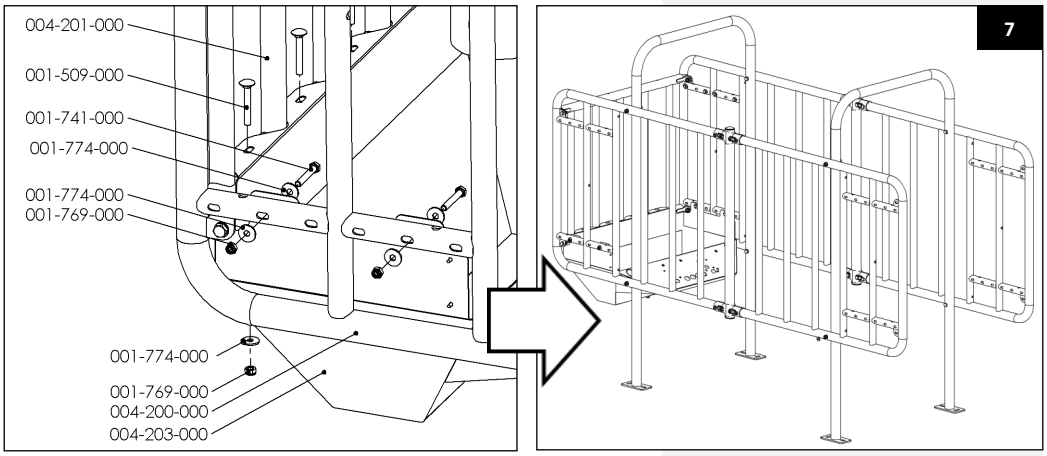

7. Insérez dans l'auge le boulon de verrouillage M8 (art. n° 001-508-000) avec contre-écrou M8 (art. n° 001-769-000); en le poussant vers le haut, l'eau peut éventuellement s'évacuer facilement de l'auge (fig. 8).

Attention ! Ne serrez pas complètement le contre-écrou, sinon le boulon de verrouillage ne pourra pas être relevé et la fonction de nettoyage sera perdue.

8. Fixez le tuyau passe-câble (art. n° 004-208-000) à la barrière latérale. Utilisez pour cela la pince parallèle fournie. Coupez avec une pince coupante l'orifice rond dans l'auge et insérez-y le tuyau passe-câble. À l'aide de la deuxième vis M10×55, la pince parallèle peut être serrée afin d'empêcher tout mouvement ou rotation. Le câble provenant du PipeFeeder peut être passé dans ce tuyau.

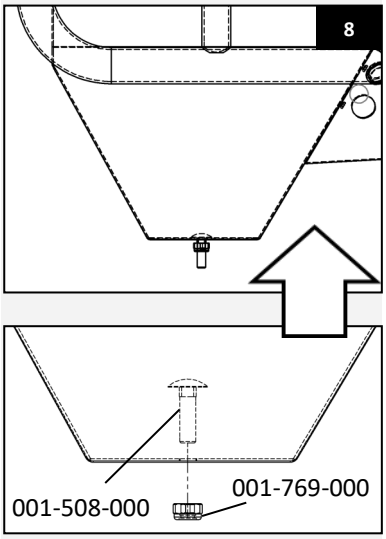

Montage du tuyau passe-câbles (art. n° 004-208-000)

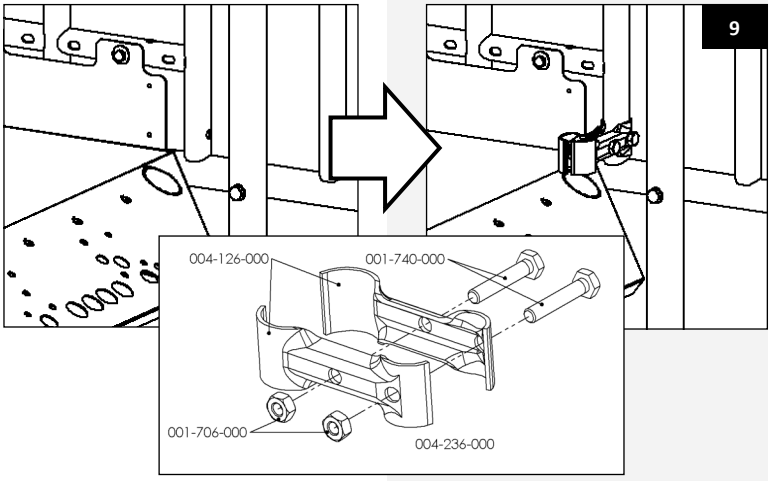

9. Installez le doseur d'aliment PipeFeeder à l'aide des accessoires de fixation fournis. Glissez la bride supérieure sur la PipeFeeder. Montez la bride inférieure sur la barrière latérale, mais ne la serrez pas encore. Placez la PipeFeeder sur la bride inférieure, de sorte que la plaque noire « Hanskamp » repose sur la bride inférieure. Montez ensuite la bride supérieure et serrez le tout fermement. Entre le fond de la cuve et la partie inférieure du PipeFeeder, il doit y avoir un espace d'au moins 26 cm. Assurez une bonne ventilation autour de la PipeFeeder.

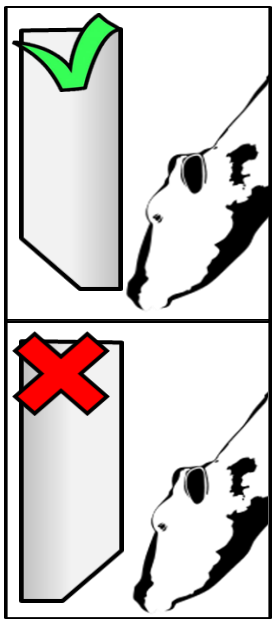

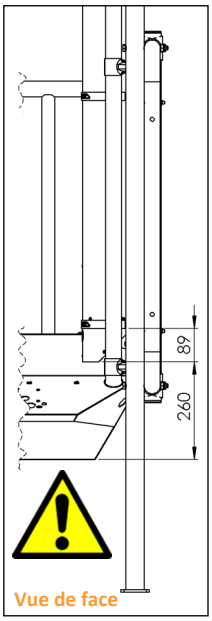

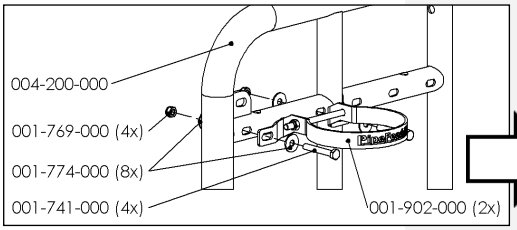

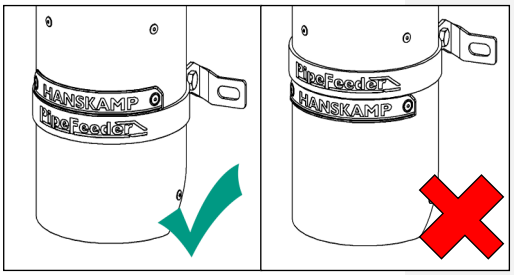

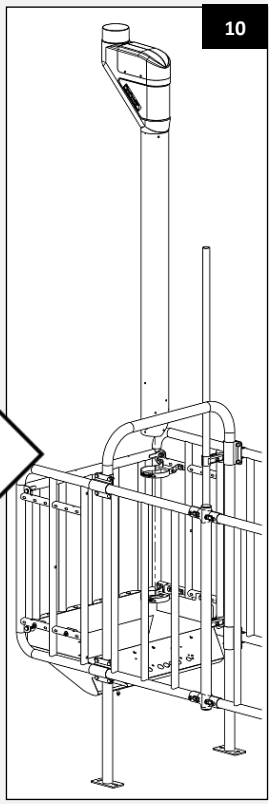

Important !

- Nettoyez régulièrement l'auge. Veillez à ce qu'aucune trace d'aliment ne reste entre la PipeFeeder et l'auge.
- Assurez-vous qu'aucune eau ne pénètre dans la PipeFeeder, car cela pourrait en altérer le fonctionnement.
- Veillez à laisser suffisamment d'espace entre la PipeFeeder et l'auge (au moins 26 cm), afin que l'air expiré de la vache ne puisse pas condenser.



La FeedStation offre de la place pour quatre types d'aliment (PipeFeeders). Il est possible d'y ajouter en option un doseur de poudre (Black-V) et/ou un doseur de liquide (MultiDos).

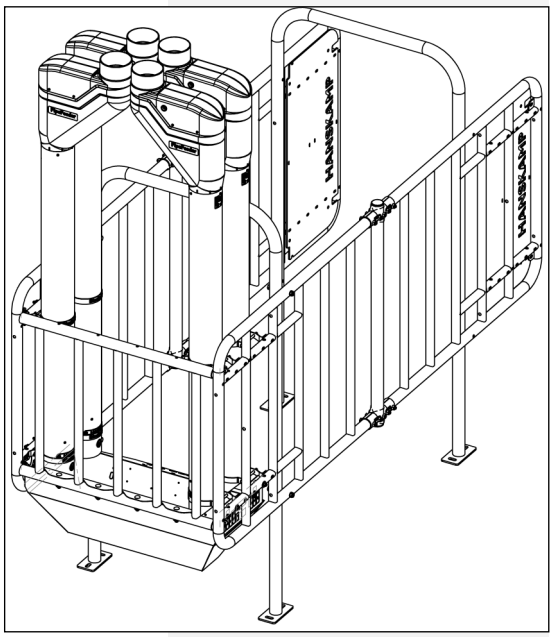

10. Placez la FeedStation assemblée à l'endroit voulu et fixez-la au sol à l'aide de boulons ou tirants d'ancrage. Utilisez les accessoires de fixation M12 (fig. 11). Si les pieds ne tombent pas au bon endroit, déplacez l'arceau vers l'avant ou vers l'arrière. N'oubliez pas de remettre le tout de niveau.

Attention ! Les accessoires de fixation pour attacher la FeedStation ne sont pas fournis avec le produit.

11. Fixez les composants électroniques requis sur la FeedStation et raccordez-y les doseurs PipeFeeder. La plaque émetteur/récepteur de l'auge est déjà pourvue de trous pour différentes sortes/marques d'émetteurs/récepteurs/contrôleurs. Des plaques de fixation pour transpondeurs auriculaires sont également disponibles.

12. Le câble peut être fixé par dessous, le long de l'auge, à l'aide de colliers serre-câbles. Le tuyau, monté comme expliqué en étape 8, peut servir comme guide de câble pour le faire monter.

Juxtaposition de la FeedStation Walk-In

Le montage de plusieurs FeedStation juxtaposées ne pose aucun problème. Une seule barrière latérale suffit dans cette configuration, ce qui permet de réaliser des économies sur de nombreux composants. La juxtaposition est également possible avec la porte arrière automatique L'port. Les configurations en miroir, ou la juxtaposition de trois FeedStation, ne posent aucun problème grâce à la conception modulaire.

Attention ! Veillez à régler les PipeFeeders de façon à ce qu'ils ne répandent pas de concentré lorsqu'ils sont heurtés par la vache (voir mode d'emploi PipeFeeder 001-847-000).
Attention ! Utilisez toujours un chemin de câble ou fourreau de protection pour protéger les câbles et conduites contre les impacts.
Attention ! Veillez à toujours dissimuler les câbles pour qu'ils soient hors de portée de la vache.
Attention ! Assurez-vous que l'électronique et la FeedStation Walk-In soient mises à la terre.
Attention ! Étalonnez le doseur d'aliment PipeFeeder avant son utilisation. Répétez cette opération une fois par mois, ainsi qu'à chaque changement de type d'aliment.
Attention ! Pour éviter les risques de chute, n'escaladez pas la FeedStation.

11

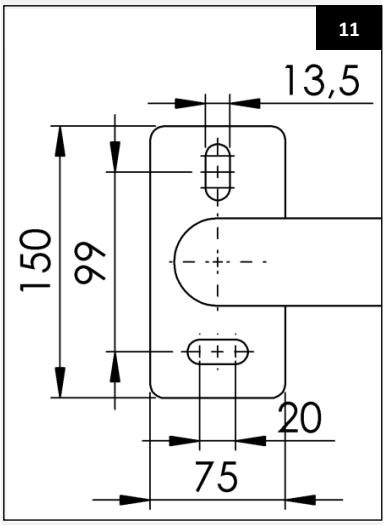

12

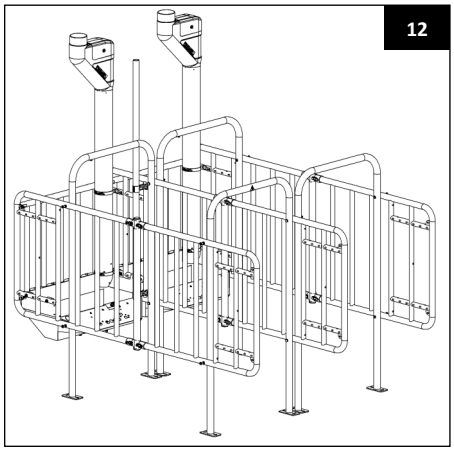

13

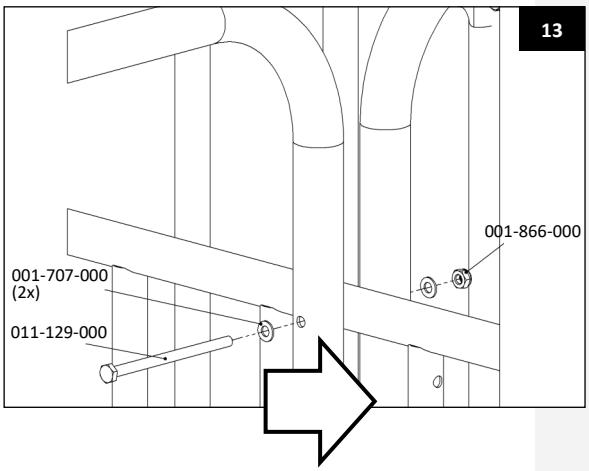

14

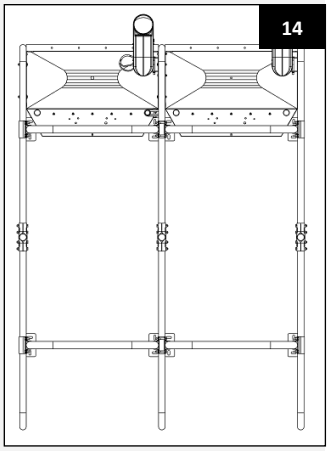

Entretien

Contrôlez quotidiennement la FeedStation Walk-In pour détecter d'éventuelles pannes, saletés ou signes d'usure. Maintenez la station d'alimentation propre afin de garantir la santé des animaux et de prolonger la durée de vie de la station.

Attention ! Avant toute maintenance, coupez l'alimentation électrique du FeedStation et dépressurisez l'air comprimé.

Démontage

Lors du démontage, tous les composants doivent être triés par type de matériau et éliminés conformément aux réglementations en vigueur en matière de traitement des déchets.

Attention ! Lors de la dépose, coupez toujours d'abord l'alimentation électrique du FeedStation. Dépressurisez également l'alimentation en air comprimé.

Aperçu des modifications apportées dans ce manuel d'installation et d'utilisation

Nr.	Date de publication	Chapitre(s)	Remarques
1	08/2013		Première édition
1.1	09/2013	Tous	Adaptation vers PipeFeeder en version longue
1.2	10/2013	Sécurité	Déclaration d'intégration supprimée. La FeedStation n'est pas une machine
2.0	01/2014	Tous	Deuxième édition, redesign de la station d'alimentation
3.0	08/2014	Tous	Converti en Publisher
3.1	02/2015	Tous	Pince parallèle ajustée
3.2	10/2015	Tous	Contrôle général / améliorations
3.3	04/2015	Tous	Pince 1910 remplacée par des fixations
3.4	06/2016	Liste de pièces	Modification de la liste de pièces
3.5	01/2017	Install PF (9)	Hauteur de montage & orientation vers la vache
3.6	05/2023	Page 14 Options supplémentaires	Plaque de protection + montage ajoutés
3.7	04/2024	Page 7	Image indiquant la plaque signalétique supprimée
3.8	01/2025	Page 14	Image ajoutée. PowerDos 002-400-000 supprimé et set de gaine de protection 004-256-000 ajouté
3.9	12/2025	Page 1, 17	Page 1 : changement de nom de lieu. Page 17 : changement d'adresse Hanskamp
4.0	01/2026	Page 11	Texte ajouté au point 9 et image

Limitations de garantie

La garantie exclut les frais et dépenses résultant de :

- L'utilisation de l'appareil à des fins autres que celles prévues, en désaccord avec les spécifications du manuel d'installation et d'utilisation ;
- Les conséquences de toute intervention d'ingénieurs autres que les ingénieurs reconnus et agréés par Hanskamp pour l'exécution de travaux d'entretien, de maintenance ou autres travaux techniques ;
- Des incidents tels que le gel, la glace, le feu, l'inondation, une charge hydraulique extrême ou la foudre ;
- Des défaillances du système électrique ou de la mise à la terre ;
- Des dommages au système électrique dus à des rongeurs, etc. ;
- L'utilisation d'un air comprimé non conforme aux prescriptions relatives à l'air comprimé, établies par Hanskamp en collaboration avec les fournisseurs, entraînant une défaillance des systèmes pneumatiques. Ces prescriptions sont disponibles sur le site www.hanskamp.fr.

La garantie ne couvre pas les dommages indirects qui n'ont pas de rapport avec la machine elle-même. Tous les systèmes ont été testés ; en cas de panne, Hanskamp ne peut être tenu responsable des dommages indirects.

Droit d'auteur et clause de non-responsabilité
Les informations contenues dans cette publication sont fournies uniquement à titre informatif et ne constituent pas une offre de vente. Les produits proposés peuvent différer des illustrations. Les références à des marques et/ou produits dans ce manuel sont uniquement destinées à des fins d'identification. Les noms commerciaux et de produits mentionnés dans ce manuel sont des marques déposées de leurs propriétaires respectifs. Aucune partie de cette publication ne peut être reproduite ou rendue publique sans l'autorisation écrite préalable de Hanskamp AgroTech BV. Bien que cette publication ait été rédigée avec le plus grand soin, Hanskamp AgroTech BV n'est pas responsable des dommages pouvant résulter d'erreurs ou d'omissions dans cette publication. Le manuel d'installation et d'utilisation en néerlandais est le manuel d'installation et d'utilisation original. Les traductions dans d'autres langues utilisent le manuel néerlandais comme document source. Hanskamp AgroTech BV n'assume aucune responsabilité pour les différences entre les traductions. En cas de doute sur le contenu et l'exactitude du manuel traduit, le manuel d'installation et d'utilisation néerlandais fait foi et constitue le document de référence.

Annexe 1

Hanskamp peut fournir les options suivantes pour la FeedStation boîte à concentré :

027-000-000	Doseur de concentré PipeFeeder
028-000-000	PipeFeeder faible capacité/low capacity
004-030-000	Barrière de fermeture universelle L'port
036-000-000	Doseur de concentré liquide MultiDos
004-221-000	Plaques de protection en plastique (fig. 15)
004-256-000	Jeu de gaines de protection 1¼ adapté au châssis FS (fig. 16)

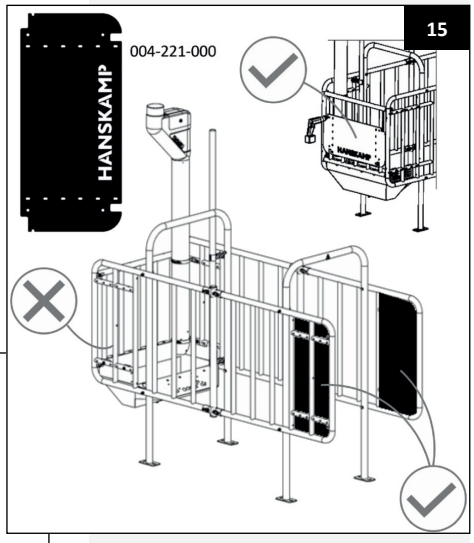

Dimensions :

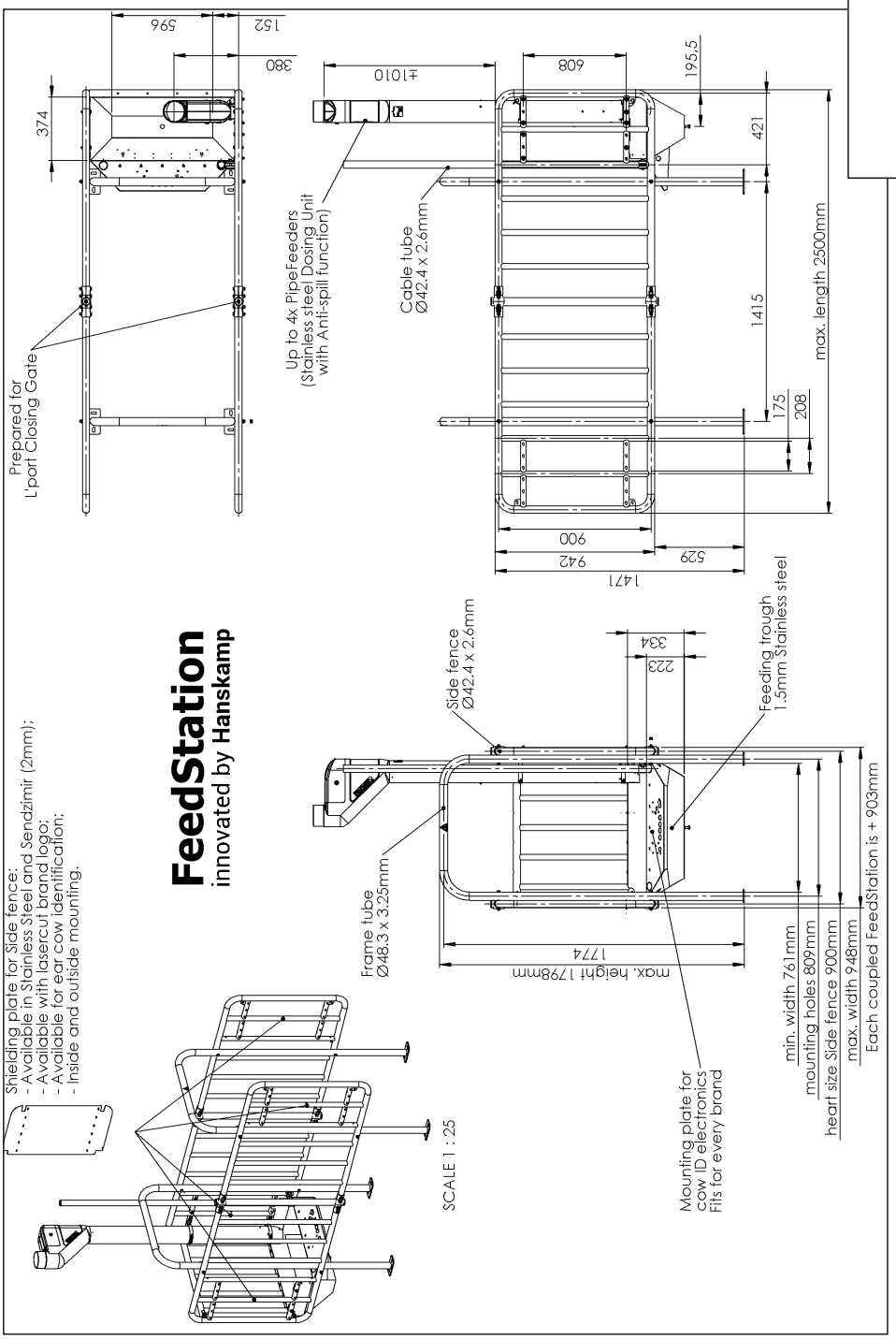

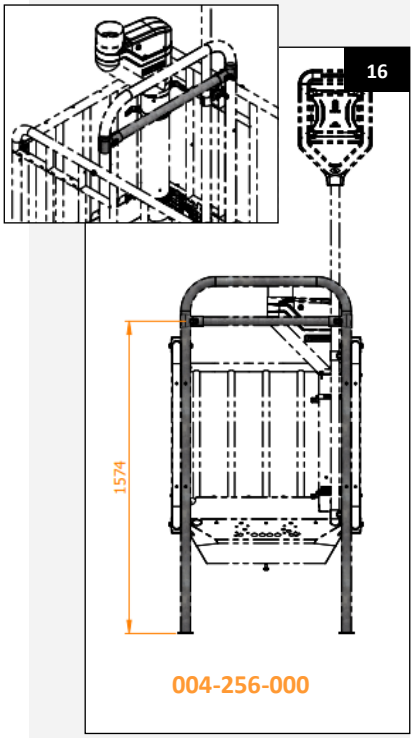

Annexe 2 Pièces détachées

Pour l'entretien ou pour toute autre raison, vous pouvez commander des pièces détachées auprès de votre fournisseur. Veuillez utiliser les numéros d'article tels qu'indiqués sur les dessins.

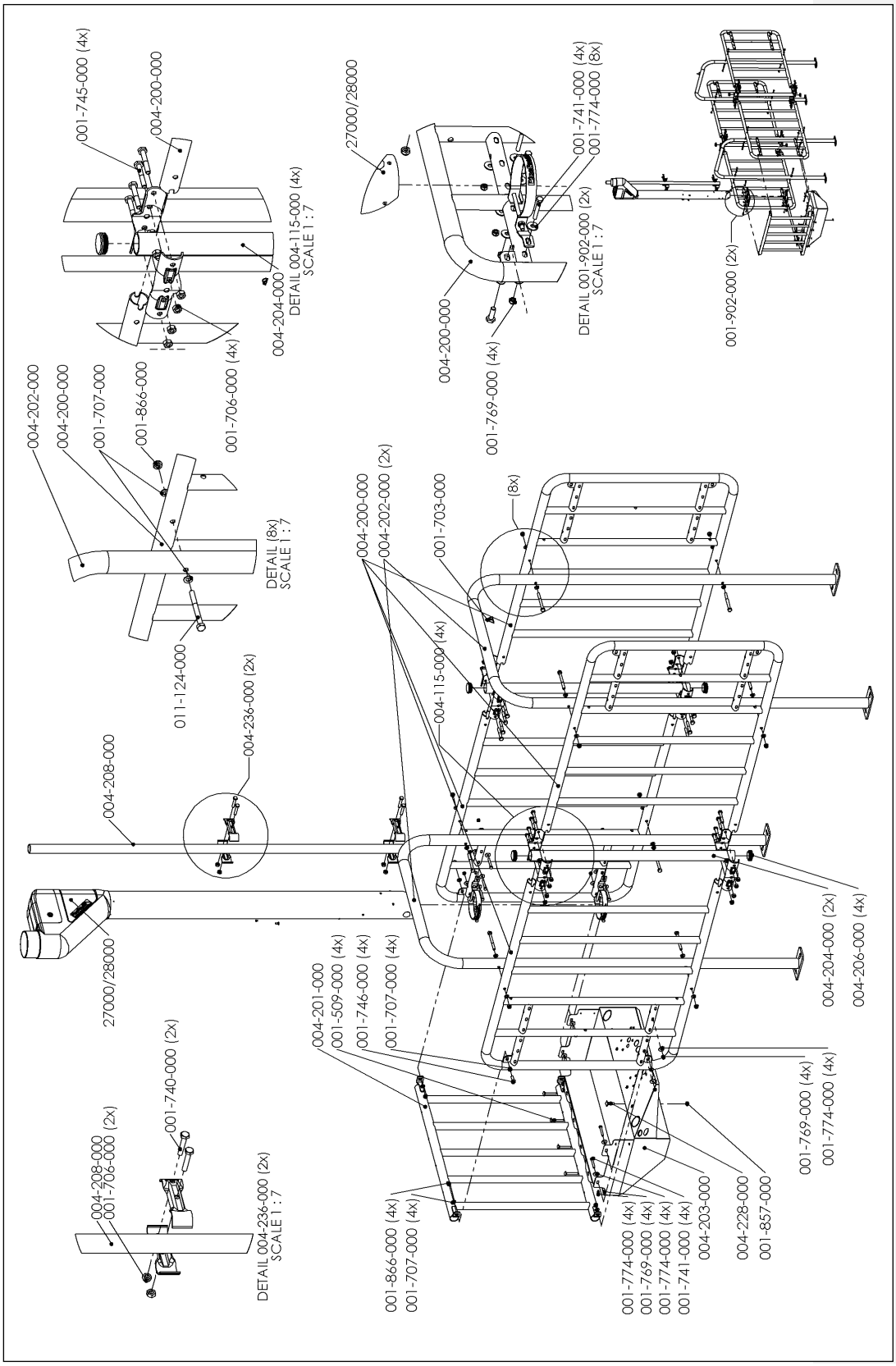

Annexe 3 Description des pièces de l'annexe 2

FeedStation Walk-In (042-012-000)

Numéro d'article	Description	Quantité
004-115-000	Double collier en T 1½" x 1¼"	4
004-200-000	Barrière latérale FS	4
004-201-000	Barrière de liaison FS	1
004-202-000	Châssis FS	2
004-204-000	Tube vertical 1½" l=980 mm FS	2
004-208-000	Tube de passage de câble 1¼" l=1900 mm FS	1
004-236-000	Collier parallèle double coque 1" x 1¼"	2

Composition de la auge en inox 1,5 mm FeedStation Walk-In (004-203-000)

Numéro d'article	Description	Quantité
001-857-000	Écrou autobloquant M10 A2 DIN 985, revêtu	1
004-130-000	Manchon passe-câble à diaphragme	2
004-228-000	Boulon à tête cylindrique M10x35 A2 DIN 603	1
004-240-000	Auge en inox 1,5 mm FS-WI	1

Le nombre standard de types d'aliments est de un (doseur PipeFeeder) par FeedStation.

004-205-000 Ensemble de matériel de fixation DAC FeedStation

Numéro d'article	Description	Quantité
001-376-000	Sachet à fermeture grip 150 × 200 mm	1
001-509-000	Boulon à tête cylindrique M8x60 A2 DIN 603	4
001-703-000	Autocollant tête de poussée	1
001-707-000	Rondelle plate M10 DIN 125 8.8	24
001-741-000	Vis M8x55 A2 DIN 933	8
001-746-000	Vis M10x30 DIN 933 8.8	4
001-769-000	Écrou autobloquant M8 A2 DIN 985, revêtu	12
001-774-000	Rondelle dentelée (carrosserie) M8 DIN 9021 A2	24
001-866-000	Écrou autobloquant M10 DIN 985 8.8	12
004-206-000	Douille ronde 1.7/8"	4
011-124-000	Vis hexagonale M10x105 DIN 931 8.8	8

004-207-000 Ensemble de matériel de fixation FeedStation pour chaque doseur PipeFeeder supplémentaire

Numéro d'article	Description	Quantité
001-376-000	Sachet à fermeture grip 150 × 200 mm	1
001-741-000	Vis M8x55 A2 DIN 933	4
001-774-000	Rondelle dentelée (carrosserie) M8 DIN 9021 A2	8
001-769-000	Écrou autobloquant M8 A2 DIN 985, revêtu	4

Hanskamp AgroTech BV
Xenonstraat 6
7031 HX Wehl
The Netherlands
Tel : +31 (0)314 - 393 797
www.hanskamp.com

Hanskamp département de France
85 A Grande Rue
69780 TOUSSIEU
FRANCE
Tel : +33 (0)4 72 48 29 86
info@hanskamp.fr
www.hanskamp.fr

Suivez nous sur :

