L'port

004-000-000

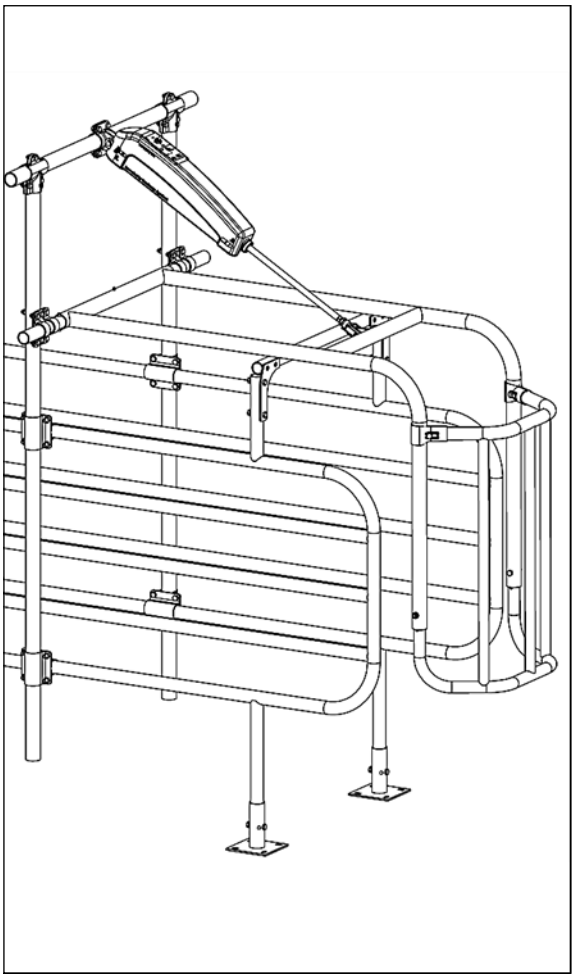

Sluithek
Closing gate
Schließbügel
Porte arrière automatique

Instructions d'installation et d'utilisation **FR**

HANSKAMP
Innovation for dairy farming

Numéro d'article : 010-079-000

Date : Décembre 2025
Version 3.0 - Traduit du manuel d'instructions d'origine
Conformément à l'annexe 1, chapitre 1.7.4 de la directive Machines 2006/42/CE

Wehl,
Pays-Bas
www.hanskamp.fr

Avant-propos

Contenu de la notice d'installation et d'utilisation

Ce manuel contient les informations nécessaires à une bonne installation et à une bonne utilisation de la L'port. Merci de lire et étudier consciencieusement ces instructions avant toute utilisation. Une mauvaise installation peut entrainer des dommages à l'Equipment fourni. N'hésitez pas à consulter votre installateur en cas de doutes ou si vous souhaitez des informations complémentaires.

Toutes les informations ont été rédigées avec soin. La société Hanskamp ne pourra être tenue responsable des erreurs ou omissions de ce manuel. Les recommandations prescrites ci-après vous serviront de lignes directrices. Toutes les informations (instructions, spécifications et schémas) contenues dans ce manuel sont basées sur les dernières informations disponibles au moment de l'impression de ce document. Votre L'port peut contenir certaines options ou spécificités non abordées dans ce manuel dues à l'évolution et/ou développement du produit.

Application

Le tableau ci-dessous reprend tous les numéros de modèle de L'port auxquels ce manuel se rapporte.

Désignation du modèle

Modèle	Numéro du modèle
L'port universelle	004-030-000
L'port XL	004-032-000

Coordonnées de votre installateur

Nous vous conseillons de noter ci-dessous le nom, le numéro de téléphone et l'adresse email de votre installateur. Vous pourrez ainsi retrouvez facilement ces informations.

Nom	
Adresse	
Numéro de téléphone	
Adresse email	

1. Introduction

La porte arrière automatique L'port de Hanskamp est une porte pneumatique conçue pour clôturer la station d'alimentation. Lorsque la porte s'abaisse et clôture la station, elle vient protéger la vache qui se nourrit de ses congénères. Il n'y a plus de bousculades. La porte arrière automatique L'port garantie donc la tranquillité de la vache lorsqu'elle mange. Grâce à ce système, vous savez que la vache a reçu la ration qui lui convient. La porte arrière automatique L'port s'installe facilement sur tous les types de stations d'alimentation. La porte arrière automatique L'port est également disponible en version XL pour les stations d'alimentation équipées de barrières latérales plus courtes.

L'information contenue dans le présent manuel s'adresse aux éleveurs laitiers et aux installateurs de matériel agricole.

- Les éleveurs laitiers pourront utiliser les informations contenues dans ce manuel pour tester et régler la L'port, ou se donner une idée générale du fonctionnement de la L'port.
- Les installateurs pourront utiliser les informations contenues dans ce manuel pour installer la L'port et procéder à ses réglages.

2. Sécurité

2.1. Introduction

Le symbole d'alerte de sécurité identifie les messages de sécurité importants sur votre L'port et dans ce manuel. Lorsque vous verrez ce symbole, soyez alerter par la possibilité d'un risque éventuel de blessure ou de mort. Suivez les consignes de sécurité du message.



Pictogramme de danger

2.2 Mises en garde

Prêter attention à l'utilisation des termes **ATTENTION** et **DANGER !** introduisant les messages de sécurité. Aux mises en garde s'appliquent les directives suivantes :



Attention ! Indique une situation potentiellement dangereuse pouvant, si elle n'est pas évitée, entraîner de petites blessures ou causer des dégâts aux appareils ou à l'environnement.



Danger ! Indique une situation potentiellement dangereuse pouvant, si elle n'est pas évitée, entraîner de graves blessures corporelles, voire la mort.

2.3 Consignes de sécurité

Vous êtes responsable de la sécurité et de la maintenance de votre L'port. Vous devez vous assurer que vous et toute personne qui sera amenée à faire fonctionner, entretenir ou à travailler aux alentours de la L'port, connaisse toutes les informations de sécurité contenues dans ce manuel.

Vous êtes l'élément clef d'une bonne sécurité. Le respect des règles de sécurité vous protégera vous et votre entourage. Appliquez-les comme partie intégrante de votre programme de sécurité. Prenez garde à ce que chaque personne en charge de travailler avec ou à proximité de la L'port suive ces règles de sécurité. Ne prenez aucun risque de blessures ou mortel en ignorant ces règles de sécurité.

- Les propriétaires de la L'port se doivent de former les utilisateurs avant toute utilisation du L'port. Cet entrainement doit être répété au moins un fois par an.
- L'utilisateur doit lire, comprendre et suivre toutes les règles d'utilisation et de sécurité décrites dans ce manuel.
- Une personne qui n'aura pas pris connaissance de toutes les mesures de sécurité et règles d'utilisation de la L'port, ne devra pas être autorisé à l'utiliser.
- En aucun cas vous ne devrez apporter une quelconque modification à la L'port. Toute modification pourrait perturber ses fonctions et/ou remettre en question la sécurité de chacun et pourrait également impacter sur la durée de vie de l'équipement et/ou blesser l'utilisateur.
- Veillez à n'utiliser que des pièces de rechanges approuvées et assurez-vous qu'elles soient installées uniquement par des techniciens qualifiés.

2.3.1 Consignes de sécurité d'ordre général

- Assurez-vous de bien lire et comprendre le manuel ainsi que toute les consignes de sécurité avant de procéder aux branchements de l'alimentation nécessaire à la mise en marche de l'appareil, d'entretenir ou d'apporter de réglages à la L'port.
- Seuls les individus ayant pris connaissance du manuel d'utilisation pourront être autorisés à utiliser la L'port.
- Assurez-vous d'avoir bien mis en place toutes les protections nécessaires (panneaux de protection et équipements de sécurité) avant de faire fonctionner la L'port.
- Assurez-vous de portier des vêtements et équipements de protection appropriés. Débranchez et isolez l'alimentation électrique avant chaque opération de nettoyage ou de maintenance de la L'port.
- Assurez-vous également que l'alimentateur d'air comprimé soit dépressurisé.
- Veillez à avoir à portée de main les numéros d'urgence médicale de votre région.
- Contactez votre concessionnaire si vous avez des questions.
- Passer régulièrement (tous les ans) en revue tout ce qui a trait à la sécurité avec tous les utilisateurs.

2.3.2 Consignes de sécurité relatives à l'électricité

- Seul un installeur est autorisé à installer de système d'alimentation électrique de la L'port.
- Assurez-vous que la mise à terre du circuit électrique, de la L'port réponde aux prescriptions locales.
- Remplacer immédiatement les câbles électriques, les gaines de câble, les interrupteurs et autres pièces dès qu'ils sont endommagés.
- Prenez soin d'isoler le système d'alimentation électrique avant d'ouvrir la L'port pour toute intervention sur le système électrique.

2.3.3 Consignes de sécurité relatives à l'installation

- Veillez à avoir lu et compris toutes les instructions figurant dans ce manuel.
- Vérifiez que la L'port est installé correctement, comme décris dans le manuel.

2.3.4 Consignes de sécurité relatives à l'utilisation

- Assurez-vous de bien lire et comprendre le manuel ainsi que toute les consignes de sécurité avant de procéder aux branchements de l'alimentation nécessaire à la mise en marche de l'appareil, d'entretenir ou d'apporter de réglages à la L'port.
- Seules les personnes formées pourront être autorisées à utiliser la L'port.
- Assurez-vous de bien débrancher la prise avant de nettoyer ou d'effectuer un quelconque entretien sur la L'port. Assurez-vous que le l'alimentateur d'air comprimé est dépressurisé, éteignez le compresseur en appuyant sur l'interrupteur et verrouillez la valve d'air.
- Installez le couvercle et les autres éléments de sécurité avant de mettre en marche la L'port.
- Gardez vos mains, pieds, cheveux, vêtements loin des sources électriques.
- Veuillez à ce que les personnes non-autorisées, en particulier les enfants, se tiennent constamment à l'écart de la L'port.
- Avant de brancher la L'port, vous devez vous assurer que tous les éléments ont été correctement fixés et que tous les câbles et les fixations sont en bon état.
- Contactez votre concessionnaire si vous avez des questions.

2.3.5 Consignes de sécurité relatives à l'entretien

- Assurez-vous de bien lire et comprendre le manuel ainsi que toute les consignes de sécurité avant de procéder aux branchements de l'alimentation nécessaire à la mise en marche de l'appareil, d'entretenir ou d'apporter de réglages à la L'port.
- Seul les personnes formées pourront être autorisées à réaliser la maintenance de la L'port.
- Avant toute opération de nettoyage ou de maintenance, assurez-vous que l'alimentation électrique de la L'port soit coupée en débranchant la prise.
- Porter des vêtements et des lunettes de protection lors de travaux sur le système électrique.
- S'assurer que toutes les protections et tous les dispositifs de sécurité sont remis en place à l'issue de travaux d'entretien.

2.3.6 Messages de sécurité

- Les messages de sécurité d'ordre général sont repris dans ce chapitre sur les mises en garde. Les messages de sécurité spécifiques figurent dans les différentes parties de ce manuel là où les dangers potentiels peuvent survenir si les procédures ou les consignes ne sont pas respectées.

2.3.7 Prescriptions de qualité de l'air comprimé

Lubrification

Les vérins qu'utilise Hanskamp AgroTech sont conçus pour une utilisation avec air comprimé non lubrifié. De ce fait, aucun entretien n'est nécessaire. Toutefois, lorsque de l'air lubrifié est utilisé, la lubrification doit être continue. Cette lubrification supplémentaire élimine/rince le lubrifiant mis d'usine.

Lubrifiant recommandé : ISO et UNI FD22 (Energol HPL; Spinesso; Mobil DTE; Tellus Oil).

Air

Conformément à la norme ISO/DIN 8573-1, l'air comprimé à utiliser correspond à la classe 3-4-3, c'est à-dire :

- Nombre de particules solides, classe 3 : 10 000 particules/m³ de d ≤ 1 micron et 500 particules/m³ de d ≤ 5 microns.
- Humidité, classe 4 : point de rosée ≤ + 3°C.
- Teneur en huile, classe 3 : teneur totale en huile ≤ 1 mg/m³.

Consommation

A 6 bar -> 8,7 litres par visite.

Divers

Pression maximale :	10 bars (valves, vérins).
Pression minimale :	2,5 bars (valves).
Tuyauterie d'arrivée :	Ø8 à Ø12 mm.
Tuyauterie intermédiaire dans les installations :	Ø6 à Ø8 mm.

Attention ! Veillez à ce que le régulateur de vitesse et l'amortisseur de fin de course ne soient pas complètement dévissés. Ces dispositifs protègent le vérin contre ne vitesse d'entrée et de sortie trop élevée. Les instructions de réglage correct se trouvent dans les manuels d'installation appropriés.

Attention ! Veillez à ce que le vérin ne subisse jamais une contrainte radiale. Le vérin ne peut supporter que des contraintes axiales sur la bielle.

3. Notice d'installation et d'utilisation

Description générale

La porte arrière automatique L'port de Hanskamp est une porte à fonctionnement pneumatique conçue pour protéger la vache de ses congénères lorsqu'elle mange. La porte arrière automatique L'port doit être raccordée en parallèle sur les moteurs de distribution des différentes sortes de concentré. Cette notice d'installation vous guidera tout au long de l'installation de la porte arrière automatique L'port (ill. 1). Prenez connaissance de toutes ces instructions et respectez les consignes de sécurité. Vous trouverez des exemples de montage sur www.hanskamp.fr.

Vous trouverez également les numéros d'article et la dénomination de certaines pièces détachées en annexe.

Transport et stockage

Le transport de la porte arrière automatique L'port se fait sur palette. Cette palette est entièrement emballée et les coins sont protégés avec du ruban adhésif pour empêcher tout dégât. Il en va de même pour le stockage de la porte.

Attention ! Toujours déplacer la palette à l'aide d'un moyen de transport adéquat (chariot élévateur, fourche à palettes, transpalette...).

Attention ! Lors du déballage de la palette, il est possible que des pièces tombent.

Attention ! L'installation de L'port doit être protégée des intempéries. Hanskamp déconseille d'installer l'installation à l'extérieur.

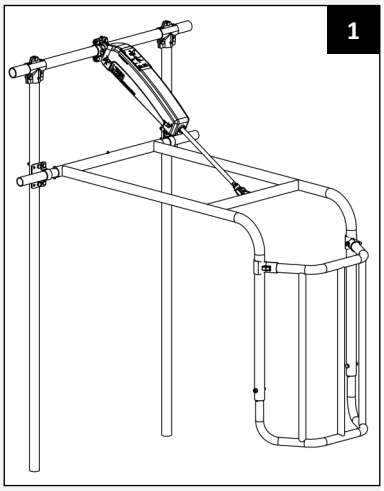

La palette comprend :

1. 1x art. n° 4111 Élément mobile ;
2. 1x art. n° 4112 Rallonge (universelle) ou art. n° 4113 Rallonge (XL)
3. 2x art. n° 4109 Tube montant ;
4. 1x art. n° 4108 Tube de charnière ;
5. 1x art. n° 4110 Tube de fixation du vérin ;
6. 1x Boite avec le reste des pièces.

Type : indiqué sur la boîte de commande

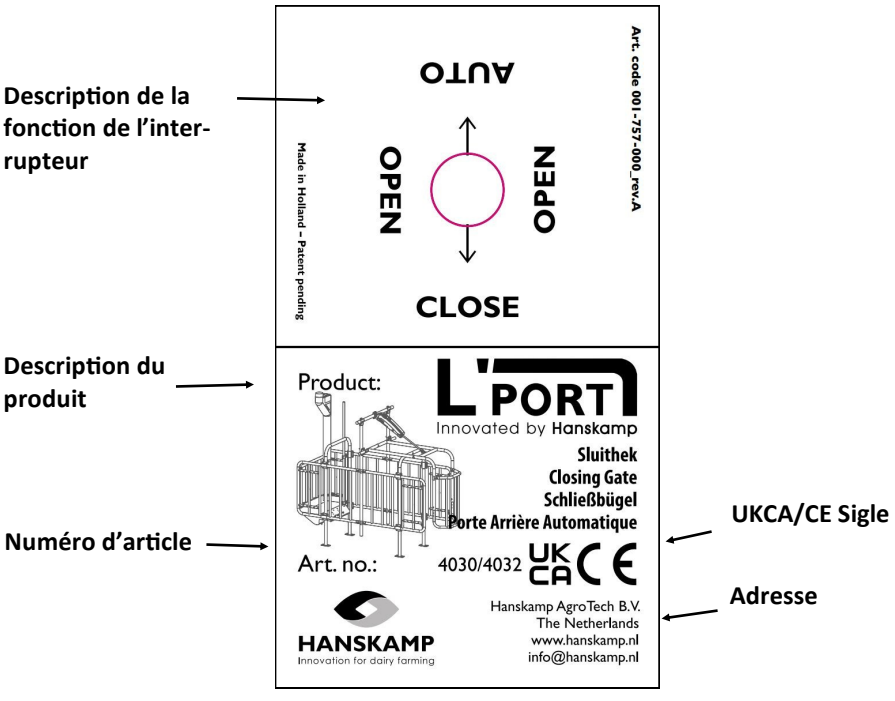

Autocollants de sécurité

L'utilisateur et l'installateur sont responsables de la sécurité d'utilisation et d'entretien de la porte arrière automatique L'port. Les dangers potentiels en lien avec l'utilisation de la L'port doivent être signalé à l'aide des autocollants de sécurité. Ces autocollants doivent être placés correctement. Les différents endroits où ceux-ci doivent être apposés sont précisés dans la présente notice d'installation et d'utilisation (ill. 2 entre autres).

Apposition des autocollants

- Nettoyez et séchez le support où l'autocollant va être appliqué.
- Veillez à ce que la température du support ne soit pas inférieure à 5 °C.
- Déterminez l'endroit exact de collage.
- Décollez une petite partie du film de protection au dos de l'autocollant.
- Positionnez l'autocollant sur le support et appuyez sur une petite partie de la couche adhésive.
- Décollez doucement le film et apposez entièrement l'autocollant.
- Eliminez les éventuelles bulles d'air avec une aiguille et utilisez le film protecteur pour lisser l'autocollant.

Entretien des autocollants de sécurité

- Toujours maintenir les autocollants de sécurité propres et lisibles. Les nettoyer avec de l'eau et du savon. N'utilisez aucun solvant ou produit abrasif susceptible de les endommager.
- Replacez les autocollants de sécurité manquants ou illisibles.

Les autocollants de sécurité sont disponibles chez Hanskamp. Mentionnez toujours les numéros d'article lorsque vous passez commande.

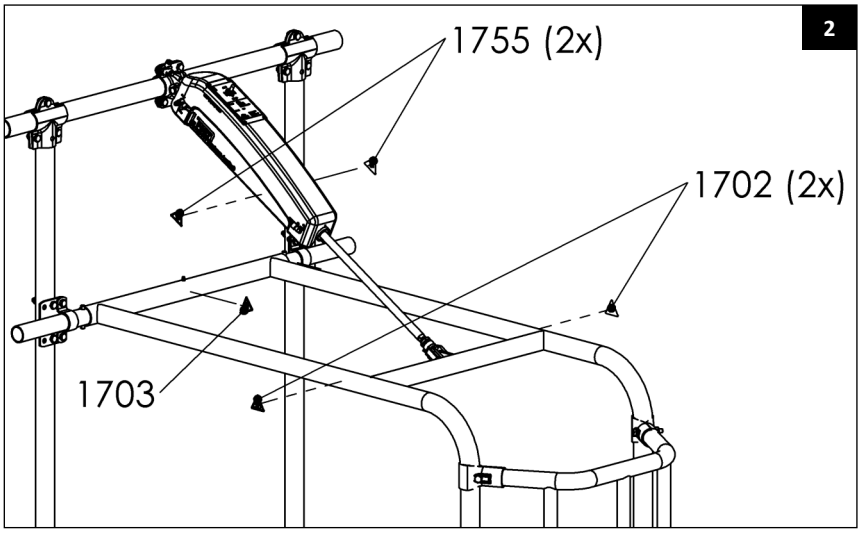



1702
Autocollant d'avertissement
Collez les autocollants fournis sur l'élément mobile, là où il repose sur l'arche des bas-flancs de la station. Voir ill. 2.



1703
Autocollant d'avertissement
Collez les autocollants fournis sur l'élément mobile, près de l'entrée du tube charnière. Voir ill. 2.



1755
Autocollant d'avertissement
Collez les autocollants fournis sur le capot du vérin, côté barre-piston. Voir ill. 2.

Montage

1. Vérifiez que vous avez toutes les pièces à l'aide du bon de livraison.

Attention ! La porte arrière automatique L'port est fournie sans le matériel de fixation pour la station d'alimentation.

2. Mesurez ± 1100 mm en partant du milieu de l'auge et 575 mm de haut en partant du milieu de l'arche des bas-flancs de la station (ill. 3). Fixez à cet endroit les tubes de montage montants (art. n° 4109) sur les barrières latérales. Aucun matériel de fixation n'est fourni en série avec la L'port.
3. Fixez la plaque de fixation pour tube (art. n° 4106) et les deux colliers simples entiers (art. n° 1058) sur les deux tubes de montage montants (ill. 3A). Ne les serrez pas encore.
4. Placez les colliers de fixation en T 3 trous (art. n° 4114) sur les deux tubes de montage montants et assemblez ces derniers avec le tube de fixation du vérin (art. n° 4110) (ill. 3B).
5. Fixez le double demi-collier 4 trous de fixation avec les attaches pour vérin (art. n° 4103 et 4104) au milieu du tube de fixation du vérin (ill. 4).

Important ! Assurez-vous que le tube de fixation du vérin soit bien fixé et qu'il ne puisse pas tourner dans le collier de fixation en T 3 trous. Veillez également à ce que le double demi-collier 4 trous ne puisse pas non plus tourner sur le tube de fixation du vérin et que celui-ci soit correctement placé au milieu et à l'horizontale par rapport au tube. Un montage incorrect influencera le fonctionnement de la porte arrière automatique L'port.

6. Glissez le tube charnière (art. n° 4108) dans le tube de l'élément mobile (art. n° 4111). Bloquez ce tube charnière par une goupille (art. n° 1555) qui traverse le tube des deux côtés (ill. 5A).
7. Tournez le graisseur (art. n° 1559) dans le tube charnière (art. n° 4111) (ill. 5B). Ajoutez du lubrifiant via l'embout. Le lubrifiant permet d'éviter les bruits et l'usure des charnières.
8. Montez le tube charnière sur les tubes de montage montants. Fixez le tube charnière à l'aide des colliers simples entiers (ill. 3A). Assurez-vous que l'élément mobile se situe au milieu des deux tubes de montage montants. Placez l'élément mobile sur l'arche des bas-flancs de la station.

Important ! Assurez-vous que les tubes horizontaux de l'élément mobile soient de niveau lorsque ce dernier est monté et repose sur l'arche des bas-flancs de la station. Si ce n'est pas le cas, réglez à nouveau la hauteur des tubes de montage montants.

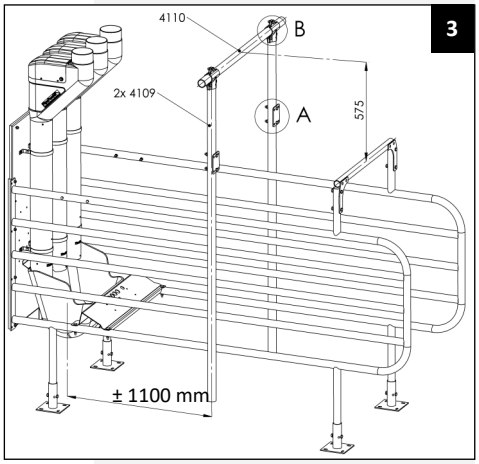

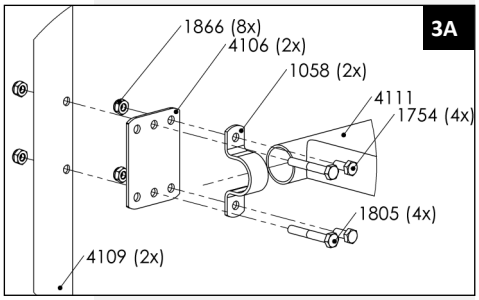

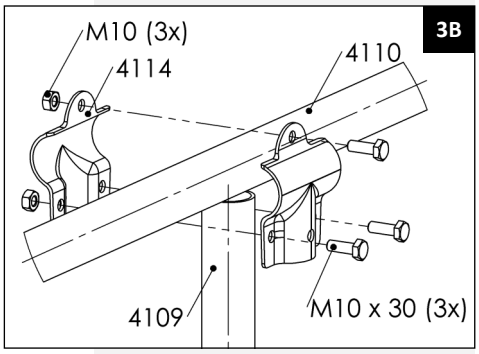

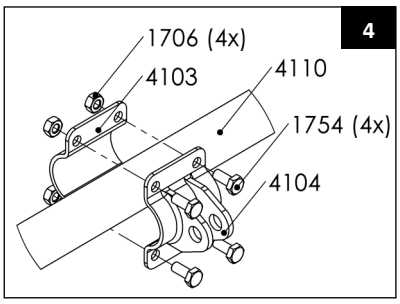

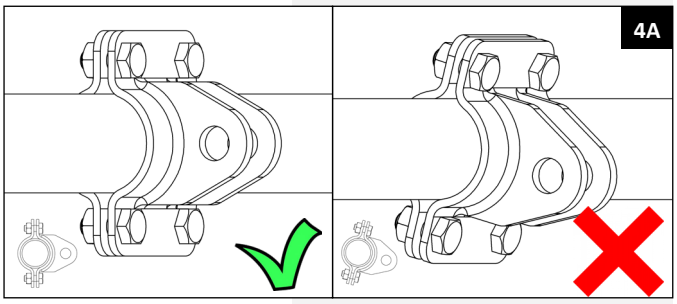

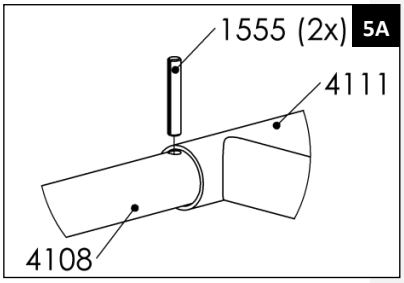

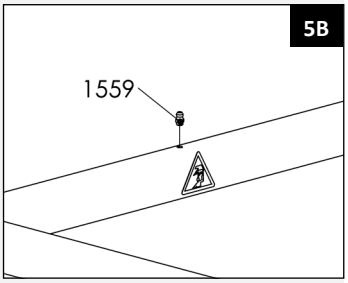

9. Placez l'ensemble du vérin (art. n° 4040) entre l'élément mobile et le tube de fixation du vérin. Enfoncez la goupille dans la charnière arrière 2 joues et le double demi-collier 4 trous (ill. 6).
10. Fixez la manille du vérin sur la fixation de la manille de l'élément mobile.
11. Fixez la rallonge (art. n° 4112 ou 4113 pour la version plus longue) à l'élément mobile à l'aide des boulons, écrous et pinces fournis (art. n° 1611 ou 4115) (ill. 7).
12. Fixez art. n°. 4127 et art. n° 4206 sur le tube charnière et le tube de support (ill. 8A).
13. Sciez debout tube de la jambe L'port 4109 environ 1 cm sous la fixation. La hauteur est variable, il n'y pas de mesure imposée (ill. 8B).

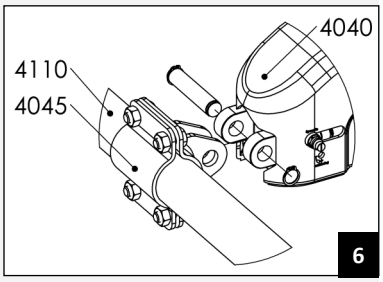

6

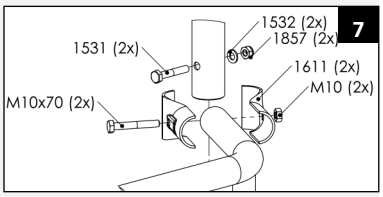

7

Attention ! Réglez la rallonge avec précision afin de bien protéger le pis de la vache. Faites également attention à la hauteur de passage lorsque la porte arrière automatique L'port est ouverte.

14. Raccordez l'alimentation d'air au tuyau derrière le vérin à l'aide d'un tuyau d'air de 8 mm. En présence de plusieurs portes arrière automatiques L'port, le raccord en T fourni (art. n° 1294) doit être utilisé pour assurer la continuité de l'alimentation d'air (ill. 10.d). Pression d'air conseillée : 6 bars. Le tuyau d'alimentation ne doit pas excéder 75 m de long. Consultez www.hanskamp.fr pour les indications sur l'air comprimé.

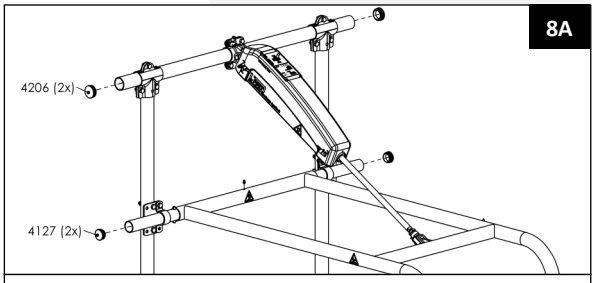

8A

Art. n° 4127 Insérer 1¼" (Ø42.4) gris foncé
Art. n° 4206 Insérer 1.7/8" x 1.0-3.0 mm gris

Attention ! Le tuyau d'air doit rester hors d'atteinte de la vache. Veillez à ce que l'air soit bien conditionné (propre et sec). Assurez-vous qu'il n'y a pas de pression d'air dans le tuyau lorsque le vérin y est raccordé.

15. **Raccordement électrique**
Le câble fourni (art. n° 1593) (ill. 10.a) doit être raccordé selon le schéma (ill. 9). Le circuit imprimé doit être alimenté en 24 VDC ou 24 VAC. La consommation maximale s'élève à 5 watts. Les ports IN1, IN2 et IN3 peuvent être raccordés en parallèle sur les moteurs de distribution des différentes sortes de concentré. Les ports fonctionnent sur 12-24 VDC/AC. Le concentré et les ports sont séparés par une isolation galvanique sur le circuit imprimé. En cas de panne de courant, la porte arrière automatique L'port s'ouvre. En l'absence de 24 V, commandez le bloc d'alimentation 10 A 24 V DC Hanskamp (art. n° 2812).

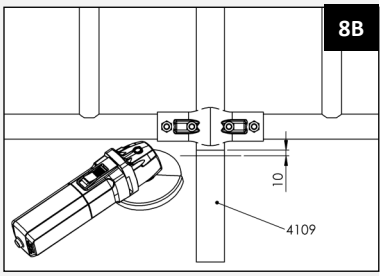

8B

Attention ! Le câble doit rester hors de portée de la vache. Assurez-vous de couper l'alimentation électrique avant de raccorder la porte arrière automatique L'port. Évitez les mouvements brusques.

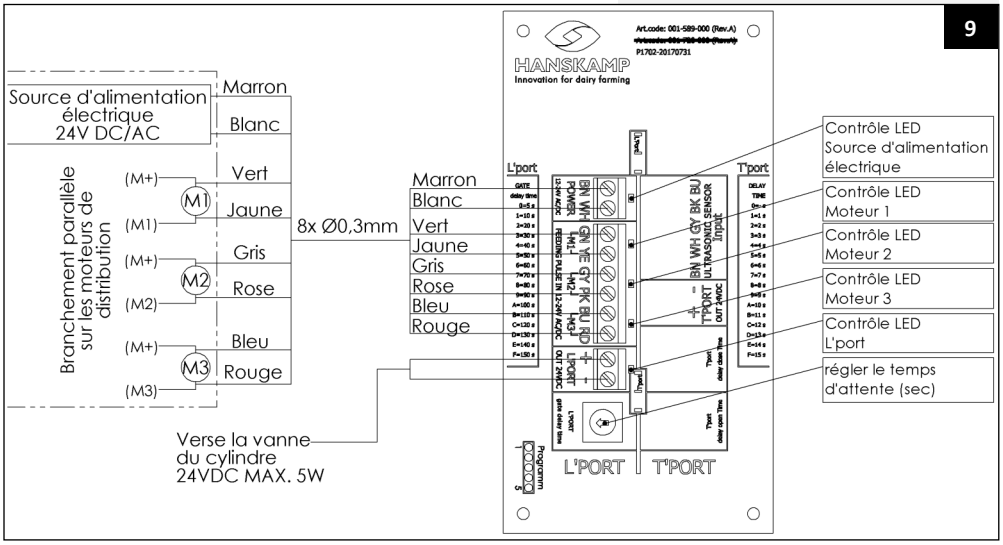

9

Fonctionnement

L'interrupteur 3 positions (ill. 10.f) permet d'ouvrir la L'port (Open), de la fermer (Close) ou de la mettre sur fonctionnement automatique (Auto). En mode «automatique», la porte arrière automatique L'port se ferme dès qu'un doseur est alimenté électriquement. La porte arrière automatique L'port s'ouvre après un certain délai. Le délai est à chaque fois réinitialisé lorsqu'un doseur est alimenté électriquement. Ce délai peut être réglé par le commutateur 14 positions (réglage en sec.) (ill. 9). Ce délai doit être plus long que l'intervalle total des sortes de concentré utilisées. Conseil : intervalle + 25 sec

Ce qui signifie

Pour les marques DeLaval, Fullwood, Insentec, Hokofarm et GM, régler sur 40 sec. (position 4). Pour la commande Nedap VC : additionner l'intervalle des sortes de concentré utilisées + 25 sec. Donc pour une sorte de concentré 40 sec. (position 4), pour deux sortes de concentré 60 sec. (position 6), etc. Une installation de pulvérisation peut être raccordée en option sur la sortie « Spray ».

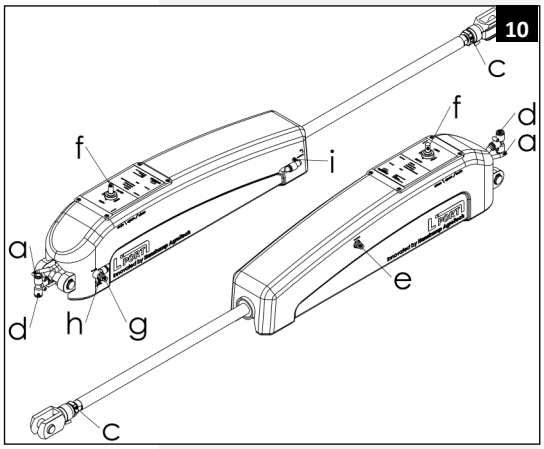

Explication délai commutateur 14 positions

Réglage en sec.

0 = 05 sec.	A = 100 sec.
1 = 10 sec.	B = 110 sec.
2 = 20 sec.	C = 120 sec.
3 = 30 sec.	D = 130 sec.
4 = 40 sec.	E = 140 sec.
5 = 50 sec.	F = 150 sec.
6 = 60 sec.	
7 = 70 sec.	
8 = 80 sec.	
9 = 90 sec.	

Réglage

1. Régler la longueur de la barre du vérin à l'aide de la possibilité de réglage de la manille (ill. 10.c) afin que le vérin en position la plus basse continue à exercer une pression sur l'arche des bas-flancs de la station.
2. La possibilité de réglage, indiquée sur le capot par « Speed in » (ill. 10.g), permet d'adapter la vitesse d'entrée du vérin. Assurez-vous que la L'port passe de la position inférieure à la position supérieure en 3 sec. environ.
3. Procédez de même pour la possibilité de réglage indiquée par « Speed out » (ill. 10.e), avec toutefois une durée de mouvement de 5 sec. environ.
4. Les possibilités de réglage, indiquées par « Cushioning » (ill. 10.h & i), règlent l'amortissement final du vérin. Utilisez une clé mâle coudée de 2,5 mm afin que l'arrêt de la porte arrière automatique L'port soit fluide.

Attention ! Le non-respect des étapes de réglage susmentionnées peut réduire significativement la durée de vie de la porte arrière automatique L'port.

Danger! Vérifiez que les conduites d'air sont correctement connectées et qu'elles ne sont pas pincées avant que la pression soit placée sur les tuyaux. En cas de connexion incorrecte, la force de sortie du vérin peut être augmentée, entraînant un risque d'écrasement important.

Démarrage

Après le montage, laissez la porte arrière automatique L'port ouverte durant une semaine en positionnant l'interrupteur (f) sur « Open » afin que les vaches puissent s'habituer à la nouvelle installation. L'installation peut ensuite être activée en positionnant l'interrupteur (ill. 9.f) sur « Auto ». Le niveau sonore sera toujours égal ou inférieur à 70 dB(A).

Avertissement

Attention ! Risque d'écrasement.
Attention ! La L'port s'enclenche automatiquement.
Attention ! Risque de choc en cas d'entrée dans la DAC.

Important ! Assurez-vous que la personne qui commande la porte arrière automatique L'port se trouve toujours hors de portée du mécanisme. Lorsque la porte arrière automatique L'port fonctionne, personne ne doit se trouver à proximité. Il est interdit de monter sur la porte arrière automatique lorsque celle-ci fonctionne.

Maintenance

Contrôlez quotidiennement la présence de pannes ou d'usure sur la porte arrière automatique L'port. Pour ce faire, effectuez un test sur les sorties des moteurs de distribution et activez l'interrupteur manuel du vérin (ill. 9.f). Veillez à réduire au maximum les bruits et autres vibrations provoqués par le fonctionnement de la porte arrière automatique L'port. Vous pouvez par exemple monter un graisseur et le remplir de lubrifiant.

Attention ! Lors de la maintenance, coupez toujours d'abord les alimentations d'air et électrique de la station d'alimentation.

Démontage

Lors du démontage, toutes les pièces doivent être séparées selon le type de matériau et éliminées dans les filières de recyclage de déchets appropriées.

Attention ! Lors du démontage, coupez toujours d'abord les alimentations d'air et électrique de la station d'alimentation.

Aperçu des changements inclus dans ces notice d'installation et d'utilisation

N°	Date de publication	Chapitre(s)	Commentaires
1	05/2013		Première édition
2.0	05/2014	Tous	Mise à jour standard, FAQ ajoutée
2.1	07/2014		
2.2	08/2014	Tous	Nouveau nom et logo ajoutée
2.3	03/2015	Tous	Nouveau adresse
2.4	01/2016	Tous	
2.5	01/2017	Pièces de rechange	Ill. 14
2.6	03/2018	Tous	Affichés des figures nouvelles de PCB
2.7	01/2023	Page 14	Logo UKCA ajouté
2.8	10/2023	Pages 7 + 9	Page 7 image avec le logo UKCA inséré. Changement de ±1005 à ±1100 mm, en texte et en image.
2.9	06/2024	Page 7	Avertissement ajouté : Attention ! L'installation de L'port doit être protégée des intempéries. Hanskamp déconseille d'installer l'installation à l'extérieur.
3.0	12/2025	Pages 1 + 19	Page 1 Changement de nom de lieu. Page 19 Changement d'adresse Hanskamp.

Limites de garantie

La garantie exclus les frais et dépenses résultant de :

- L'utilisation de l'appareil çà des fins autres que celles prévues, en désaccord avec les spécifications du manuel d'installation et d'utilisation ;
- Les conséquences de toute intervention d'ingénieurs autres que les ingénieurs reconnus et agréés par Hanskamp pour l'exécution de travaux d'entretien, de maintenance et autres travaux techniques ;
- D'incidents comme le gel, la glace, le feu, l'inondation ou toute autre forme de charge hydraulique extrême et la foudre ;
- De défaillances du système électrique ou de la mise à la terre ;
- De l'endommagement du système électrique dû à des rongeurs, etc. ;
- De l'utilisation de l'air comprimé qui ne répond pas aux normes de qualité de Hanskamp. Ces réglementations sur l'air comprimé peuvent être consultées sur www.hanskamp.fr.

La garantie ne s'applique pas aux dommages indirects qui n'ont pas un lien immédiat avec la machine en tant que telle. Tous les systèmes ont été testés. Cependant, en cas de défauts, Hanskamp ne pourra être tenu responsable des dommages consécutifs.

4. FAQ

Problème récurrent	Cause éventuelle	Solution
L'installation est prête, la porte ne s'ouvre pas, la valve s'enclenche.	Les régulateurs de vitesse sont complètement fermés.	Ouvrez les régulateurs de vitesse (ill. 10.c & 10.g).
La porte produit un grincement près du tube charnière.	Pas de graisse/lubrifiant entre le tube charnière et l'élément mobile.	Montez un graisseur et ajoutez du lubrifiant.
Le cylindre entre et sort par à-coups.	Une force latérale gauche s'exerce sur la barre-piston.	Enlevez la manille de l'élément mobile. Replacez le collier 4045 de sorte que la manille puisse être raccordée librement dans l'élément mobile.
La porte ne se ferme pas, le témoin est allumé.	- Le câble signal est mal raccordé. - Pas de tension sur le circuit imprimé. - Pas la bonne alimentation. - Câble coupé.	- Vérifiez si le câble signal est bien raccordé (voir p. 10). - Contrôlez le raccordement et l'alimentation électrique. - Contrôlez que le circuit imprimé est raccordé à 24 AC ou DC. (La porte ne fonctionne pas sur 12 volts.) (Voir p. 10.) - Raccordez un nouveau câble et éliminez l'ancien.
La porte s'ouvre directement après que l'animal a mangé.	Le délai est mal réglé.	Réglez correctement le délai (voir p. 11).

Droits d'auteur et clause de non-responsabilité
Les informations contenues dans cette publication sont uniquement destinées à des fins d'information et ne constituent pas un devis de vente. Les produits proposés peuvent diverger des illustrations. Les références aux marques et/ou produits dans ce manuel d'installation sont uniquement à des fins d'identification. Les noms de société et les noms de produits mentionnés dans ce catalogue d'installation et d'instructions d'utilisation sont des marques déposées par leur propriétaires respectifs. Aucune partie de cette publication ne peut être reproduite ou publiée sans l'autorisation écrite préalable de Hanskamp AgroTech BV. Bien que la présente publication ait été élaborée avec le plus grand soin, Hanskamp AgroTech décline toute responsabilité pour les dommages pouvant résulter d'erreurs ou d'oublis dans la présente publication. Le manuel Néerlandais d'installation et d'utilisation est la version originale. Les traductions dans d'autres langues que le Néerlandais utilisent le manuel d'installation et d'utilisation Néerlandais comme document source. Hanskamp AgroTech BV décline toute responsabilité en cas de différences entre les traductions. En cas de doute concernant le contenu et l'exactitude d'une traduction de manuel d'installation et d'utilisation, la version Néerlandaise de ce manuel fait autorité.

Déclaration de conformité des machines achevées IIA

Selon l'annexe IIA de la directive Machines 2006/42/CE, pour les machines achevées

Nous soussignés,
La société Hanskamp AgroTech BV
Broekstraat 17
7009 ZB Doetinchem
Pays-Bas

Rédacteur(s) mandaté(s) du dossier technique :

H.J. Hanskamp,

Déclarons sous notre entière responsabilité que le produit :

L'port (24VAC & 24VDC), 004-030-000 & 004-032-000
Porte arrière automatique universelle pour fermer les stations d'alimentation,

Auquel cette déclaration fait référence, est conforme aux dispositions des directives suivantes :

- Directive Machines 2006/42/CE

Les produits sont également conforme aux dispositions des directives suivantes :

- NEN-EN-ISO 12100
- NEN-EN-ISO 4414
- NEN-EN-IEC 60204-1
- NEN-EN-IEC 13849-1

Lorsque la porte arrière automatique L'port n'est pas raccordée et que les mesures de sécurité prescrites ne sont pas respectées, la présente Déclaration de conformité est annulée et aucun droit ne peut être fondé sur celle-ci.

Fait à Doetinchem, Pays-Bas, le 17-10-2023 H.J. Hanskamp



Annexes

Les portes pour stations d'alimentation suivantes sont disponibles chez Hanskamp :

4030 Porte arrière automatique universelle L'port, s'adapte à tous les types de station d'alimentation.

4032 Porte arrière automatique L'port XL (bas-flanc plus long), s'adapte sur les stations d'alimentation DeLaval FSC40(0), FP200 & Lely Cosmix S.

Dimensions :

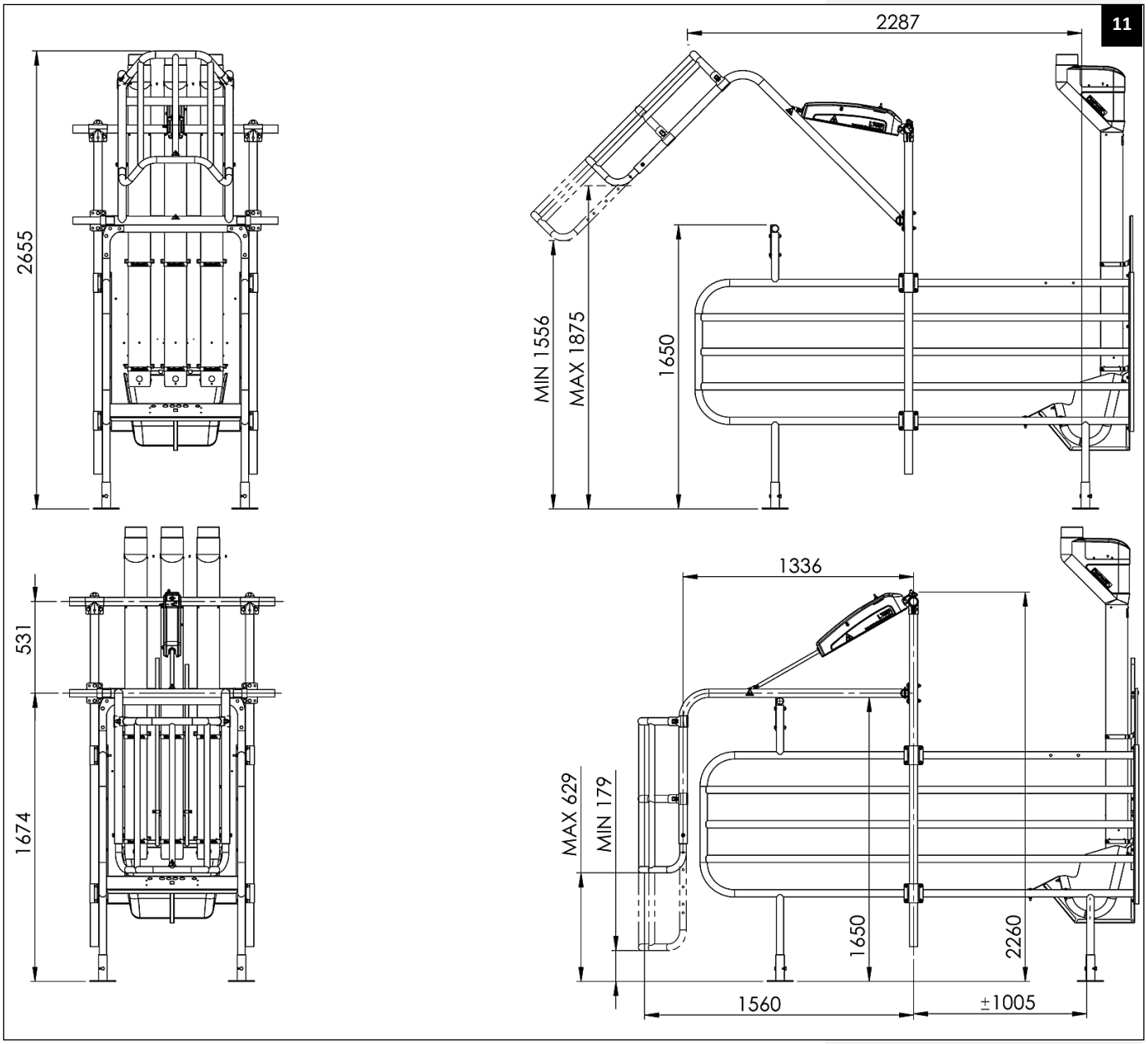

Attention ! Les dimensions dépendent de la hauteur de l'arche des bas-flancs de la station (exemple hauteur dans le dessin : 1650 mm). Pour un calcul correct des dimensions, il faut tenir compte de la hauteur de l'arche des bas-flancs de chaque station.

Pièces de rechange

Des pièces détachées peuvent être commandées chez votre fournisseur pour la maintenance ou toute autre raison. Merci d'utiliser les numéros d'article indiqués sur l'illustration ci-dessous.

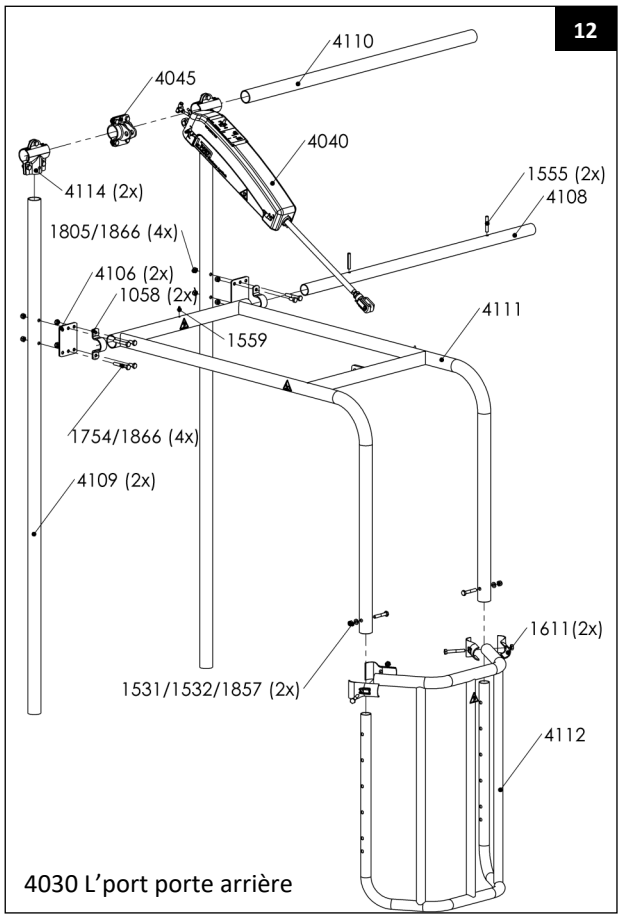

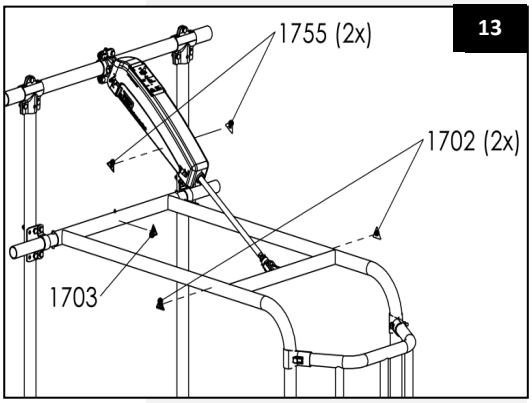

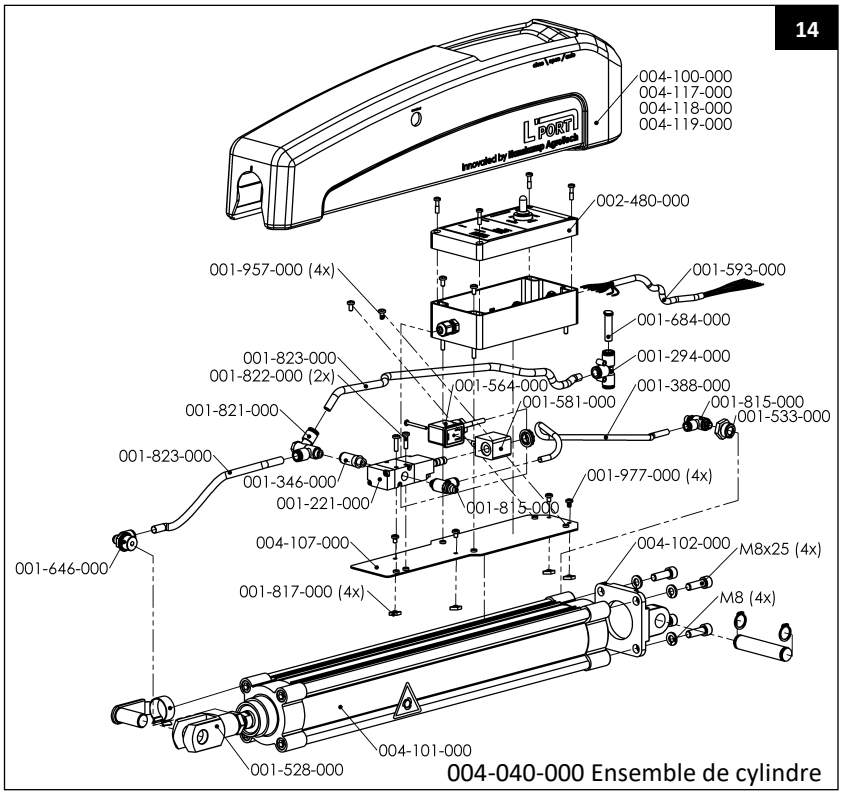

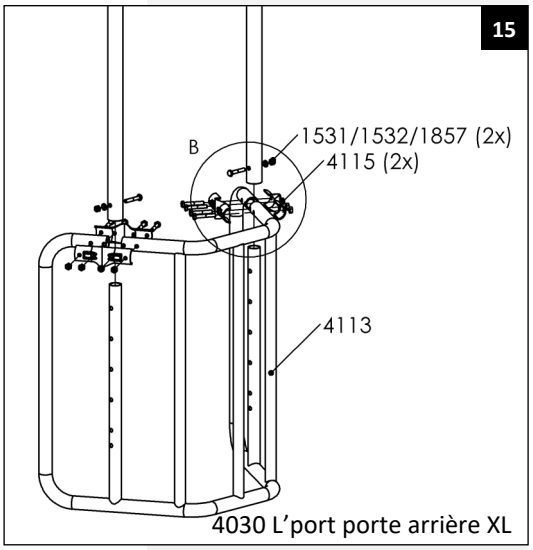

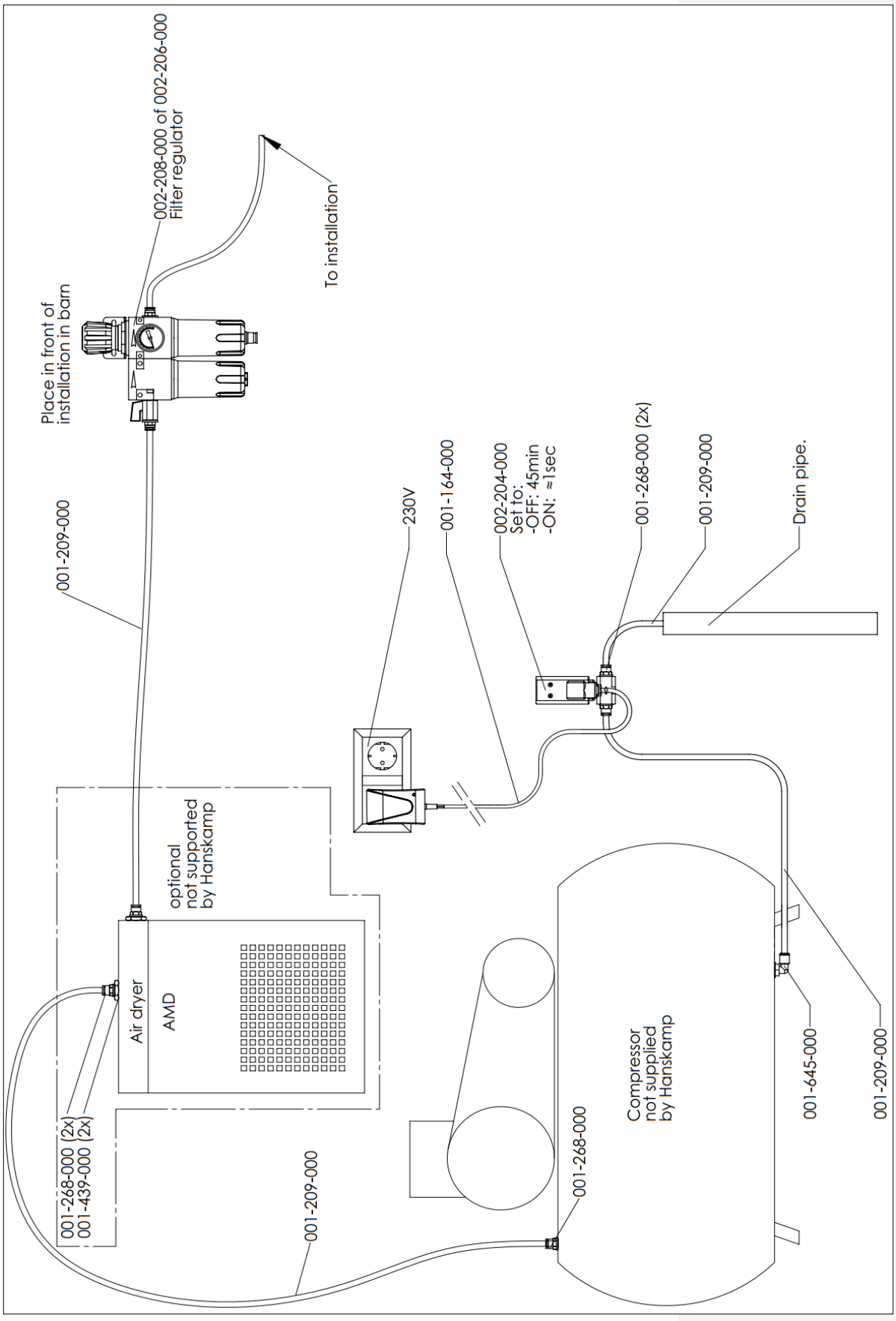
002-208-000 of 002-206-000
Filter regulator
To installation
Place in front of
installation in barn
001-209-000
230V
001-164-000
002-204-000
Set to:
-OFF: 45min
-ON: ≈1sec
001-268-000 (2x)
001-209-000
Drain pipe.
optional
not supported
by Hanskamp
Air dryer
AMD
001-268-000 (2x)
001-439-000 (2x)
001-209-000
001-268-000
Compressor
not supplied
by Hanskamp
001-645-000
001-209-000

Description des pièces des vues éclatées 10, 11 & 12 :

004-030-000 L'port universelle, 004-032-000 L'port XL

Art. n°	Description	Quantité
004-036-000	Carton ensemble de pièces L'port Universelle	1
004-038-000	Carton ensemble de pièces L'port XL	1
004-108-000	Tube charnière 1¼", L = 1190 mm	1
004-109-000	Tube montant 1½ » L = 1976 mm	2
004-110-000	Tube de fixation du vérin 1½", L = 1190 mm	1
004-111-000	Élément mobile	1
004-112-000	Rallonge universel **	1
004-113-000	Rallonge XL prolongée ***	1

004-036-000 & 004-038-000 Carton ensemble de pièces L'port

Art. n°	Description	Quantité
001-593-000	Câble 8x0,34 mm L = 8 m	1
001-755-000	Autocollant de sécurité démarrage automatique	2
001-822-000	Vis métal M4x25	2
001-957-000	Vis métal M4x8	4
001-977-000	TAPTITE 2000 M4x6 Torx T20 SFS Intec	4
002-480-000	Boîtier de commande avec l'interrupteur à 3 positions	1
004-041-000	Ensemble vérin L'port	1
004-056-000	Ensemble de pièces L'port universelle**	1
004-058-000	Ensemble de pièce L'port XL***	1
004-107-000	Plaque vérin	1
004-123-000	Carton de pièces L'port (dimensions 860x162x170)	1

* La couleur dépend du type de porte choisi. Pour le numéro d'article de la couleur, consultez l'aperçu à la page précédente.
La couleur standard est le noir.

** Pièce uniquement utilisée dans la L'port universelle.

*** Pièce uniquement utilisée dans la L'port XL (avec rallonge).

004-056-000 & 004-058-000 Ensemble de pièces L'port

Art. n°	Description	Quantité
000-993-000	Sac en plastique transparent	1
001-058-000	Collier simple 1¼"	2
001-531-000	Vis à tête hexagonal M10x60	2
001-532-000	Rondelle M10	2
001-555-000	Goupille 10x60	2
001-559-000	Graisseur M6x1	1
001-611-000	Collier de fixation té en deux parties 1½" x 1¼" **	2
001-702-000	Autocollant de sécurité : risque de pincement	2
001-703-000	Autocollant de sécurité : risque d'impact	1
001-754-000	Vis à tête hexagonale M10x20	4
001-805-000	Vis à tête hexagonale M10x70	4
001-857-000	Écrou M10	2
001-866-000	Écrou de sécurité M10	8
004-045-000	Demi-collier complet 4 trous	1
004-106-000	Plaque de fixation pour tube	2
004-114-000	Collier de fixation té 3 trous 1½" x 1½"	2
004-115-000	Double collier de fixation té 1½" x 1¼" ***	2
004-127-000	Insérer 1¼" (Ø42.4) gris foncé	2
004-206-000	Insérer 1.7/8" x 1.0-3.0 mm gris foncé	2

Art. n°	Description	Quantité
004-100-000	Capot vérin LLDPE/MDPE noir	1
004-117-000	Capot vérin LLDPE/MDPE vert	1
004-118-000	Capot vérin LLDPE/MDPE bleu	1
004-119-000	Capot vérin LLDPE/MDPE rouge	1
004-131-000	Capot vérin LLDPE/MDPE orange	1

Hanskamp AgroTech BV
Xenonstraat 6
7031 HX Wehl
The Netherlands
Tel : +31 (0)314 - 393 797
www.hanskamp.com

Hanskamp département de France
85 A Grande Rue
69780 TOUSSIEU
FRANCE
Tel : +33 (0)4 72 48 29 86
info@hanskamp.fr
www.hanskamp.fr

Suivez nous sur :