Avant-propos

Contenu de la notice d'installation et d'utilisation

Ce manuel contient les informations nécessaires à l'installation et au fonctionnement correct de la L'port Electric ou pour convertir une L'port standard en L'port Electric. Veuillez lire attentivement ces informations et soyez certain de bien avoir tout compris avant de configurer la L'port Electric. Le non-respect de ces instructions pourrait endommager l'équipement. Veuillez consulter votre revendeur de matériel de traite si vous ne comprenez pas les informations contenues dans ce manuel ou si vous avez besoin d'informations complémentaires.

Toutes les informations contenues dans ce manuel ont été compilées avec soin. Hanskamp décline toute responsabilité en cas d'erreurs ou de défauts. Les recommandations sont données à titre indicatif. Toutes les instructions, illustrations et spécifications de ce manuel sont basées sur les informations les plus récentes disponibles au moment de la publication. Votre L'port Electric peut comporter des améliorations, des fonctionnalités ou des options qui ne sont pas abordées dans ce manuel.

Applicabilité

Le tableau ci-dessous indique les numéros de type de la L'port Electric et le kit de conversion auxquels ce manuel s'applique.

Désignation du modèle

Modèle	Numéro article
L'port Electric Porte arrière automatique Universelle	004-080-000
L'port Electric Porte arrière automatique Universelle XL	004-082-000
Kit de conversion L'port Electric porte arrière universelle (à partir de la page 10)	004-080-001
Kit de conversion L'port Electric porte arrière automatique Universelle XL (à partir de la page 10)	004-082-001

Coordonnées de votre installateur

Nous vous conseillons de noter ci-dessous le nom, le numéro de téléphone et l'adresse email de votre installateur. Vous pourrez ainsi retrouver facilement ces informations.

Nom	
Adresse	
Numéro de téléphone	
E-mail	

1. Introduction

La porte arrière automatique L'port Electric de Hanskamp est une porte électrique qui ferme l'entrée de la station d'alimentation. Grâce à cette fermeture sécurisée, les autres vaches ne risquent plus de heurter la vache qui s'y trouve. La L'port Electric garantit que chaque vache peut prendre son concentré en toute tranquillité. Vous savez ainsi que le concentré est distribué à la bonne vache. La L'port Electric s'installe facilement sur tout type de station d'alimentation. Spécialement conçue pour les stations d'alimentation dotées de portes latérales plus courtes, elle est également disponible en version extension XL.

Les informations contenues dans ce manuel sont destinées aux producteurs laitiers et aux techniciens.

- Les producteurs laitiers peuvent utiliser ces informations pour tester et régler la L'port Electric.
- Les techniciens peuvent utiliser ces informations pour installer et configurer la L'port Electric ou convertir un système pneumatique existant en L'port Electric.

2. Sécurité

2.1 Introduction

Le symbole « Avertissement de sécurité » signale des messages de sécurité importants sur votre L'port Electric et dans le manuel. Soyez prudent si vous voyez ce symbole; il indique un risque de blessure ou de décès. Suivez les instructions des messages de sécurité.



Symbole avertissement de sécurité

2.2 Mises en garde

Veuillez noter l'utilisation des avertissements **ATTENTION** et **DANGER** dans les messages de sécurité. Les consignes suivantes s'appliquent à ces avertissements :



Attention ! Indique une situation potentiellement dangereuse pouvant entraîner des blessures légères ou des dommages matériels ou environnementaux si l'avertissement est ignoré.



Danger ! Indique une situation potentiellement dangereuse pouvant entraîner la mort ou des blessures graves si l'avertissement est ignoré.

2.3 Consignes de sécurité

Vous êtes personnellement responsable de l'utilisation et l'entretien de votre L'port Electric. Vous devez vous assurer que vous et toute autre personne utilisant l'équipement, effectuant l'entretien de la L'port Electric ou travaillant à proximité de celui-ci, connaissez toutes les informations de sécurité.

La sécurité est entre vos mains. Des mesures de sécurité appropriées vous protègent, vous et votre entourage. Intégrez-les à votre programme de sécurité. Assurez-vous que toute personne utilisant, entretenant ou travaillant à proximité de la L'port Electric soit informée de ces mesures de sécurité. Ne risquez pas de blessure ou de décès en ignorant les consignes de sécurité.

- Les propriétaires de la L'port Electric doivent former les utilisateurs avant toute utilisation. Cette formation doit être renouvelée au moins une fois par an.
- L'utilisateur doit lire, comprendre et suivre toutes les consignes de sécurité et d'utilisation du manuel.
- Toute personne n'ayant pas lu et compris l'intégralité des consignes de sécurité et d'utilisation ne doit pas utiliser la L'port Electric.
- N'apportez aucune modification à l'équipement. Toute modification non autorisée peut affecter le fonctionnement, réduire la durée de vie de l'équipement et/ou entraîner des blessures.
- Utilisez uniquement des pièces de rechange d'origine et assurez-vous qu'elles sont installées par des techniciens agréés.

L'port Electric

004-080-000
004-082-000
004-080-001
004-082-001

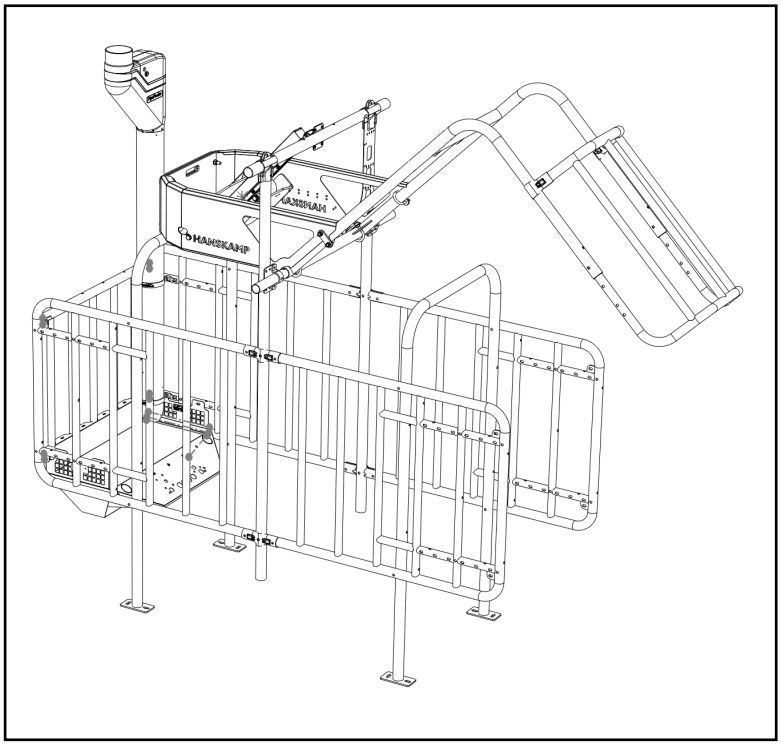

Sluithek
Closing gate
Schließbügel
Porte arrière automatique

Instructions d'installation et d'utilisation **FR**

HANSKAMP
Innovation for dairy farming

Numéro d'article : 010-080-000

Date : Avril 2026
Version 1.5 - Traduit du manuel d'instructions d'origine
Conformément à l'annexe 1, chapitre 1.7.4 de la directive Machines 2006/42/EC

Wehl,
Pays-Bas
www.hanskamp.fr

2.3.1 Consignes de sécurité

- Assurez-vous d'avoir lu et compris le manuel et les consignes de sécurité avant de brancher l'alimentation électrique pour utiliser ou régler la L'port Electric, ou de l'éteindre pour l'entretien.
- Seul un personnel qualifié est autorisé à utiliser la L'port Electric.
- Installez tous les dispositifs de protection et de sécurité avant d'utiliser la L'port Electric.
- Portez des vêtements et équipements de protection appropriés.
- Avant de nettoyer ou d'effectuer un entretien sur la L'port Electric, coupez l'alimentation électrique et isolez l'alimentation électrique.
- Assurez-vous d'avoir à portée de main les numéros de téléphone des services d'urgence médicale disponibles dans votre région.
- Pour toute autre question, veuillez contacter votre revendeur de matériel de traite.
- Revoyez tous les points relatifs à la sécurité avec tous les utilisateurs au moins une fois par an.

2.3.2 Consignes de sécurité relatives à l'électricité

- Seul un électricien qualifié peut installer l'alimentation pour la L'port Electric.
- Vérifiez que la mise à la terre du système électrique et de tous les composants de la L'port Electric est conforme aux réglementations locales.
- Remplacez immédiatement les câbles électriques, les gaines de câbles, les interrupteurs et les composants endommagés.
- Coupez l'alimentation électrique avant d'ouvrir la L'port Electric et d'intervenir sur le système électrique.

2.3.3 Consignes de sécurité relatives à l'installation

- Assurez-vous d'avoir lu et compris les instructions de ce manuel.
- Vérifiez que la L'port a été correctement installée, comme décrit dans le manuel.

2.3.4 Consignes de sécurité relatives à l'utilisation

- Assurez-vous d'avoir lu et compris le manuel et les consignes de sécurité avant de brancher l'alimentation électrique pour utiliser ou régler la L'port Electric ou de l'éteindre pour l'entretien.
- Seul un personnel qualifié est autorisé à utiliser la L'port Electric.
- Avant de nettoyer ou d'effectuer un entretien sur la L'port Electric, débranchez l'alimentation électrique de la L'port Electric en retirant la fiche de la prise. Installez le capot et les autres dispositifs de sécurité avant de mettre la L'port Electric en service.
- Éloignez les mains, les pieds, les cheveux et les vêtements des pièces sous tension.
- Éloignez toute personne non autorisée, en particulier les jeunes enfants, de la L'port Electric.
- Avant de brancher la L'port Electric sur l'alimentation électrique, assurez-vous que tous les composants sont correctement serrés et que tous les câbles et fixations sont en bon état.
- Pour toute autre question, veuillez contacter votre revendeur de matériel de traite.

2.3.5 Consignes de sécurité relatives à l'entretien

- Assurez-vous d'avoir lu et compris le manuel et les consignes de sécurité avant de brancher l'alimentation électrique pour utiliser ou régler la L'port Electric, ou de l'éteindre pour l'entretien.
- Seul un personnel qualifié est autorisé à convertir la L'port en L'port Electric.
- Seul un personnel qualifié est autorisé à installer la L'port Electric.
- Seul un personnel qualifié est autorisé à faire fonctionner la L'port Electric.
- Seul un personnel qualifié est autorisé à entretenir la L'port Electric.
- Avant de nettoyer ou d'entretenir la L'port Electric, débranchez-la de l'alimentation électrique en retirant la fiche de la prise.
- Portez des vêtements et des lunettes de protection lorsque vous travaillez sur le système électrique.
- Assurez-vous que toutes les protections sont en place une fois l'entretien terminé.

2.3.6 Messages de sécurité

- Ce chapitre répertorie les messages de sécurité généraux. Les messages de sécurité spécifiques, indiquant des dangers potentiels en cas de non-respect des procédures ou des instructions, sont inclus dans les sections correspondantes de ce manuel.

3. Notice d'installation et d'utilisation

Description générale

La porte de fermeture électrique L'port Electric (fig. 1) de Hanskamp est une porte de fermeture électrique conçue pour fermer la station d'alimentation lorsque les vaches viennent manger leur ration de concentrés. La porte de fermeture L'port Electric doit être connectée en parallèle aux moteurs d'alimentation en concentrés de tous les types d'aliments. Ces instructions d'installation vous guideront tout au long de l'installation de la porte de fermeture L'port Electric. Elles contiennent également un plan de conversion étape par étape pour convertir une porte L'port existante en L'port Electric à l'aide d'un kit de conversion.

Veuillez lire attentivement ces instructions et respecter les consignes de sécurité. Des exemples de montage sont disponibles sur www.hanskamp.com. Consultez l'annexe pour connaître les numéros de commande et les noms de certaines pièces.

Transport et stockage

La porte de fermeture L'port Electric est transportée sur une palette. Cette palette est entièrement scellée et les coins sont protégés par du ruban adhésif pour éviter tout dommage. La L'port Electric sera également stockée de cette manière.

Attention ! Déplacez toujours la palette à l'aide d'un moyen de transport adapté (chariot élévateur, fourche à palette, transpalette, etc.).

Attention ! Lors du déballage de la palette, des pièces peuvent tomber.

Attention ! L'installation de la L'port Electric doit être protégée des intempéries. Hanskamp déconseille l'installation à l'extérieur.

001-758-000 Autocollant numéro de série
Situé sur le côté de l'interrupteur de service (fig. 21, E)

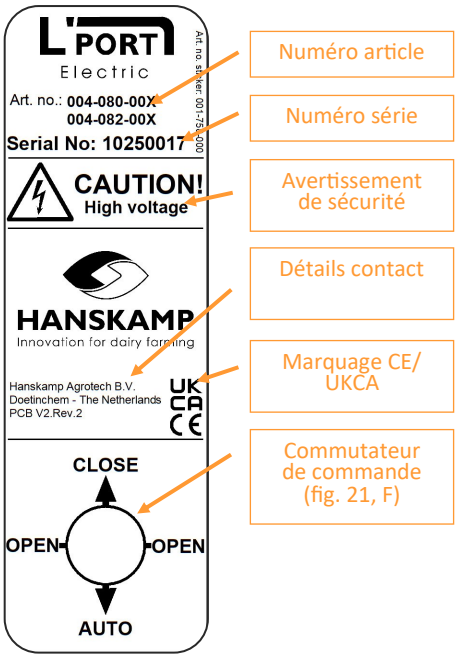

004-080-001 Kit de conversion L'port Electric porte de fermeture universelle
La palette contient :
1. 1x Actionneur complet avec commande, crémaillère, roulements et supports de montage (art. no. 004-151-000)
2. 1x Plaque latérale gauche (art. no. 004-152-000)
3. 1x Plaque latérale droite (art. no. 004-153-000)
4. 1x Poids-Plaque arrière avec logo (art. no. 004-154-000)
5. 7x Poids avec poignée (art. no. 004-155-000)
6. 1x Plaque guide câble (art. no. 004-156-000)
7. 1x Matériel de montage

004-082-001 Kit de conversion L'port Electric porte de fermeture XL
La palette contient :
1. 1x Actionneur complet avec commande, crémaillère, roulements et supports de montage (art. no. 004-151-000)
2. 1x Plaque latérale gauche (art. no. 004-152-000)
3. 1x Plaque latérale droite (art. no. 004-153-000)
4. 1x Poids-Plaque arrière avec logo (art. no. 004-154-000)
5. 11x Poids avec poignée (art. no. 004-155-000)
6. 1x Plaque guide câble (art. no. 004-156-000)
7. 1x Matériel de montage

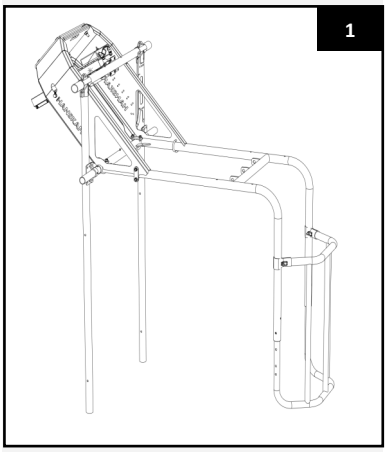

004-080-000 L'port Electric
La palette contient :
1. 1x Sachet de pièces L'port porte de fermeture universelle (art. no. 004-056-000)
2. 1x Kit de conversion L'port Electric porte de fermeture universelle (art. no. 004-080-001)
3. 1x Tube de charnière LP 1¼" x 2.6 l=1190 mm (art. no. 004-108-000)
4. 2x Tubes de pied LP 1½" x 3.25 l=1976 mm (art. no. 004-109-000)
5. 1x Tube de support de vérin LP 1½" x 3.25 l=1190 mm (art. no. 004-110-000)
6. 1x Elément mobile LP (art. no. 004-111-000)
7. 1x Elément d'extension LP universel (art. no. 004-112-000)

004-082-000 L'port Electric XL
La palette contient :
1. 1x sachet de pièces L'port porte de fermeture XL (art. no. 004-058-000)
2. 1x Kit de conversion L'port Electric porte fermeture universelle XL (art. no. 004-082-001)
3. 1x Tube de charnière LP 1¼" x 2.6 l=1190 mm (art. no. 004-108-000)
4. 2x Tubes de pied LP 1½" x 3.25 l=1976 mm (art. no. 004-109-000)
5. 1x Tube de support de vérin LP 1½" x 3.25 l=1190 mm (art. no. 004-110-000)
6. 1x Elément mobile LP (art. no. 004-111-000)
7. 1x Elément d'extension universel (art. no. 004-113-000)

Autocollants de sécurité

L'utilisateur et l'installateur sont responsables du fonctionnement et de l'entretien en toute sécurité de la porte de fermeture L'port Electric. Des autocollants de sécurité sont utilisés pour garantir la sécurité autour de la porte de fermeture L'port Electric. Ces autocollants doivent être placés correctement. Vous trouverez plus loin dans ces instructions d'installation et d'utilisation des informations sur l'emplacement des autocollants (par exemple fig. 2).

Application des autocollants

- Sécher et nettoyer la surface sur laquelle l'autocollant sera placé.
- Veillez à ce que la température de la surface ne soit pas inférieure à 5 °C.
- Trouvez la bonne position pour l'autocollant.
  Retirez une petite partie de la feuille au verso.
  Placez l'autocollant sur la surface et pressez une petite partie de la couche autocollante sur la surface.
- Retirez délicatement la feuille et appliquez le reste de l'autocollant.
- Utilisez une aiguille pour faire de petits trous d'air dans l'autocollant et utilisez la feuille pour presser l'autocollant.

Entretien des autocollants

- Gardez les autocollants de sécurité propres et lisibles. Nettoyez les autocollants de sécurité avec de l'eau et du savon. N'utilisez pas de solvants et/ou de produits abrasifs susceptibles d'endommager les autocollants de sécurité.
- Placez les autocollants de sécurité manquants ou remplacez les autocollants illisibles.

Les autocollants de sécurité sont disponibles auprès de Hanskamp. Utilisez toujours les numéros d'article lors de la correspondance.

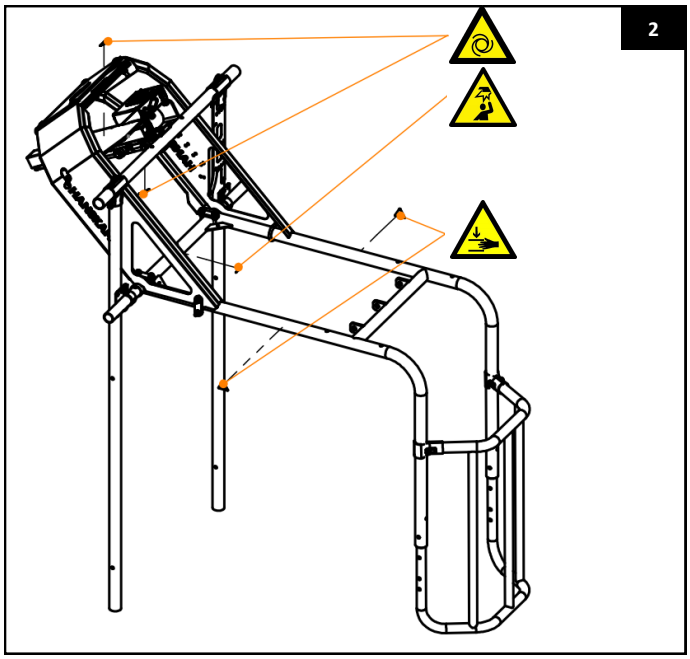



001-702-000 Autocollant d'avertissement Coincement des mains
Collez les autocollants fournis sur l'élément mobile à l'endroit où il repose sur la barrière anti-saut. Voir fig. 2.



001-703-000 Autocollant d'avertissement Risque d'impact
Collez les autocollants fournis sur l'élément mobile, là où le tube de charnière est glissé. Voir fig. 2.



001-755-000 Autocollant d'avertissement Démarrage automatique
Collez les autocollants fournis sur les couvercles latéraux en acier inoxydable. Voir fig. 2.

Montage d'une nouvelle installation L'port Electric

1. Vérifier à l'aide de la liste des pièces si toutes les pièces sont présentes.

Attention ! Aucun matériel de montage n'est fourni pour fixer la barrière de fermeture électrique L'port à la station d'alimentation.

2. Mesurez à partir du centre du bol d'alimentation ±1100 mm de longueur et mesurez à partir du centre de la porte anti-saut 575 mm de hauteur (fig. 3). Placer les tubes de montage (art. no. 004-109-000) sur les portes latérales à cette mesure. Aucun matériel de montage n'est fourni en standard.
3. Montez la plaque de montage du tube (art. no. 004-106-000) et les deux supports de capot complets (art. no. 001-058-000) sur les deux tubes de montage debout (fig. 3A). Ne pas encore les serrer.
4. Placez les pinces en T à 3 trous (art. no. 004-114-000) sur les deux tubes de montage debout et connectez les tubes de montage debout au tube de montage du cylindre (art. no. 004-110-000) (fig. 3B).
5. Monter la demi-coquille double à 4 trous avec les œillets de montage du cylindre (art. no. 004-103-000 & 004-104-000) au milieu du tube de montage du cylindre (fig. 4).

Important ! Assurez-vous que le tube de montage du cylindre est correctement fixé et qu'il ne peut pas tourner dans le collier en T à 3 trous. Veillez également à ce que la double demi-coquille à 4 trous ne puisse pas tourner sur le tube de montage du vérin et qu'elle soit correctement centrée et horizontale par rapport au tube. Un montage incorrect affectera le fonctionnement de la porte de fermeture électrique L'port.

6. Glissez le tube de la charnière (art. no. 004-108-000) dans le tube de l'élément mobile (art. no. 004-111-000). Verrouillez ce tube de charnière en enfonçant une goupille de tension (art. no. 001-555-000) dans le tube des deux côtés (fig. 5).
7. Visser le graisseur (art. no. 001-559-000) dans le tube de la charnière (art. no. 004-111-000) (fig. 5A). Ajoutez de la graisse par le graisseur. Cela permet d'éviter les bruits et l'usure entre les pièces rotatives.
8. Fixez le tube de la charnière aux tubes de montage debout. Fixez le tube articulé à l'aide des supports de capot complets (fig. 3A). Veillez à ce que l'élément mobile se trouve au milieu des deux tubes de montage debout. Placez l'élément mobile sur la barrière anti-saut existante.

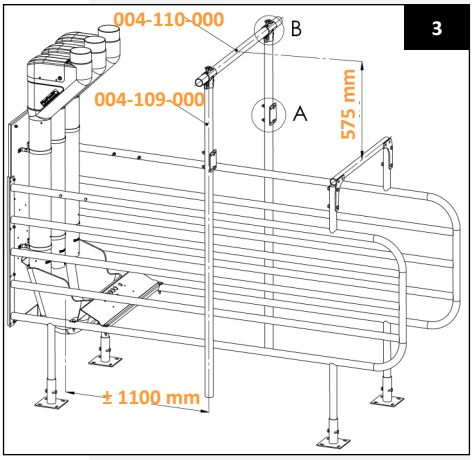

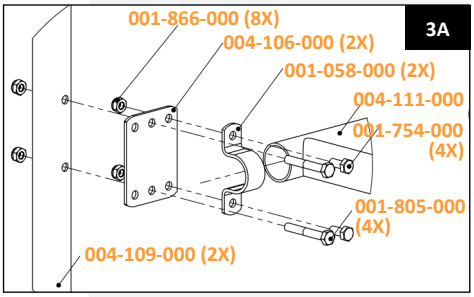

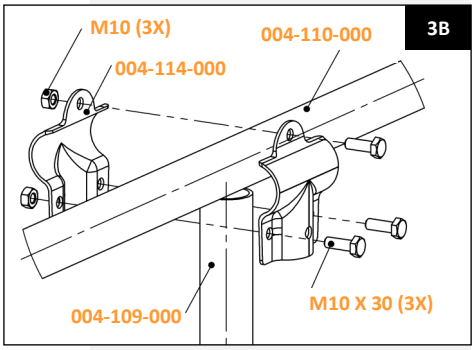

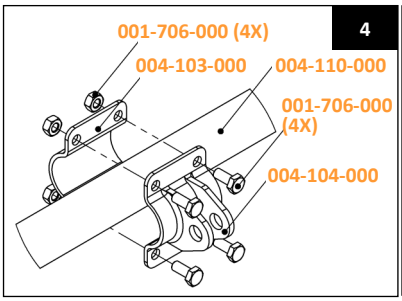

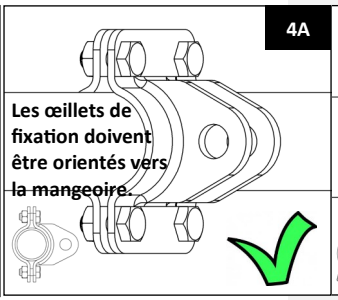

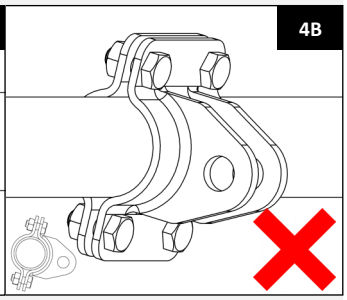

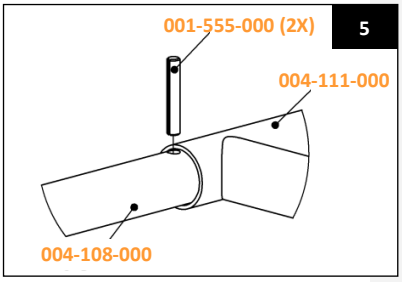

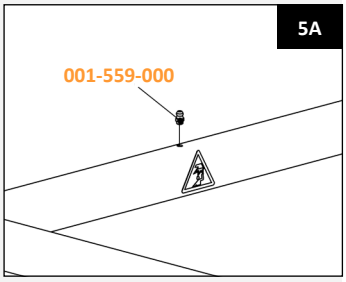

Important ! Assurez-vous que les tubes horizontaux de l'élément mobile sont de niveau lorsque l'élément mobile est monté et repose sur l'étrier anti-saut. Si ce n'est pas le cas, réglez à nouveau la hauteur des tubes de montage verticaux.

9. Montez l'élément de rallonge (art. n° 004-112-000 ou 004-113-000, version longue) sur l'élément mobile à l'aide des boulons, écrous et colliers fournis (art. n° 001-611-000 ou 004-115-000) (fig. 5B).
10. Montez l'art. n° 004-127-000 et l'art. n° 004-206-000 sur le tube de charnière et le tube de support (fig. 5C).
11. Sciez le tube vertical L'port (art. n° 004-109-000) environ 1 cm sous le collier. La hauteur étant variable, il n'existe donc pas de dimension fixe (fig. 5D).

Attention ! Réglez soigneusement cet élément de rallonge afin que le pis de la vache soit correctement protégé. Veillez également à la hauteur de passage lorsque la barrière de fermeture L'port est ouverte.

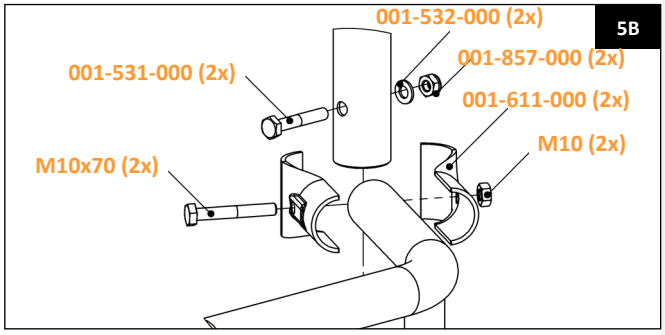

- Art. n° 004-127-000 insert rond 1¼" (Ø 42,4) gris
- Art. n° 004-206-000 insert rond 1.7/8" x 1,0–3,0 mm

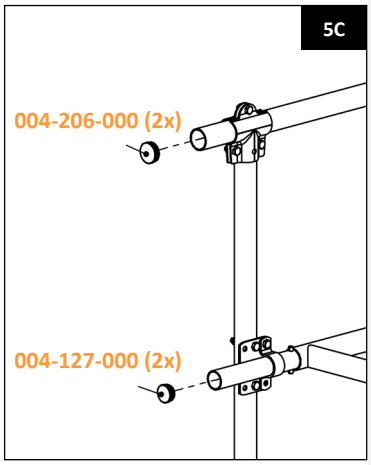

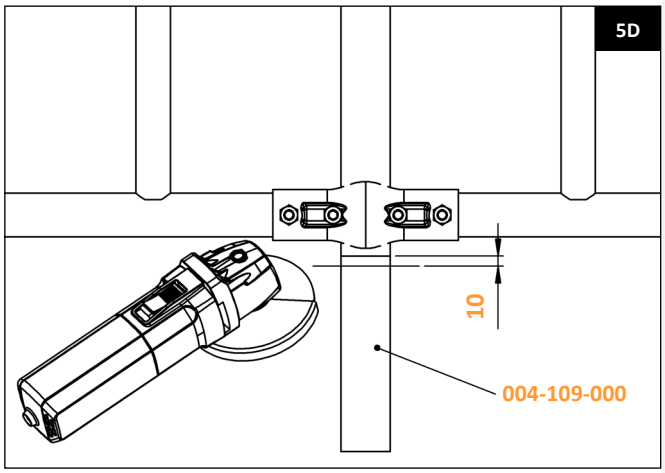

Conversion L'port pneumatique en L'port Electric

Danger ! Avant de commencer le démontage, vérifiez toujours que l'installation est totalement exempte de pression et de tension !

Attention ! Après avoir débranché la source d'énergie, attendez toujours au moins 30 secondes avant d'ouvrir l'installation !

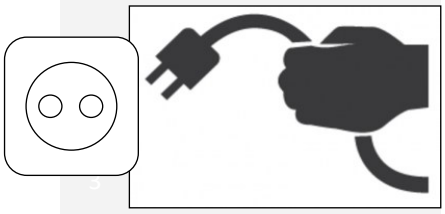

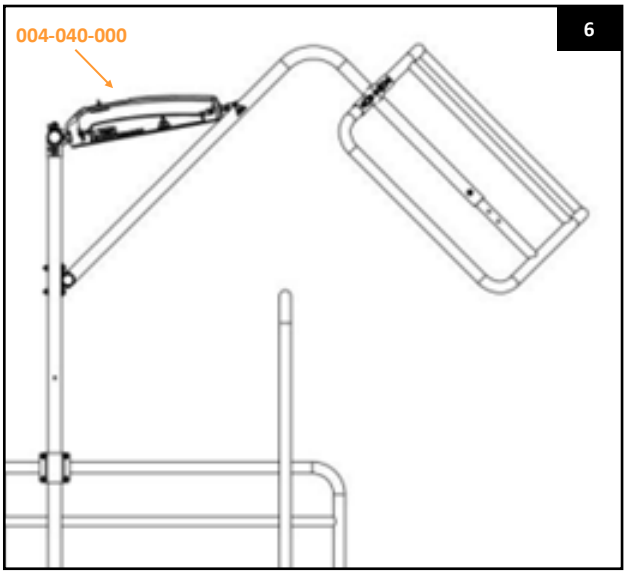

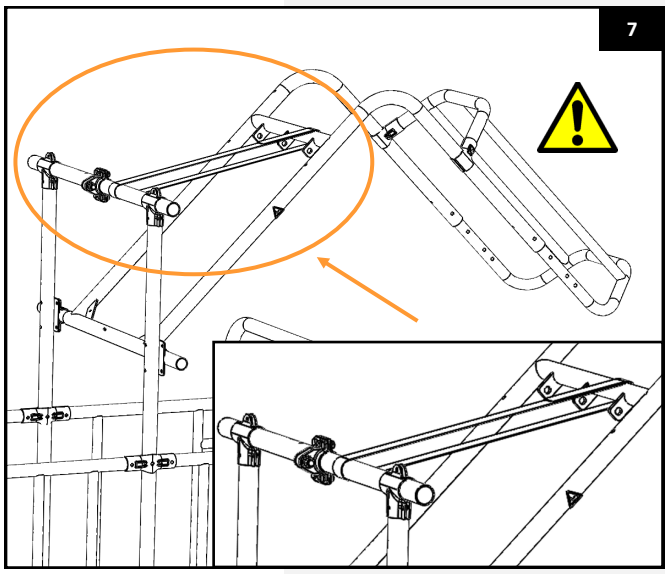

Attention ! Veillez à ce que la sangle de tension soit bien fixée de manière à ce que l'élément mobile ne puisse plus bouger.

1. Démontez l'alimentation en air et le câble d'alimentation et de commande. Fixer l'élément mobile en position ouverte à l'aide d'une sangle de serrage. Démontez le jeu de cylindres (art. no. 004-040-000) en retirant la goupille de la charnière arrière à 2 dents de la demi-coquille double à 4 trous (art. no. 004-104-000). Pour ce faire, écartez la bague de verrouillage jusqu'à ce qu'elle se détache de la goupille. Attention ! Ne pas retirer la demi-coquille à 4 trous (art. no. 004-104-000).

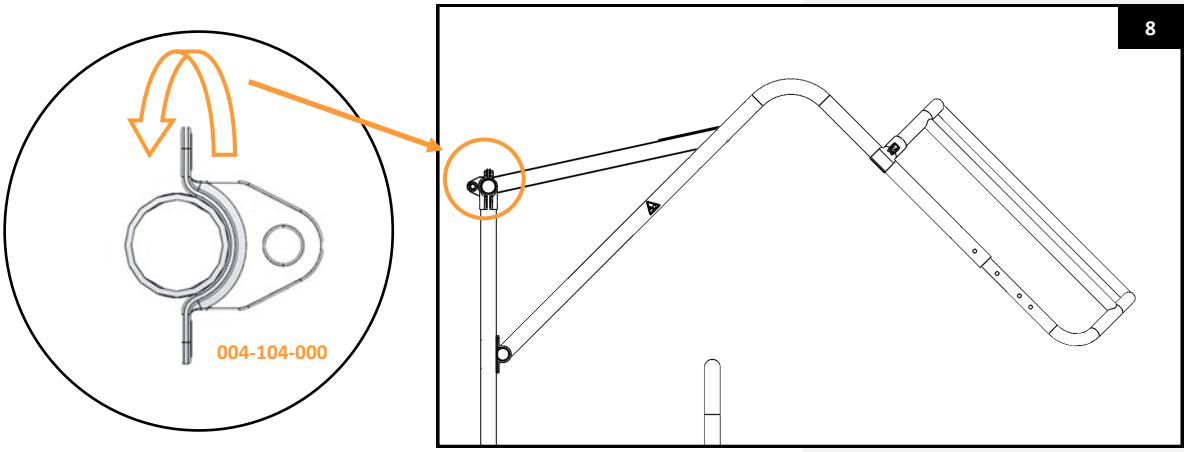

2. Dévissez la demi-coquille à 4 trous (art. no. 004-104-000) et tournez-la de 180° dans le sens inverse des aiguilles d'une montre. Resserrez ensuite la demi-coquille à 4 trous (fig. 8).

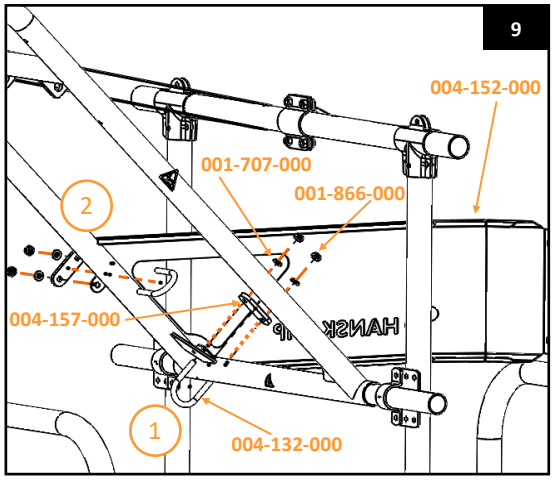

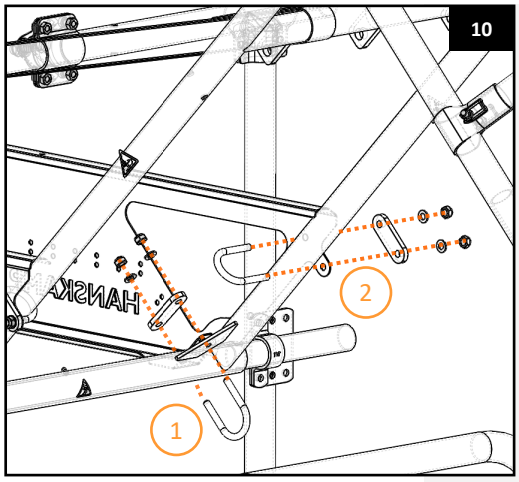

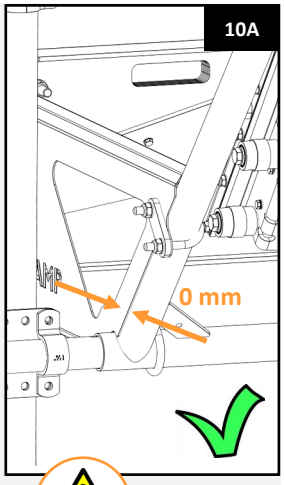

3. Monter la plaque latérale gauche (art. no. 004-152-000) sur la porte de fermeture. Placer le support de fil (art. no. 004-132-000) de l'intérieur autour du support de charnière (art. no. 004-108-000) et à travers les trous de la plaque latérale (1). Placez la plaque du support de fil (art. no. 004-157-000) sur la plaque latérale, puis placez la rondelle de blocage M10 (art. no. 001-707-000) et l'écrou de blocage M10 (art. no. 001-866-000) (2) (fig. 9).

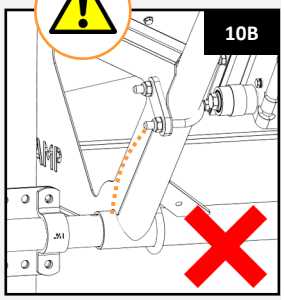

Monter la plaque latérale droite (art. no. 004-153-000) sur la porte de fermeture. Placez le support de fil (art. no. 004-132-000) de l'intérieur autour du support de charnière (art. no. 004-108-000) et à travers les trous de la plaque latérale. Placez la plaque du support de fil (art. no. 004-157-000) sur la plaque latérale, puis placez la rondelle de blocage M10 (art. no. 001-707-000) et l'écrou de blocage M10 (art. no. 001-866-000) (fig. 10).

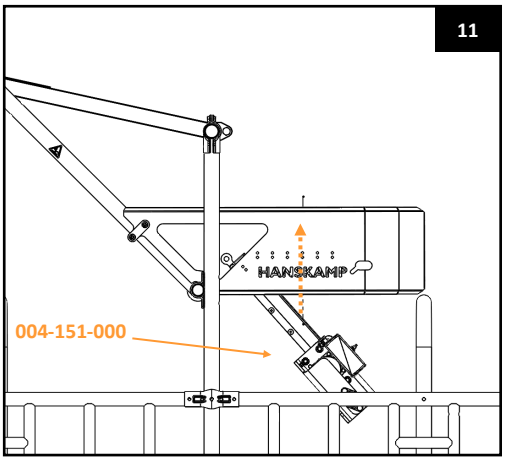

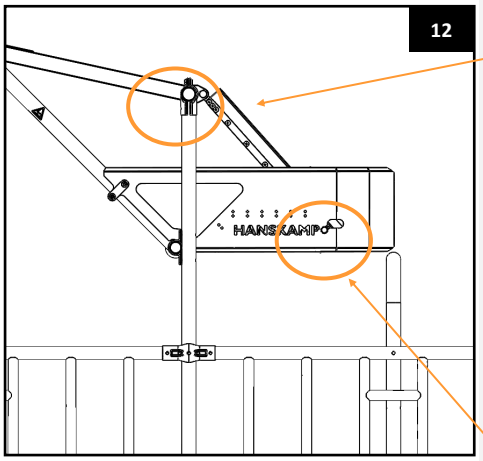

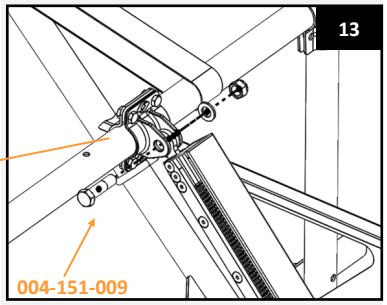

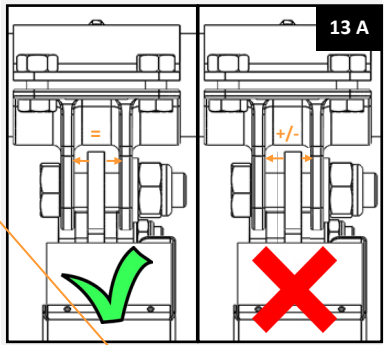



4. Placer l'actionneur (art. no. 004-151-000) en position déployée. Soulever l'actionneur dans les évidements des plaques latérales (fig. 11). Serrer les boulons pour fixer l'actionneur aux plaques latérales. Placer ensuite le boulon (art. no. 004-151-009) à travers la demi-coquille à 4 trous. Placez ensuite une rondelle et un écrou et serrez-les (fig. 13 & 14). Veillez à ce que l'œil soit monté exactement au milieu, ajustez la position de la demi-coquille à 4 trous si nécessaire (fig. 13A).

Attention ! Les graisseurs qui se trouvent sur le palier (art. no. 005-151-002) sont déjà graissés en usine et ne doivent pas être regraissés.



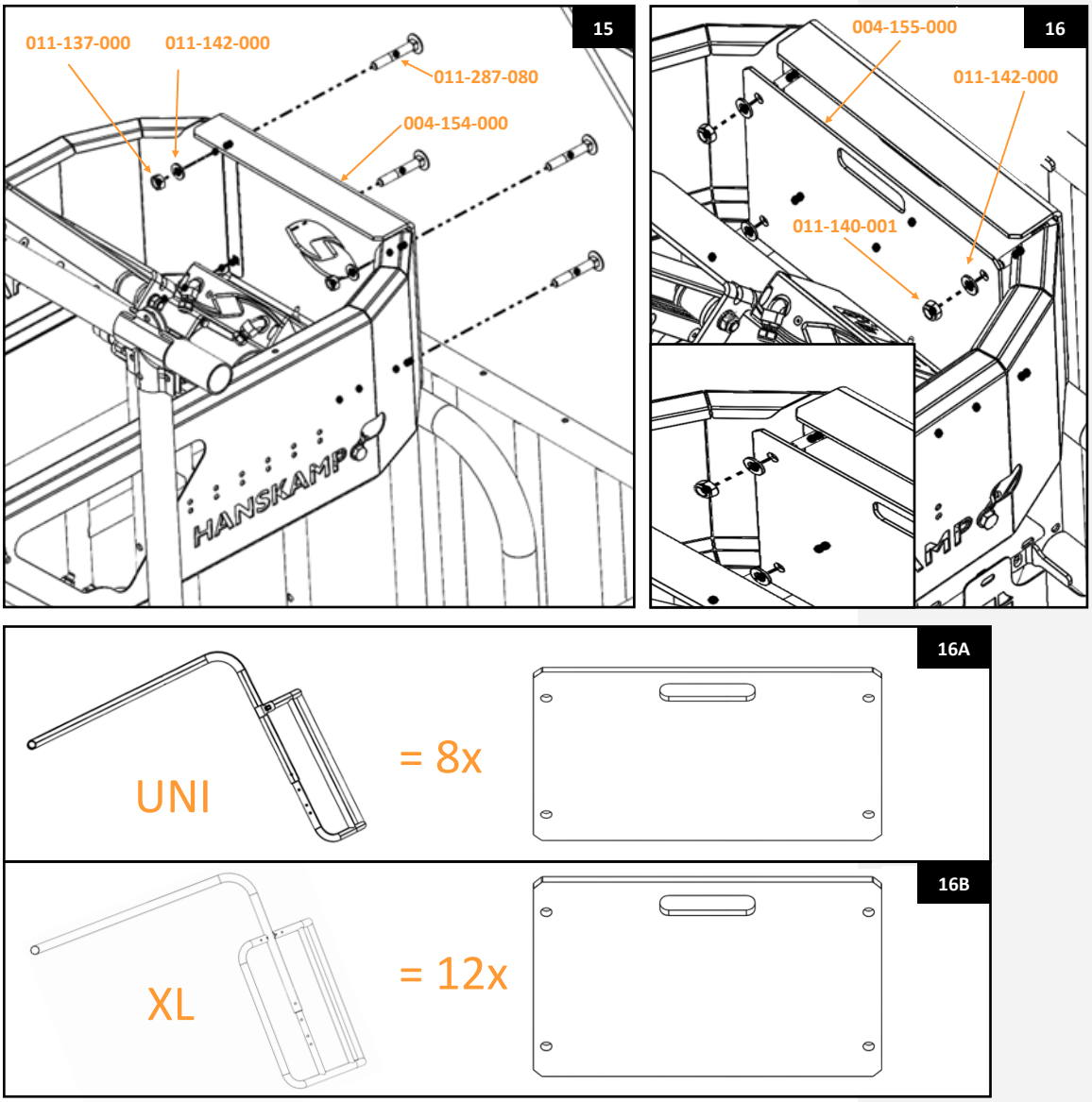

5. Monter ensuite le poids de la plaque arrière (art. no. 004-154-000) entre les deux plaques latérales. Le poids de la plaque arrière est monté à l'aide de 4 boulons (art. no. 011- 287-080). Placer les boulons dans les évidements du poids, de l'extérieur vers l'intérieur. Placez ensuite 4 rondelles de blocage (art. no. 011-142-000) et 4 écrous non bloquants (art. no. 011-137-000).

   Placez ensuite les 8 poids (art. no. 004-155-000), puis 4 rondelles (art. no. 011-142-000) et 4 écrous de blocage (art. no. 011-140-001) (fig. 16A). Pour la variante XL, il faut installer 12 poids (art. no. 004-155-000) (fig. 16B).

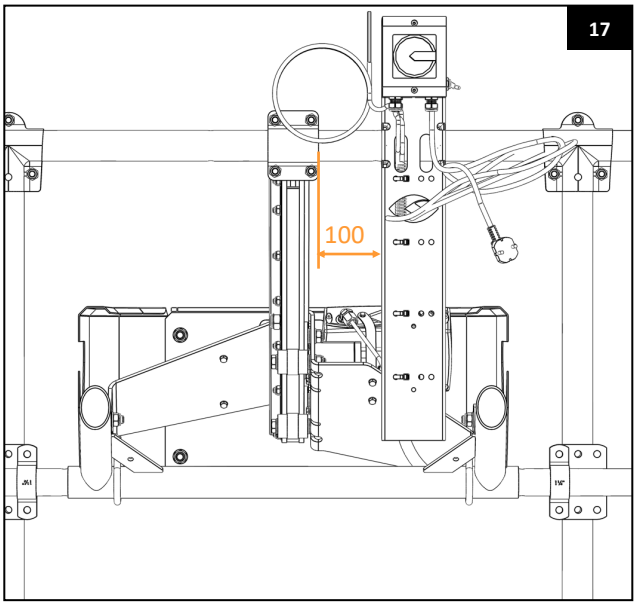

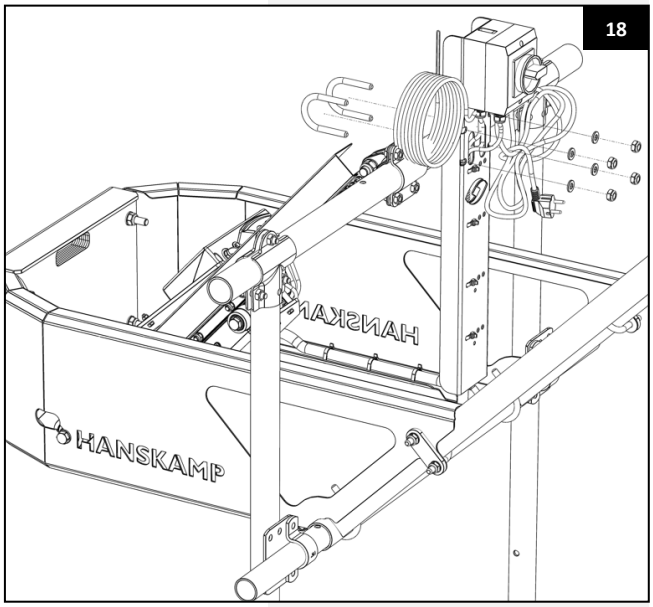

6. Placer l'interrupteur de travail sur le côté droit de l'installation à 100 mm de la charnière. Fixez la plaque de l'interrupteur de travail au tube de support à l'aide des supports de câbles. Placez l'assemblage de câbles dans la plaque latérale et fixez-le avec des colliers de serrage (fig. 19).

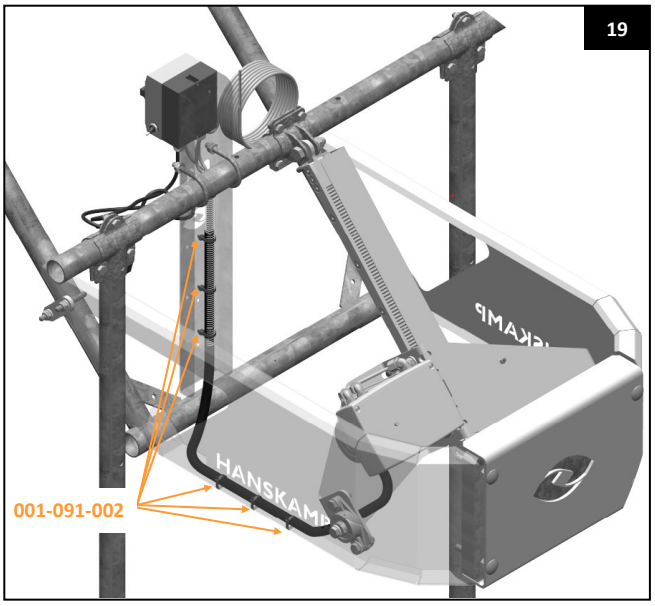

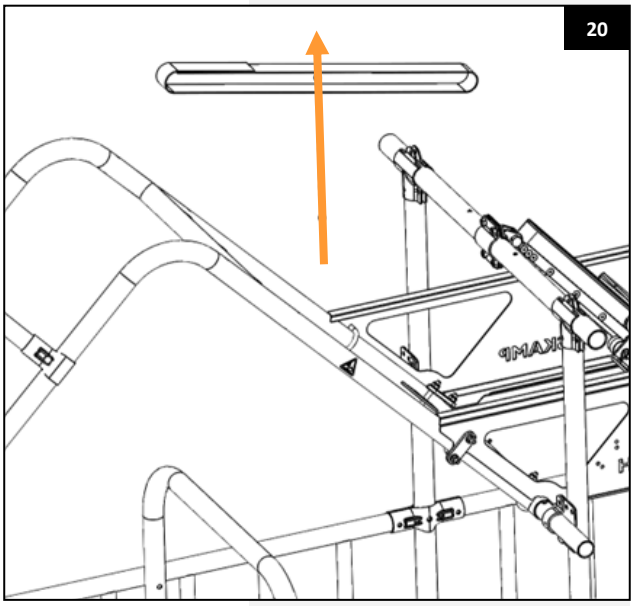

7. Retirer la sangle de tension qui maintient l'élément mobile vers le haut.

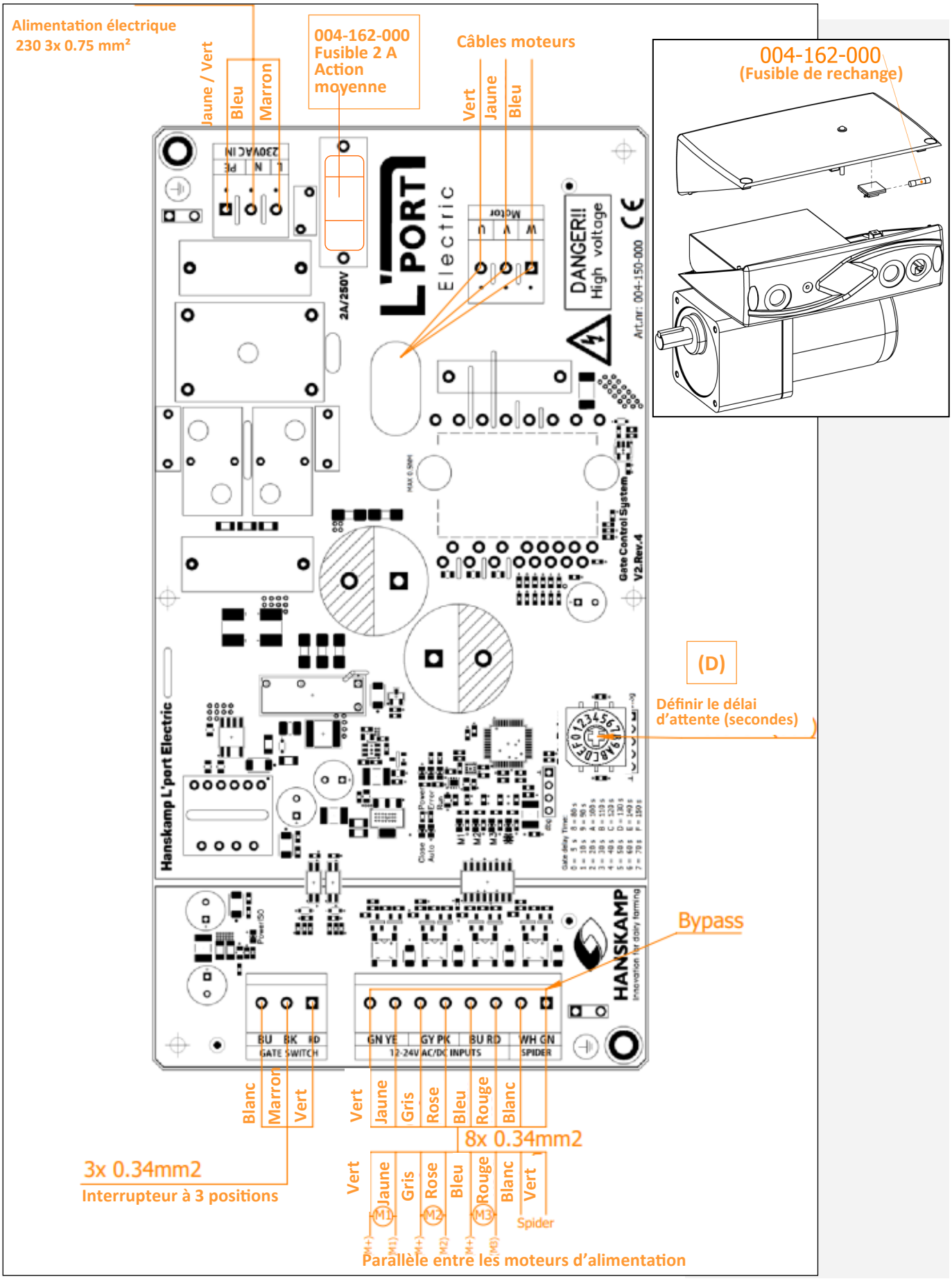
Alimentation électrique
230 3x 0.75 mm²
Jaune / Vert
Bleu
Marron
004-162-000
Fusible 2 A
Action
moyenne
Câbles moteurs
Vert
Jaune
Bleu
004-162-000
(Fusible de rechange)
Art.nr: 004-150-000
DANGER!!
High voltage
Hanskamp L'port Electric
Gate Control System
V2.Rev.4
(D)
Définir le délai
d'attente (secondes)
Bypass
BU BK RD
GATE SWITCH
GN YE GY PK BU RD WH GN
12-24V AC/DC INPUTS
SPIDER
Blanc
Marron
Vert
Vert
Jaune
Gris
Rose
Bleu
Rouge
Blanc
8x 0.34mm2
3x 0.34mm2
Interrupteur à 3 positions
Vert
Jaune
Gris
Rose
Bleu
Rouge
Blanc
Vert
Spider
M1
M2
M3
Parallèle entre les moteurs d'alimentation

Fonctionnement

Le commutateur à 3 positions vous permet de choisir entre L'port Electric ouvert (Open), L'port Electric fermé (Close) ou automatique (Auto).

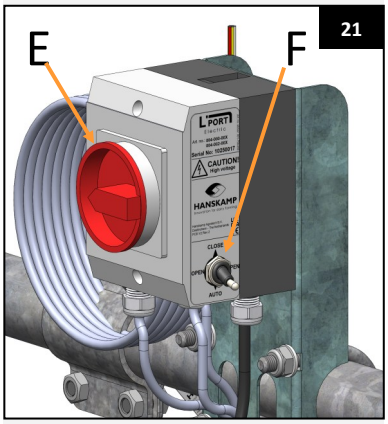

En position « automatique », la porte de fermeture L'port Electric se ferme dès qu'un moteur d'alimentation est alimenté. La porte de fermeture L'port Electric s'ouvre après une temporisation. La temporisation est réinitialisée à chaque fois qu'un moteur d'alimentation est à nouveau alimenté.

Cette temporisation peut être réglée à l'aide du commutateur à 14 positions (page 14, D) (réglage de la temporisation en secondes). Ce commutateur se trouve sur la carte de circuit imprimé. Pour ce faire, il suffit de retirer le couvercle en desserrant les 4 vis.

Ce temps de retard doit être supérieur au temps d'intervalle total des types d'alimentation utilisés. Conseil : temps d'intervalle + 25 secondes.

Signification

Pour les marques DeLaval, Fullwood, Insentec, Hokofarm et GM, régler le temps sur 40 secondes (position 4). Pour le contrôle Nedap VC : ajouter le temps d'intervalle des types d'alimentation utilisés + 25 secondes. Ainsi, pour un type d'alimentation, 40 secondes (position 4), pour deux types d'alimentation, 60 secondes (position 6) (arrondi vers le bas), etc.

Explication de l'interrupteur de position (page 14, D) temporisation

Réglage du temps en secondes

0 = 05 sec.	A = 100 sec.
1 = 10 sec.	B = 110 sec.
2 = 20 sec.	C = 120 sec.
3 = 30 sec.	D = 130 sec.
4 = 40 sec.	E = 140 sec.
5 = 50 sec.	F = 150 sec.
6 = 60 sec.	
7 = 70 sec.	
8 = 80 sec.	
9 = 90 sec.	

Démarrage/calibrage du système

Au cours du processus de calibrage, la L'port Electric déterminera ses positions extrêmes en s'ouvrant et en se fermant complètement. Le premier calibrage peut également être effectué manuellement.

Chaque fois que le système a été hors tension, les positions extrêmes seront recalculées lors du premier mouvement (ouverture et fermeture).

1. Mettre le système hors tension (basculer l'interrupteur de service ou débrancher la fiche).
2. Placer l'interrupteur (F) sur « Open » et ouvrir la barrière manuellement jusqu'à la position haute. Grâce aux contrepoids, la barrière doit être en équilibre et rester ouverte.
3. Branchez la L'port Electric sur le réseau électrique de 230V avec mise à la terre.

Attention ! Avant de mettre l'installation sous tension, vérifiez toujours que l'environnement immédiat de l'installation est libre de tout obstacle.

Attention ! Le système L'port Electric démarre automatiquement le processus de calibrage, au cours duquel le système se met automatiquement en mouvement.

4. La L'port Electric commence le processus de calibrage après une période de démarrage d'environ 25 secondes. La barrière de fermeture se déplace vers la position « ouverte ». Étant donné que la barrière se trouve déjà dans cette position, elle effectuera quelques petits mouvements.
5. Placer l'interrupteur (F) sur « Close ».
6. La L'port Electric se déplace vers la position « fermée », ce qui prend environ 25 secondes. À la fin du mouvement, la barrière effectuera à nouveau quelques petits mouvements.
7. Placer l'interrupteur (F) sur la position « Auto » ; la L'port Electric remontera. Le système est prêt à l'emploi.

Mise en service

Après l'installation : laissez la porte de fermeture L'port Electric ouverte pendant une semaine en plaçant l'interrupteur (F) sur « Open », afin que les vaches puissent s'habituer à la nouvelle installation. Ensuite, mettez l'installation en service en plaçant l'interrupteur (F) sur « Auto ».

Coupure de courant

En cas de coupure de courant, la porte de fermeture L'port Electric reste dans la position où elle se trouvait au moment de la coupure. Si la porte de fermeture est fermée alors qu'une vache se trouve dans la station d'alimentation, la vache peut ouvrir la porte en poussant dessus.

Scan for video

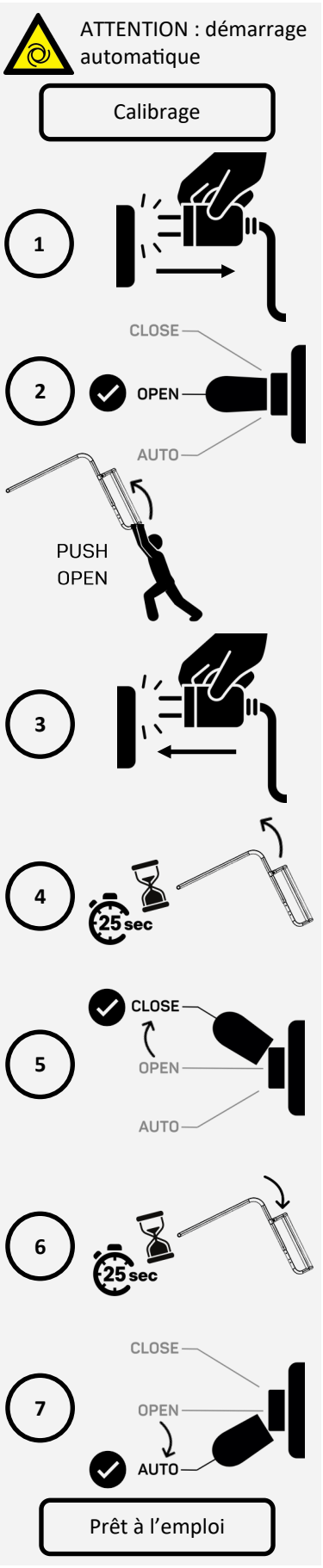

Important ! Veillez à ce que la personne qui manœuvre la barrière de fermeture L'port Electric se trouve toujours dans un endroit sûr. Lorsque la barrière de fermeture L'port Electric est en service, personne ne doit se trouver à proximité de celle-ci. Lorsque la barrière de fermeture L'port Electric est en service, personne ne doit monter sur la barrière.

Entretien

Vérifier quotidiennement l'absence de défauts et d'usure de la porte de fermeture électrique L'port. Pour ce faire, testez les sorties des moteurs d'alimentation et l'interrupteur manuel de l'actionneur. Veillez à réduire autant que possible les bruits supplémentaires et autres vibrations provoqués par le fonctionnement de la porte de fermeture L'port Electric. Par exemple, en installant un graisseur et en l'alimentant en lubrifiant.

Attention ! Lors de l'entretien, il faut toujours commencer par couper l'alimentation électrique de la station d'alimentation et de L'port Electric.

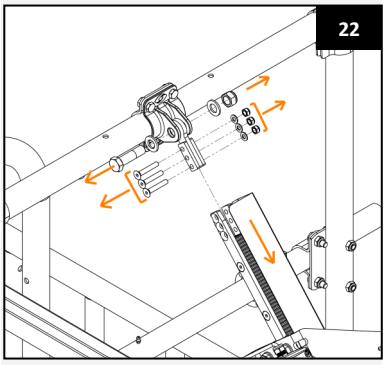

Démontage

Lors du démontage, toutes les pièces doivent être séparées par type de matériau et incluses dans le cycle de traitement des déchets prévu à cet effet.

Attention ! Lors du démontage, coupez toujours l'alimentation électrique du poste d'alimentation.

Aperçu des modifications apportées aux présentes instructions d'installation et d'utilisation

N°	Date de publication	Chapitre(s)	Remarques
1	11/2024	Tous	Première édition
1.1	07/2025	Tous	Clarifications et révisions apportées aux illustrations
1.2	11/2025	Calibration	Calibration modifiée + nouvelle vue éclatée
1.3	12/2025	Pages 1, 25	Page 1 Changement de nom de lieu. Page 25 Changement d'adresse Hanskamp.
1.4	01/2026	Pages 11, 15, 16	Page 11 : Nouvelle image. Pages 15 et 16 : mises à jour, nouvelle page insérée et calibration révisée.
1.5	04/2026	Pages 10, 11, 25, 26	Page 10 insérée en raison de nouveaux textes et illustrations. Page 12 : la fig. 13A a été modifiée afin de mieux indiquer où l'anneau doit être placé dans le collier. Page 25 : interrupteur à 3 positions modifié de 001-583-001 à 001-583-100. Page 26 : illustration de l'interrupteur à 3 positions désormais avec bornes Wago et nouveau numéro d'article 001-583-100.

Limitations de la garantie

Les coûts et dépenses résultant des éléments suivants sont exclus de la garantie :

- L'utilisation incorrecte de l'équipement, en violation des spécifications des instructions d'installation et d'utilisation ;
- Les conséquences de toute intervention de mécaniciens autres que ceux appelés par Hanskamp pour l'exécution de certains travaux ;
- Les incidents tels que le gel, la glace, le feu, l'inondation ou tout autre problème causé par un excès d'eau, et la foudre ;
- Défaut de l'installation électrique ou de la mise à la terre ;
- Les dommages causés à l'installation électrique par des parasites ou autres.

La garantie ne s'applique pas aux dommages indirects non liés à la machine elle-même. Tous les systèmes ont été testés. Toutefois, en cas de défaut, Hanskamp AgroTech BV ne peut être tenu responsable des dommages consécutifs.

Droits d'auteur et clause de non-responsabilité
Les informations contenues dans la présente publication sont fournies uniquement à titre indicatif et ne constituent pas uneoffre de vente. Les produits offerts peuvent ne pas correspondre aux illustrations. Aucune partie de cette publication ne peut être reproduite ou rendue publique sans autorisation écrite et préalable de Hanskamp AgroTech BV. Bien que la présente publication ait été élaborée avec le plus grand soin, Hanskamp AgroTech décline toute responsabilité des dommages pouvant résulter d'erreurs ou d'oublis dans la présente publication. La version néerlandaise de la présente notice d'installation et d'utilisation est la version originale. Les traductions dans les autres langues utilisent la version néerlandaise comme texte source. Hanskamp AgroTech décline toute responsabilité en cas d'écarts entre les différentes versions. En cas de doute concernant le contenu et l'exactitude d'une traduction de la notice d'installation et d'utilisation, la version néerlandaise de cette notice fait autorité.

4. FAQ

Problème courant	Cause possible	Solution
Le portail de fermeture émet un grincement au niveau du tube de charnière.	Il n'y a pas de graisse/lubrification entre le tube de charnière et l'élément mobile.	Installer un graisseur et ajouter du lubrifiant.
Le portillon s'ouvre à nouveau immédiatement après avoir mangé.	Le temps d'attente est mal réglé.	Réglez correctement le temps d'attente (voir page 15).
L'interrupteur de travail est activé, mais le portail ne répond pas.	Le fusible est grillé. Le portail ne répond pas non plus à la commande manuelle et la LED sur le boîtier de la carte de commande est éteinte.	Vérifiez si le câble est endommagé ou mal connecté. Remplacez le fusible (004-162-000, 2 A, 250 V, à fusion moyenne).

Dépannage

Le voyant d'erreur sur le circuit imprimé de L'port Electric clignote toujours quatre fois de suite en cas d'erreur, le schéma de clignotement indique une erreur. Le clignotement du voyant est long ou court, lorsque le voyant clignote longtemps, cela indique la position de l'erreur. Un schéma pourrait donc être LONG-SHORT-SHORT-SHORT, ce qui indiquerait la position 1 de l'erreur. Quatre positions indiquent une erreur :

RUN LED	
Indication LED	**Cause**
Clignotement rapide (100 ms)	Non calibré - calibrage en cours
Allumé en continu	Calibrage terminé - synchronisation de la porte active
Clignotement lent (500 ms)	Inactif - autres situations

Danger ! Le circuit imprimé du L'port Electric est porteur d'une tension dangereuse.

LED d'erreur (rouge)	Cause possible	Solution
Erreur sur la position 1 Fréquence du flash : LONG-COURT-COURT-COURT — - - -	Le moteur est devenu trop chaud et la protection thermique est active.	Le système arrête automatiquement le moteur pendant 5 minutes et le redémarre ensuite automatiquement si la température est correcte.
Erreur à la position 2 Fréquence du flash : COURT-LONG-COURT-COURT - — - -	Le système ne détecte aucun mouvement pendant 5 secondes. Un engrenage peut être défectueux.	Vérifier l'engrenage de l'entraînement. Le moteur restera éteint jusqu'à ce qu'un changement de sens de rotation soit détecté. Le sens de rotation peut être modifié à l'aide de l'interrupteur situé sur le boîtier de la carte de circuit imprimé. Si le défaut reste actif après avoir changé le sens de rotation, le variateur est défectueux.
Erreur à la position 3 Fréquence du flash : COURT-COURT-LONG-COURT - - — -	Le moteur est contrôlé mais aucun courant n'est détecté. Il peut y avoir un défaut dans le câblage de commande du moteur.	Vérifier le câblage. Le moteur reste éteint jusqu'à ce qu'un changement de direction soit détecté. Le sens de rotation peut être modifié à l'aide de l'interrupteur situé sur la boîte à circuits imprimés. Si le défaut reste actif après un changement de sens de rotation, le câblage est défectueux.
Erreur à la position 4 Fréquence du flash : COURT-COURT-COURT-LONG - - - —	Le système ne peut pas atteindre le capteur d'angle/de position. Il peut y avoir un défaut dans la carte de circuit imprimé.	Vérifier le circuit imprimé.
Erreur à la position 5 Fréquence du flash : Continu, sans motif (clignotement toutes les secondes)	Aucune application chargée sur la carte de commande.	Renvoyez le produit à Hanskamp pour la reprogrammation de la carte de commande.

Déclaration de conformité des machines achevées IIA

Selon l'annexe IIA de la directive Machines 2006/42/EC, pour les machines achevées

Nous soussignés,
La société Hanskamp AgroTech BV
Broekstraat 17
7009 ZB Doetinchem
Pays-Bas

Rédacteur(s) mandaté(s) du dossier technique :

H.J. Hanskamp,

Déclarons sous notre entière responsabilité que le produit :

L'port Electric (24VAC & 24VDC), numéros d'articles 004-080-000 & 004-082-000, Porte arrière automatique universelle, kit de conversion en port L'port Electric porte arrière universelle & XL numéros d'articles 004-080-001 & 004-082-001,

Auquel se rapporte cette déclaration est conforme aux dispositions de la ou des directives suivantes:

- Directive Machines 2006/42/EC

Le produit est également conforme aux dispositions des normes suivantes :

- NEN-EN-ISO 12100
- NEN-EN-ISO 4414
- NEN-EN-IEC 60204-1
- NEN-EN-IEC 13849-1

Si la L'port Electric porte arrière automatique n'est pas raccordée et que les consignes de sécurité prescrites ne sont pas respectées, cette déclaration de conformité n'est pas applicable et aucun droit ne peut en découler.

Fait à Doetinchem, Pays-Bas, 26-05-2025 H.J. Hanskamp



Annexe

Hanskamp peut fournir les types de portes de fermeture L'port suivants :

004-080-000	L'port Electric porte de fermeture universelle, convient à tous les types de distributeurs d'aliments hors salle de traite.
004-082-000	L'port Electric porte de fermeture XL (élément d'extension plus long), convient aux boîtes d'alimentation DeLaval FSC40(0), FP200 & Lely Cosmix S (sans boîte rouge).

Spécifications	
Alimentation électrique	230 V AC
Courant nominal	0.75 A
Fusible interne	2 A MT

Dimensions

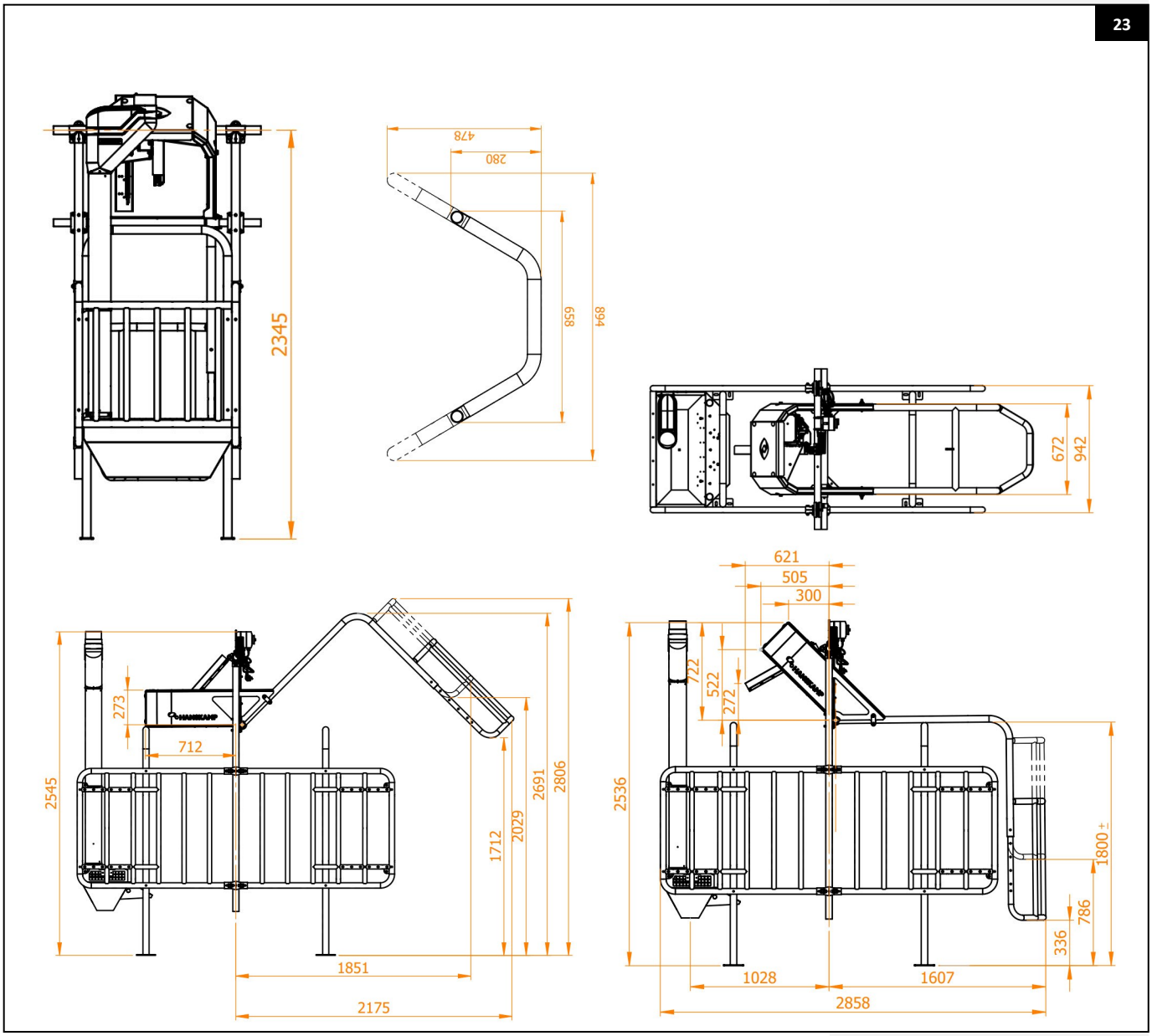

Attention ! Les dimensions sont liées à la hauteur de la barrière anti-saut (exemple de hauteur dans le dessin : 1800 mm). Pour un calcul correct des dimensions, il faut tenir compte de la hauteur de la barrière anti-saut dans la situation où elle doit être installée.

Pièces détachées

Pour l'entretien ou pour toute autre raison, il est possible de commander des pièces de rechange auprès de votre fournisseur. Veuillez utiliser les numéros d'articles indiqués sur le dessin ci-dessous.

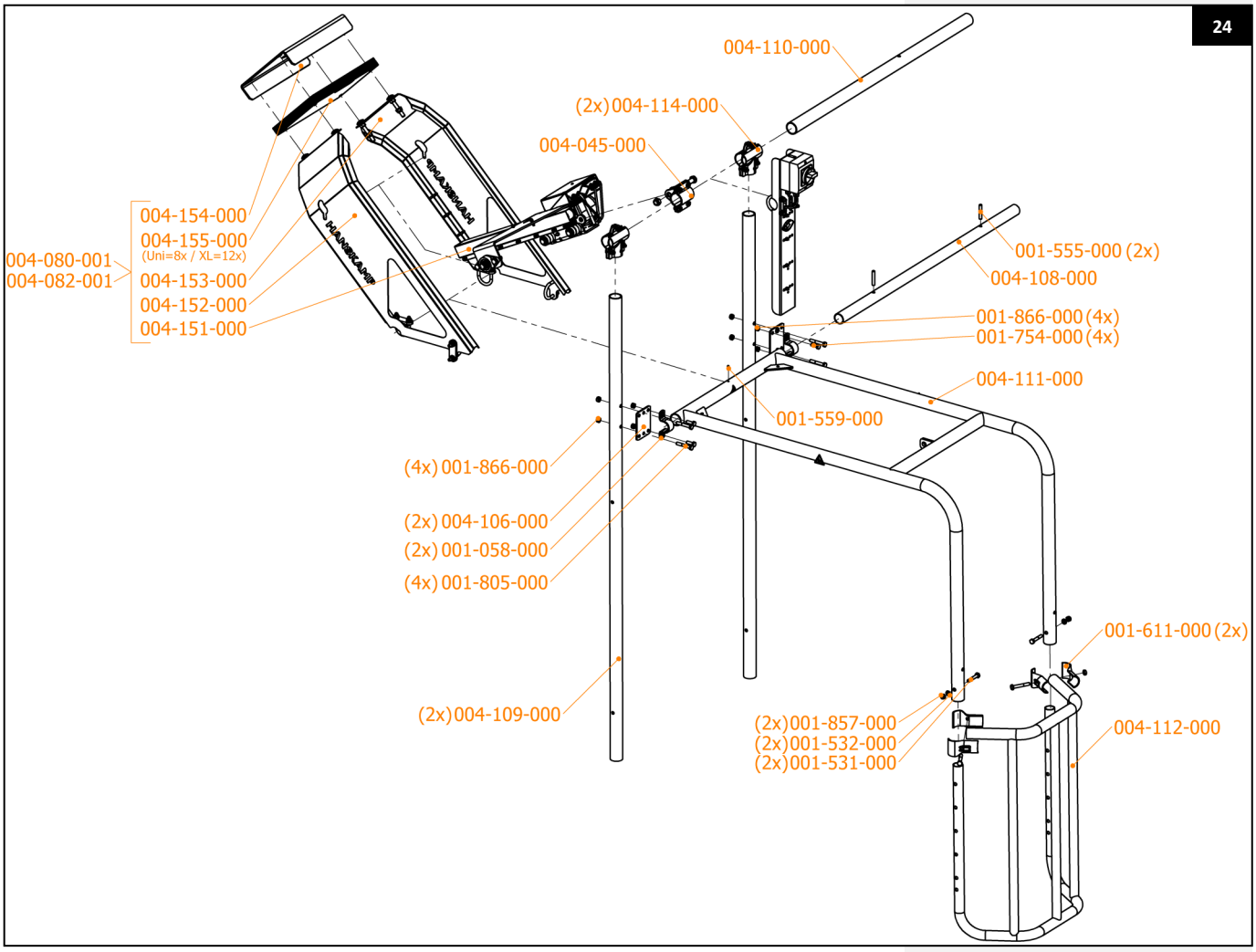

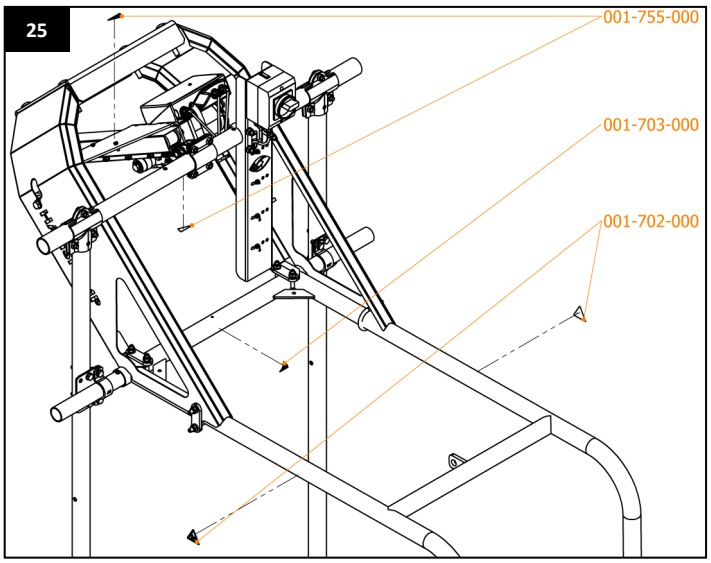

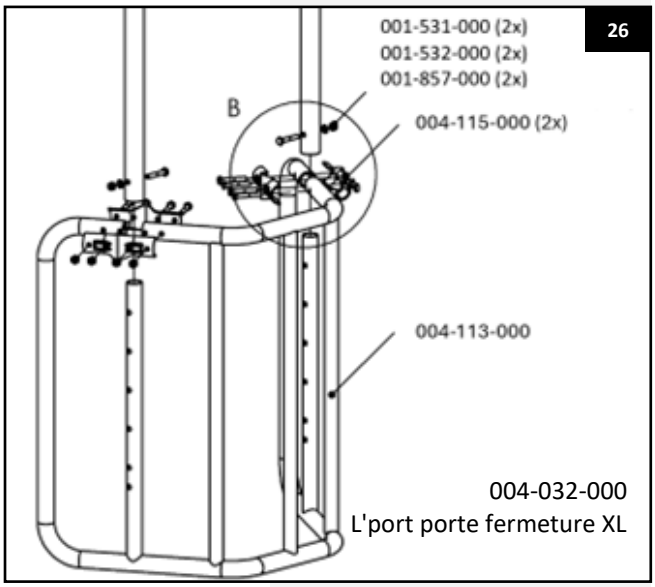

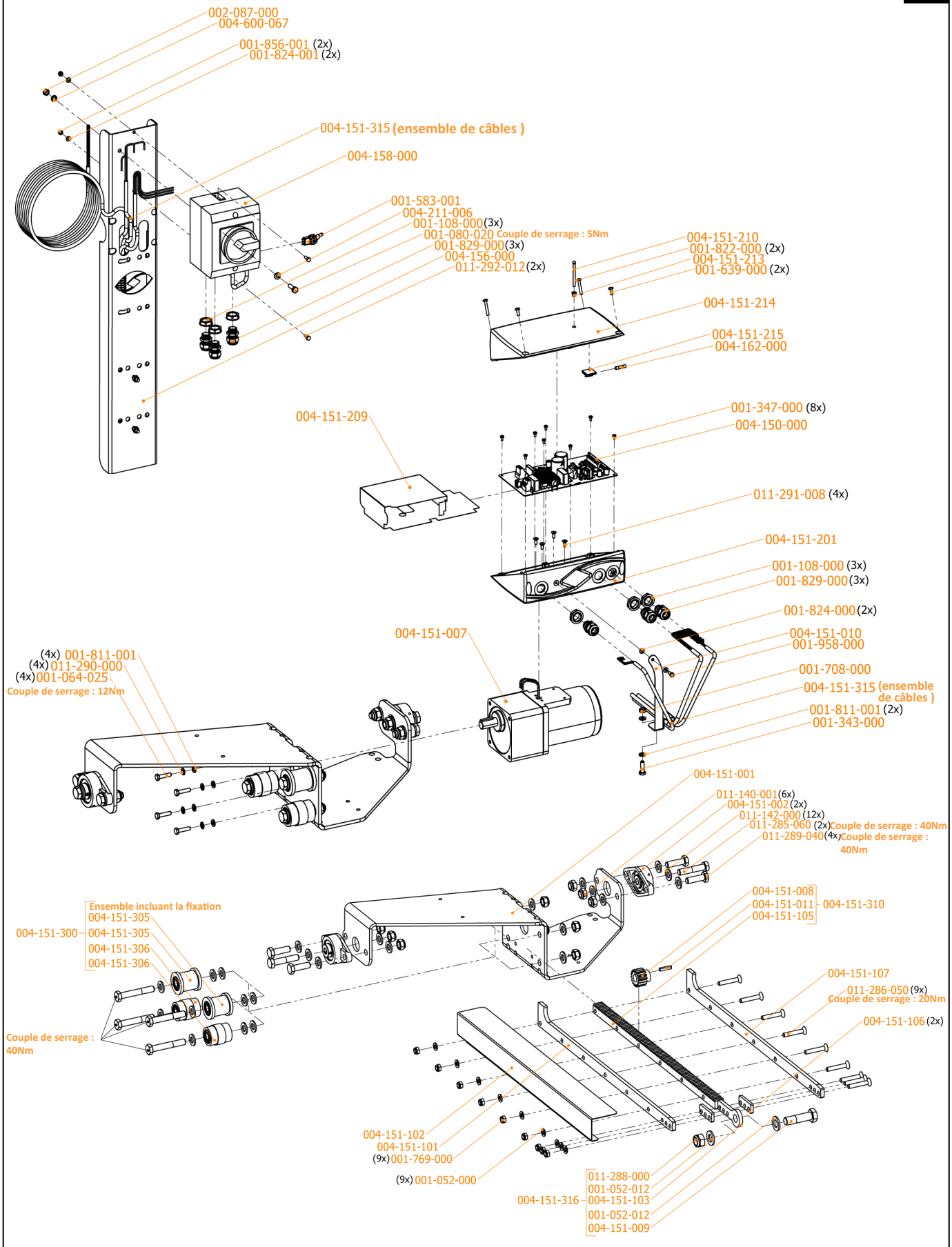
002-087-000
004-600-067
001-856-001 (2x)
001-824-001 (2x)
004-151-315 (ensemble de câbles)
004-158-000
001-583-001
004-211-006
001-108-000 (3x)
001-080-020 Couple de serrage : 5Nm
001-829-000 (3x)
004-156-000
011-292-012 (2x)
004-151-210
001-822-000 (2x)
004-151-213
001-639-000 (2x)
004-151-214
004-151-215
004-162-000
004-151-209
001-347-000 (8x)
004-150-000
011-291-008 (4x)
004-151-201
001-108-000 (3x)
001-829-000 (3x)
001-824-000 (2x)
004-151-010
001-958-000
001-708-000
004-151-315 (ensemble de câbles)
001-811-001 (2x)
001-343-000
004-151-007
(4x) 001-811-001
(4x) 011-290-000
(4x) 001-064-025
Couple de serrage : 12Nm
004-151-001
011-140-001 (6x)
004-151-002 (2x)
011-142-000 (12x)
011-285-060 (2x) Couple de serrage : 40Nm
011-289-040 (4x) Couple de serrage : 40Nm
004-151-008
004-151-011
004-151-105
004-151-310
Ensemble incluant la fixation
004-151-300
004-151-305
004-151-305
004-151-306
004-151-306
Couple de serrage : 40Nm
004-151-107
011-286-050 (9x)
Couple de serrage : 20Nm
004-151-106 (2x)
004-151-102
004-151-101
(9x) 001-769-000
(9x) 001-052-000
011-288-000
001-052-012
004-151-316
004-151-103
001-052-012
004-151-009

004-061-000 Sac de pièces L'port matériel de montage		
N° Art.	**Description**	**Quantité**
001-376-000	Sac à fermeture zip 150x200mm 50my transparent	1x
001-531-000	Boulon M10x60 DIN 931 A2	2x
001-532-000	Rondelle M10 A2 DIN 125/1A	2x
001-555-000	Goupille de serrage 10x60 lourde DIN 1481 acier inoxydable A2	2x
001-559-000	Graisseur M6x1 DIN 71412 sw7H1 galvanisé	1x
001-702-000	Autocollant de mise en garde contre le piégeage des mains	2x
001-703-000	Autocollant de mise en garde contre les risques d'impact	1x
001-754-000	Vis M10x20mm DIN 933 8.8 galvanisé	4x
001-805-000	Boulon M10x70 DIN 931 8.8 galvanisé	4x
001-857-000	Ecrou autobloquant M10 A2 DIN 958 revêtu GL	2x
001-866-000	Ecrou autobloquant M10 DIN 985 8.8 galvanisé	8x
004-127-000	Insert rond 1¼" (Ø42.4) gris	2x
004-206-000	Insert rond 1.7/8' x 1.0-3.0mm	2x

004-161-100 Sac de matériaux de fixation		
N° Art.	**Description**	**Quantité**
000-993-000	Sac en plastique LDPE transparent	1x
001-052-012	Rondelle M16 (30x3) DIN 125A A2	2x
001-091-002	Attache autobloquante 4,8x370 mm, noire	20x
001-707-000	Rondelle M10 DIN 125A électro-galvanisée	12x
001-866-000	Écrou autobloquant M10 8.8 électro-galvanisé	12x
004-132-000	Support métallique 1½" galvanisé, M10	6x
004-157-000	Plaque de support métallique 8 mm	4x
011-137-000	Écrou M12 A2 DIN 934 ve200	4x
011-140-001	Rondelle M12 DIN 125 A2	6x
011-142-000	Écrou autobloquant M12 DIN 985 A2	12x
011-285-060	Boulon M12x60 DIN 931 A2	2x
011-287-080	Vis à tête cylindrique M12x90 DIN 603 A2, filetage complet	4x
011-288-000	Écrou autobloquant M16 DIN 985 A2	1x

004-056-000 & 004-058-000 Sac de pièces L'port Electric porte de fermeture universelle & XL		
N° Art.	**Description**	**Quantité**
000-993-000	LDPE Sacs en plastique transparents 30 x 42 cm épaisseur 0.10 mm	1x
001-058-000	Support de capotage complet 1¼" galvanisé à chaud	2x
001-611-000	Collier de serrage en T en 2 parties 1½"x1¼" incl. 1 boulon M10x70	2x
004-045-000	Demi-coquille double à 4 trous entièrement galvanisée à chaud pour porte de fermeture L'port	1x
004-061-000	Sachet de pièces Matériel de montage L'port	1x
004-106-000	Plaque de montage pour tuyau LP galvanisé	2x
004-109-000	Tubes de pied LP 1½" x 3.25 l=1976 mm	2x
004-114-000	Collier de serrage en T à 3 trous 1½" x 1½" galvanisé	2x
004-115-000	Double T-clamp 1½" x 1¼" galvanisé **	2x

* Article disponible uniquement pour la L'port Electric Universelle

** Article disponible seulement pour la L'port XL Electric élément d'extension

004-160-000 Coffret SET 1		
N° Art.	**Description**	**Quantité**
004-151-000	Actionneur, avec commande, crémaillère, roulements et support de montage	1x
010-080-000	Instructions d'installation et d'utilisation	1x
010-401-000	Boîte SET 1 pour actionneur	1x

004-161-000 Coffret SET 2		
N° Art.	**Description**	**Quantité**
004-151-009	Boulon à charnière M16x60 (SPÉCIAL)	1x
004-152-000	Plaque latérale gauche	1x
004-153-000	Plaque latérale droite	1x
004-154-000	Poids - plaque arrière avec logo	1x
004-161-100	Sachet de matériel de fixation SET2	1x
010-402-000	Boîte SET 2 pour actionneur	1x

004-080-001 & 004-082-001 Conversion Kit Uni + XL		
N° Art.	**Description**	**Quantité**
004-155-000	Poids avec poignée	8x* 12x**
004-160-000	Boîte SET 1 avec actionneur et câble	1x
004-161-000	Boîte SET 2 avec plaques latérales et matériel de fixation	1x

004-151-000 Actionneur		
N° Art.	Description	Quantité
001-108-000	Contre-écrou M16	6x
001-164-000	Câble d'alimentation 5 m avec fiche 230 V	1x
001-593-000	Câble LiYY 8x0,34 mm, longueur 8 m	1x
001-758-000	Autocollant L'port Electric porte de fermeture	1x
001-829-000	Presse-étoupe M16x1,5	6x
004-150-000	PCB L'port Electric	1x
004-151-002	Bloc de palier avec graisseur	2x
004-151-305	Roulette de guidage supérieure	2x
004-151-306	Roulette de guidage inférieure	2x
004-151-007	Moteur avec réducteur triphasé	1x
004-151-310	Crémaillère avec pignon et clavette	1x
004-151-201	Boîtier inférieur	1x
004-151-315	Faisceau de câbles avec gaine spiralée	1x
004-151-209	Couvercle de protection transparent pour PCB	1x
004-151-210	Guide de lumière pour LED PMMA	1x
001-583-100	Interrupteur à 3 positions	1x
004-151-213	Entretoise noire pour guide de lumière	1x
004-151-214	Boîtier supérieur avec joint	1x
004-151-215	Porte-fusible, autocollant, noir	1x
004-158-000	Interrupteur de commande	1x
004-162-000	Fusible, à action médium 2A 250V	1x
001-052-000	Rondelle M8 (8.4) DIN 125A A2	9x
001-064-025	Boulon M6x25 DIN 933 A2	4x
001-080-020	Boulon M6x20 DIN 933 électro-galvanisé 8.8	1x
001-342-001	Attache-câble 3,6x140 mm, blanc	2x
001-342-002	Attache-câble 3,6x200 mm, noir	1x
001-343-000	Boulon M6x20 A2 DIN 933	3x
001-347-000	Vis métallique M3x6 A2 DIN 7985, tête Phillips	8x
001-639-000	Vis métallique M4x10 A2 DIN 7985	2x
001-708-000	Écrou autobloquant M6 A2 DIN 985	3x

Continuation 004-151-000 Actionneur		
N° Art.	Description	Quantité
001-769-000	Écrou autobloquant M8 A2 DIN 985	9x
001-811-001	Rondelle M6 DIN 125A A2	6x
001-822-000	Vis métallique M4x25 A2 DIN 7985	2x
001-824-000	Rondelle M4 A2 DIN 125	2x
001-824-001	Rondelle M4 DIN 125 Électrozinguée	2x
001-856-001	Écrou autobloquant M4 DIN 985 Électrozingué	2x
001-958-000	Boulon hexagonal M4x10 mm A2 DIN 933	1x
002-087-000	Écrou autobloquant M6 Électrozingué DIN 985	1x
004-151-001	Plaque d'actionnement 6 mm en acier inoxydable	1x
004-151-010	Serre-câble en acier inoxydable 304	1x
004-151-101	Plaque latérale pour rack 8 mm en acier inoxydable	1x
004-151-102	Protection/bouclier pour rack	1x
004-151-103	Œillet de fixation pour rack	1x
004-151-106	Plaque de remplissage pour rack	2x
004-151-107	Plaque latérale pour rack, 8 mm en acier inoxydable	1x
004-156-000	Plaque de commutation	1x
004-211-006	Rondelle M6 DIN 125A Électro-galvanisée	1x
004-600-067	Rondelle élastique M6 DIN 6798 EV	1x
011-140-001	Écrou autobloquant M12 DIN 985 A2	10x
011-142-000	Rondelle M12 DIN 125 A2	28x
011-285-060	Boulon M12x60 DIN 931 A2	2x
011-285-080	Boulon M12x80 DIN 931 A2	4x
011-286-050	Vis à tête cylindrique à six pans creux M8x50 DIN 7991 A2	9x
011-289-040	Boulon M12x40 DIN 933 A2	4x
011-290-000	Rondelle élastique M6 DIN 127B A2	4x
011-291-008	Vis à tête cylindrique à six pans creux M4x8 DIN 7991 EV 8.8	4x
011-292-012	Boulon M4x12 DIN 933 EV 8.8	2x

Pieces détachées

004-151-300 Jeu de quatre roues de course

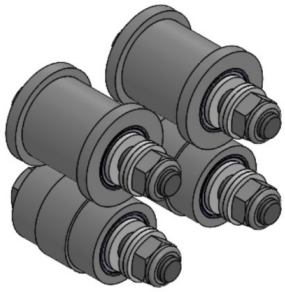

004-151-305 2x roue de guidage supérieure

004-151-306 2x roue de guidage inférieure

004-162-000 Fusible Ø5x20 à fusion moyenne 2A 250V



004-151-315 Faisceau de câbles avec câbles d'alimentation, de signal et de commutation, y compris spirale



004-151-310 Crémaillère avec pignon et clavette

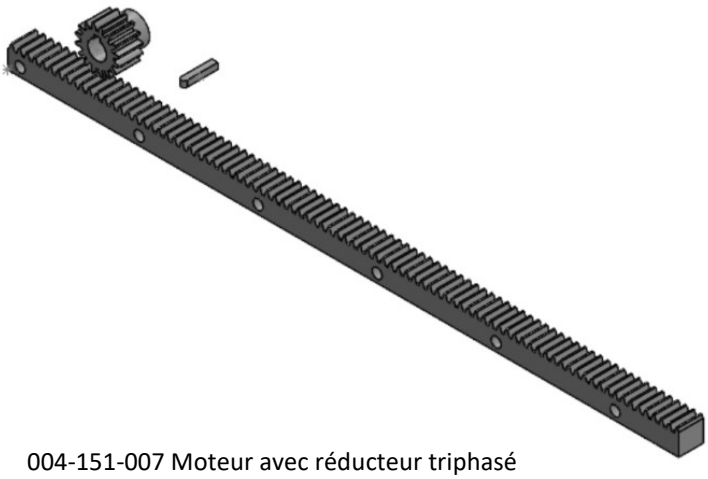

004-151-316 Œillet avec boulon et écrou pour fixer le support à la porte de fermeture L'port

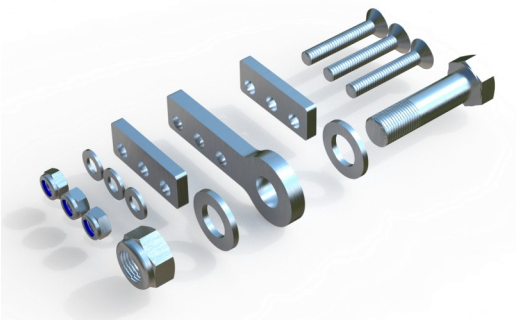

004-151-007 Moteur avec réducteur triphasé

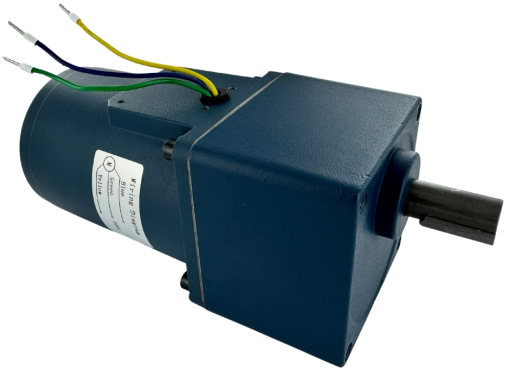

004-158-000 Interrupteur de travail



001-583-100 Interrupteur 3-positions

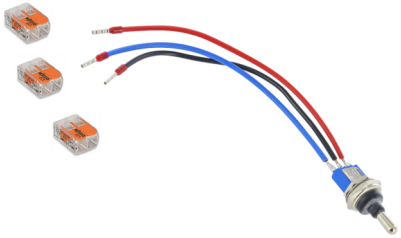

004-150-000 L'port Electric PCB



Hanskamp AgroTech BV
Xenonstraat 6
7031 HX Wehl
The Netherlands
Tel : +31 (0)314 - 393 797
www.hanskamp.com

Hanskamp département de France
85 A Grande Rue
69780 TOUSSIEU
FRANCE
Tel : +33 (0)4 72 48 29 86
info@hanskamp.fr
www.hanskamp.fr

Suivez nous sur :