Mounting Kit 4245

For Lely Cow Identification

Bevestigingskit voor Lely herkenning
Mounting Kit for Lely Cow Identification
Montagesatz für Lely Kuherkennung
Kit de montage pour la détection des vaches Lely

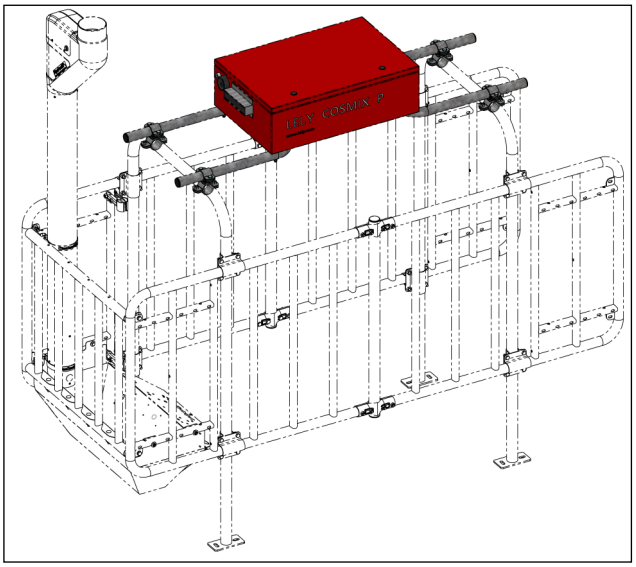

Instructions d'installation et d'utilisation **FR**

HANSKAMP
Innovation for dairy farming

Numéro d'article : 010-231-000

Date : Décembre 2025
Version 2.1 - Traduit du manuel d'instructions d'origine

Wehl,
Pays-Bas
www.hanskamp.fr

1. Pièces du kit de montage

Vérifiez que toutes les pièces (fig. 1) sont présentes dans l'emballage avant de commencer l'installation. Fig. 1 montre 1 jeu. Une boîte contient 2 jeux : 1 jeu pour l'avant et 1 jeu pour l'arrière.

4x 001-671-000	support transversal soudé 1½" x 1¼" galvanisé à chaud
4x 004-127-000	insert rond 1¼" (Ø42,4) gris
8x 004-211-000	rondelle M8 DIN 125 8.8ev
2x 004-241-000	Tube en U 1¼ (Ø42,4) galvanisé thermiquement pour kit de montage Lely
4x 011-116-000	écrou borgne M8 DIN 1587ev
4x 011-118-000	boulon hexagonal M8x55 DIN 931 8.8ev

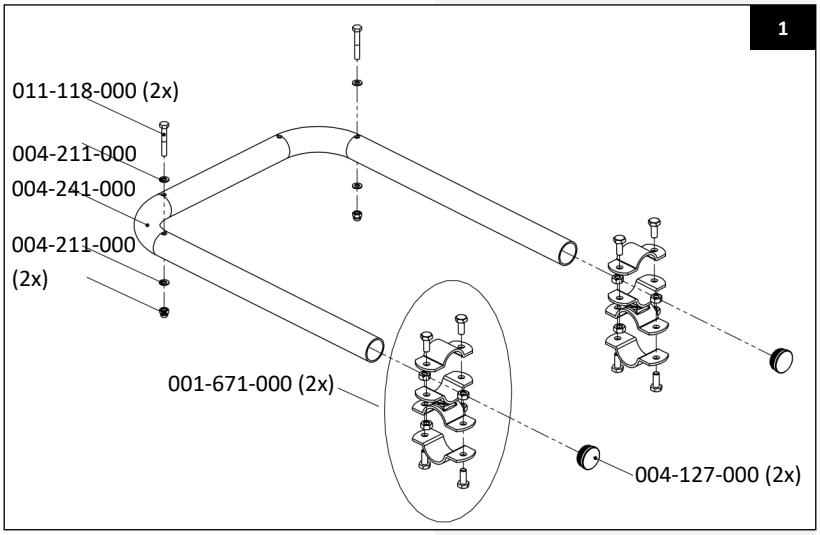

2. Montage des supports de capuchon transversal

Montez les 4 colliers de serrage à tête croisée (art. n° 001-671-000) comme indiqué sur les 2 cadres de la FeedStation.

Attention ! Ne serrez pas trop fort pour l'instant.

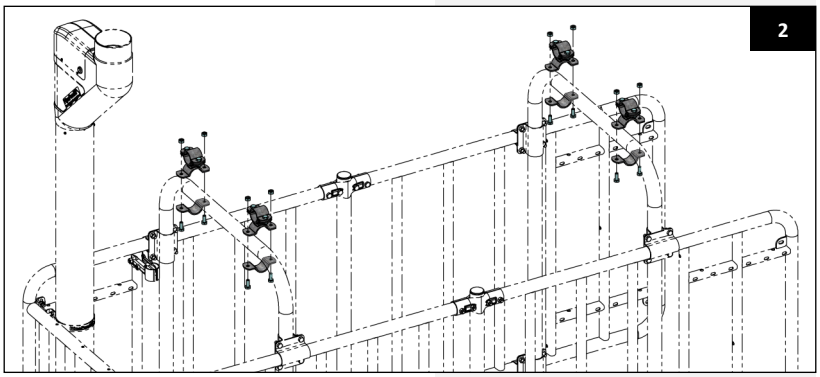

3. Assemblage de tube en U

Fixez le tube en U (art. no. 004-241-000) aux colliers de serrage. Assurez-vous qu'il est bien aligné au milieu. La partie du collier placée sur le cadre peut alors être serrée.

Ne serrez pas trop les supports du capuchon supérieur, afin que les tubes en U puissent toujours coulisser vers l'avant et vers l'arrière

Attention ! Montez les colliers de serrage droits, de sorte que les tubes en U soient horizontaux au-dessus de la FeedStation. Utilisez un niveau à bulle si nécessaire.

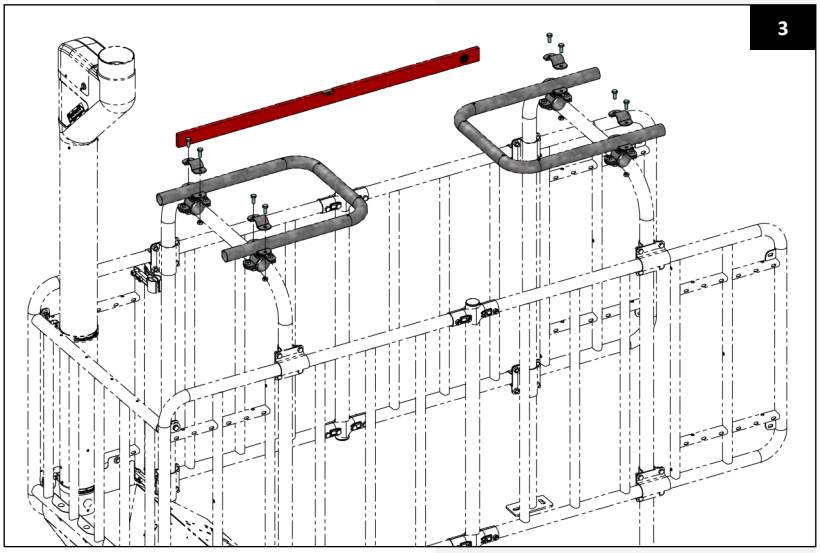

4. Trous de montage

Pour monter l'unité Lely, un trou supplémentaire doit d'abord être percé. Voir image 4.

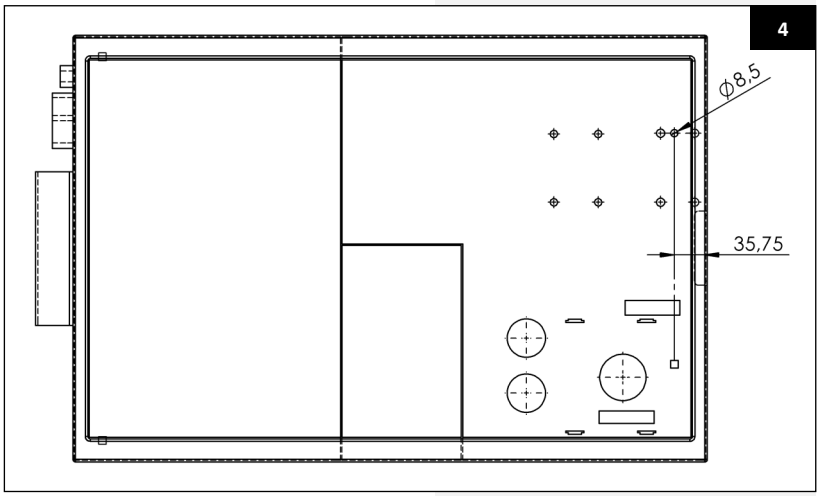

5. Assemblage de l'unité Lely

Placez maintenant l'unité Lely sur les deux tubes en U. Pour l'avant, utilisez les deux trous de fixation extérieurs des tubes en U et pour l'arrière, les deux trous du milieu. Serrez correctement les boulons.

L'unité et les tubes en U peuvent maintenant être déplacés vers l'avant et vers l'arrière pour un positionnement idéal. Serrez ensuite correctement les supports de capot des colliers de serrage transversaux

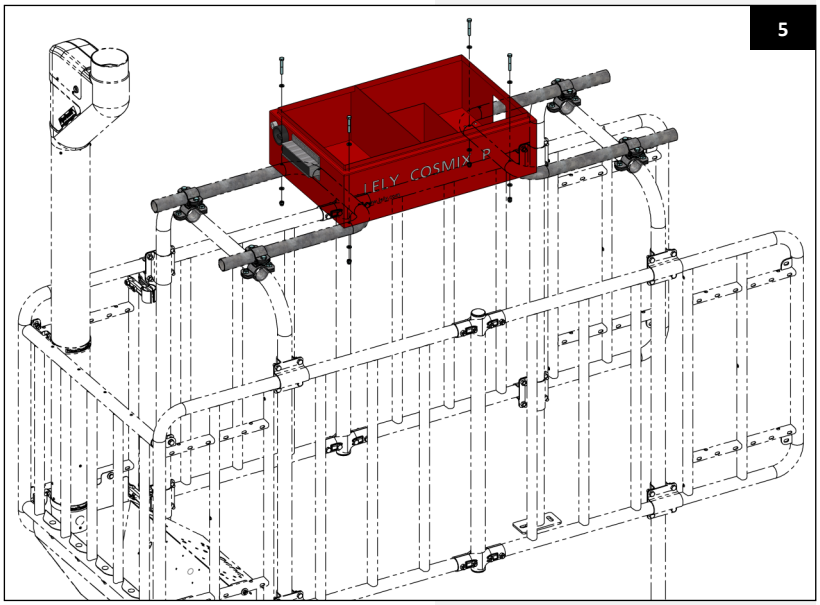

6. Finition

Meulez maintenant les extrémités des tubes en U pour obtenir un ensemble compact et élégant. Les inserts ronds peuvent ensuite être montés.

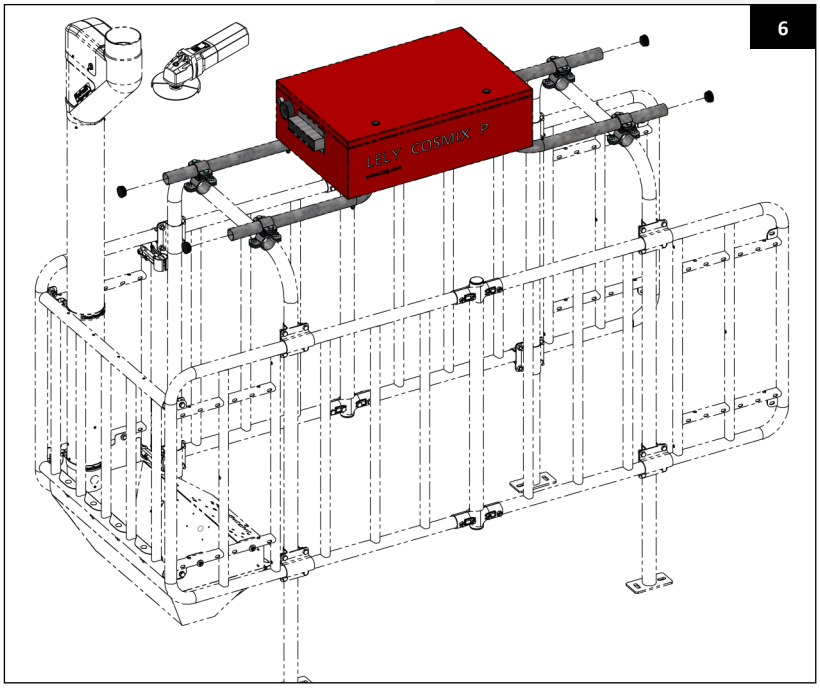

Hanskamp AgroTech BV
Xenonstraat 6
7031 HX Wehl
The Netherlands
Tel : +31 (0)314 - 393 797
www.hanskamp.com

Hanskamp France
85 A Grande Rue
69780 TOUSSIEU
FRANCE
Tel : +33 (0)4 72 48 29 86
info@hanskamp.fr
www.hanskamp.fr

Suivez nous sur :