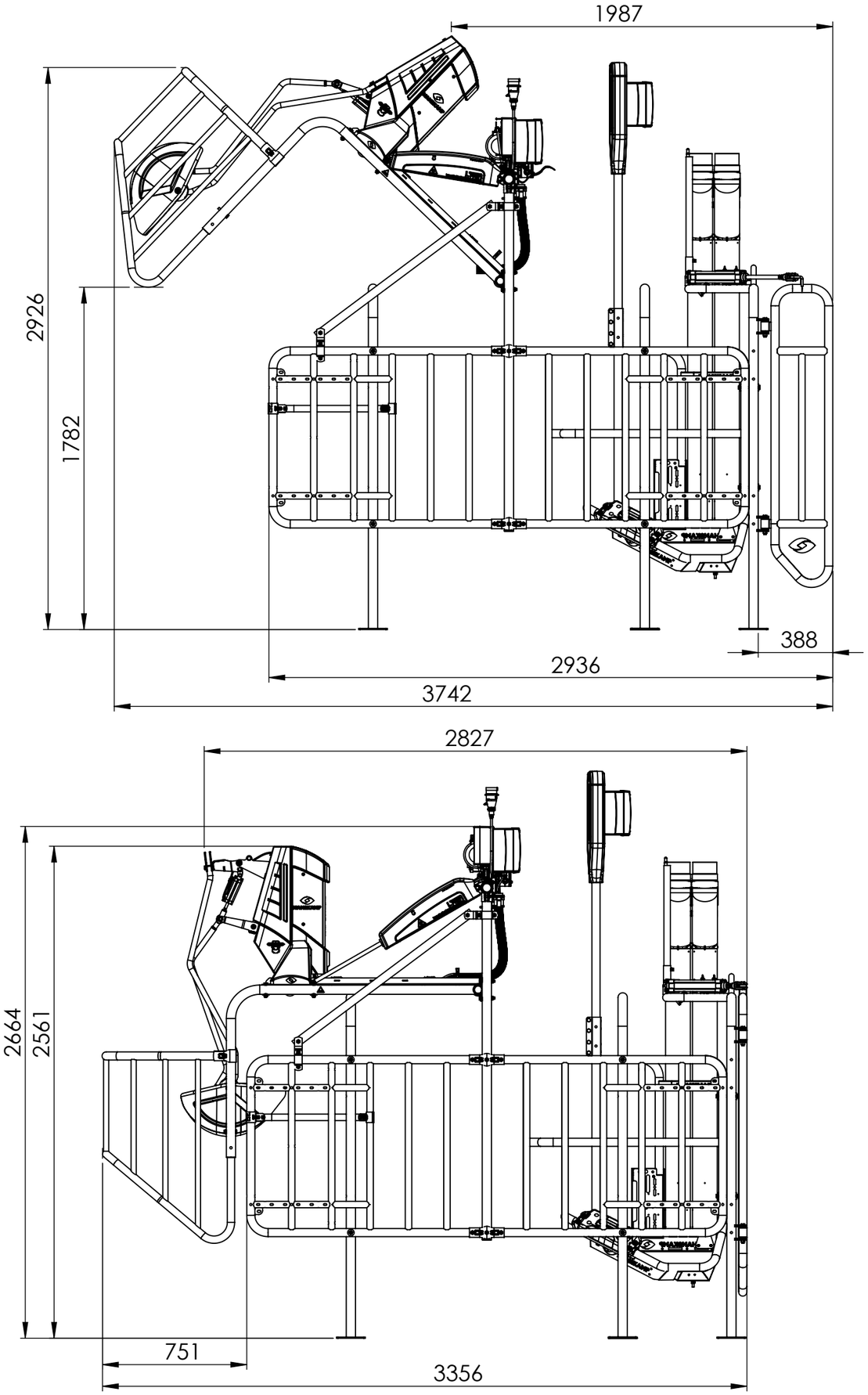
1987
2926
1782
388
2936
3742

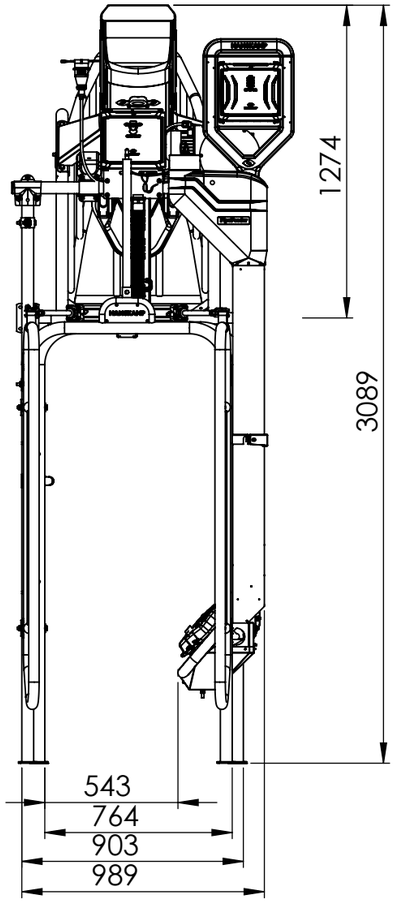
1274
3089
543
764
903
989

2827
2664
2561
751
3356

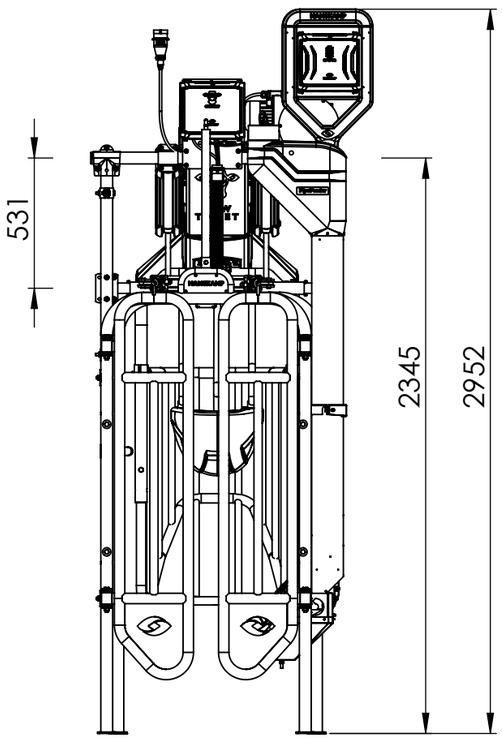
531
2345
2952