FeedStation Walk-Through Extended

044-060-001 bis 044-090-001
& 044-060-002 bis 044-090-002

Futterstation
Voerstation
Out of parlour feeder
Distribution alimentation concentré (DAC)

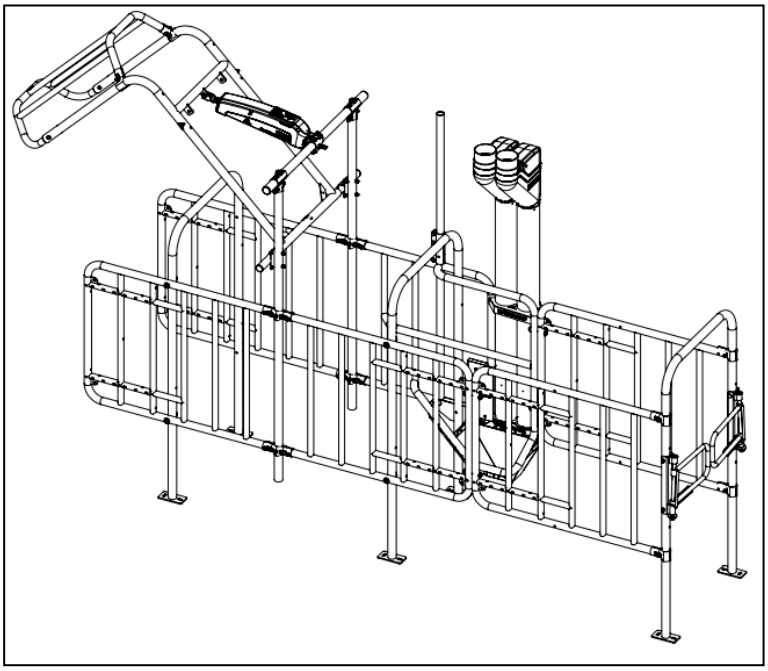

Serviceinformation **DE**

HANSKAMP
Innovation for dairy farming

Artikelnummer: 010-330-000

Datum: Dezember 2025
Version 1.2 - Übersetzung der Originalbetriebsanleitung
Gemäß Anhang 1 Kapitel 1.7.4 Maschinenrichtlinie 2006/42/EG

Wehl,
The Netherlands
www.hanskamp.com

1

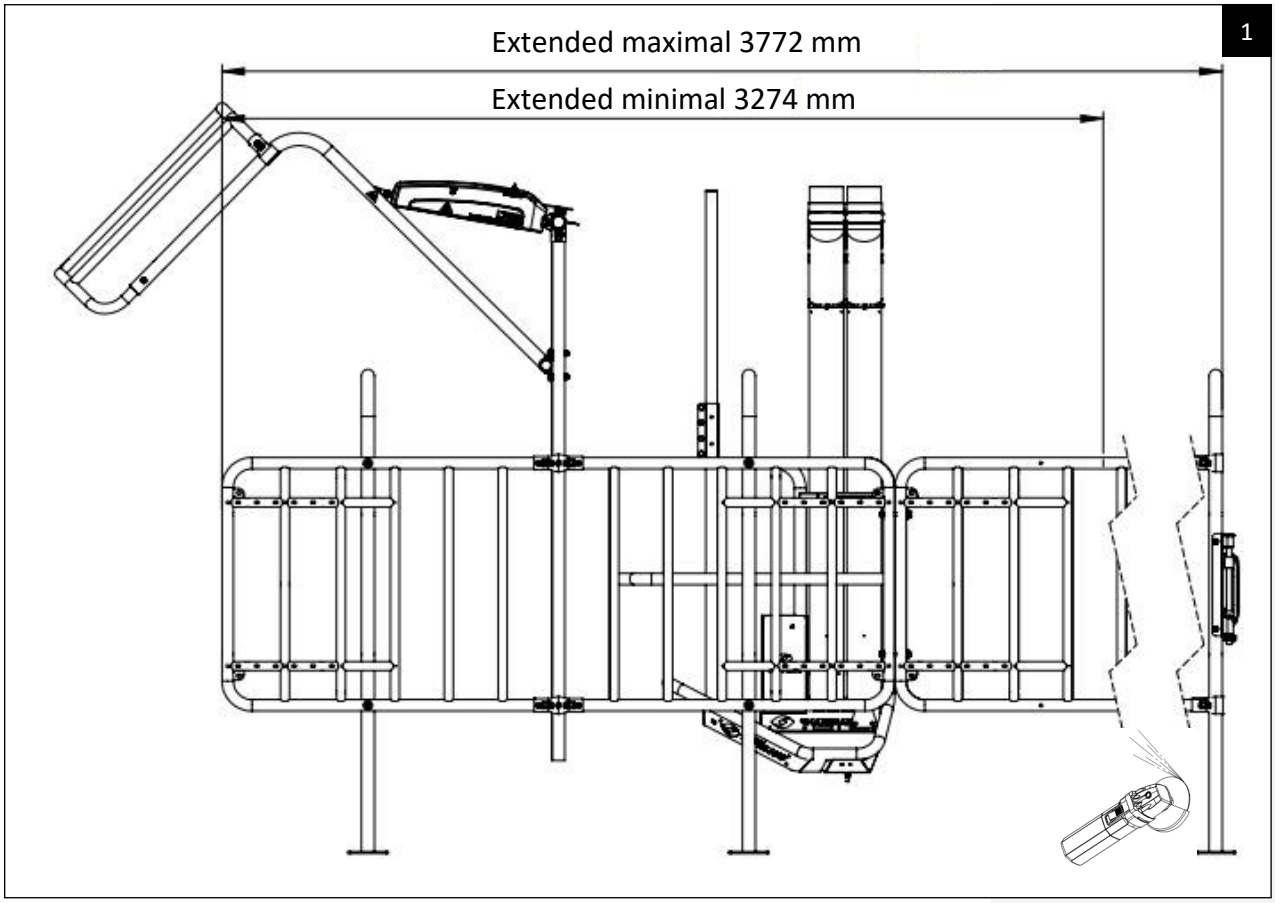
Extended maximal 3772 mm
Extended minimal 3274 mm

2

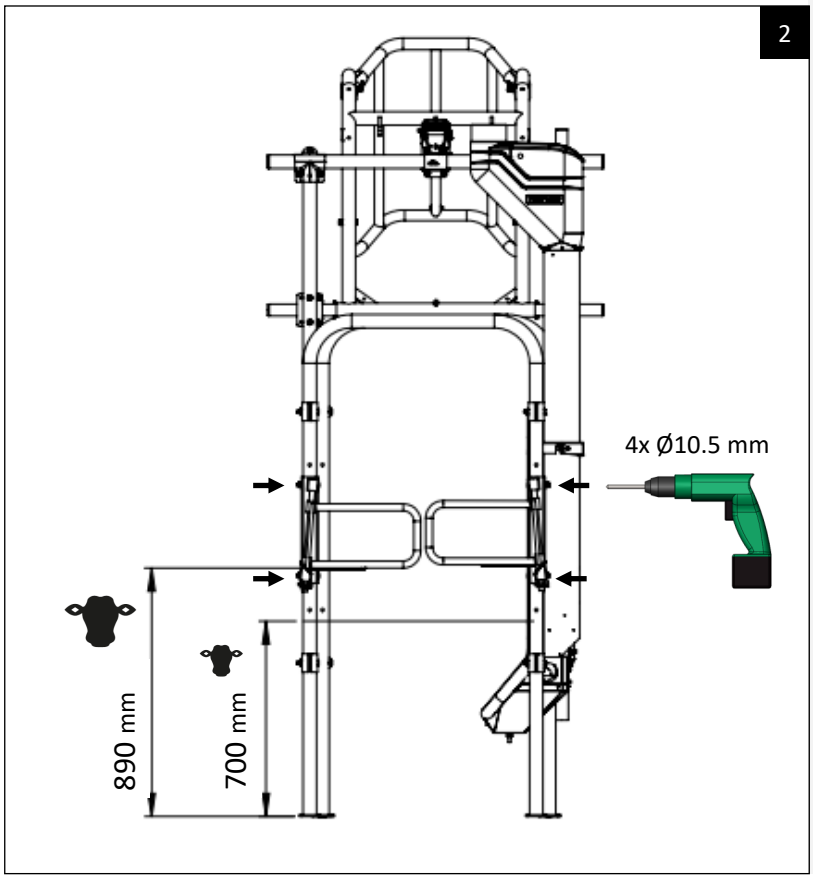
4x Ø10.5 mm
890 mm
700 mm

3

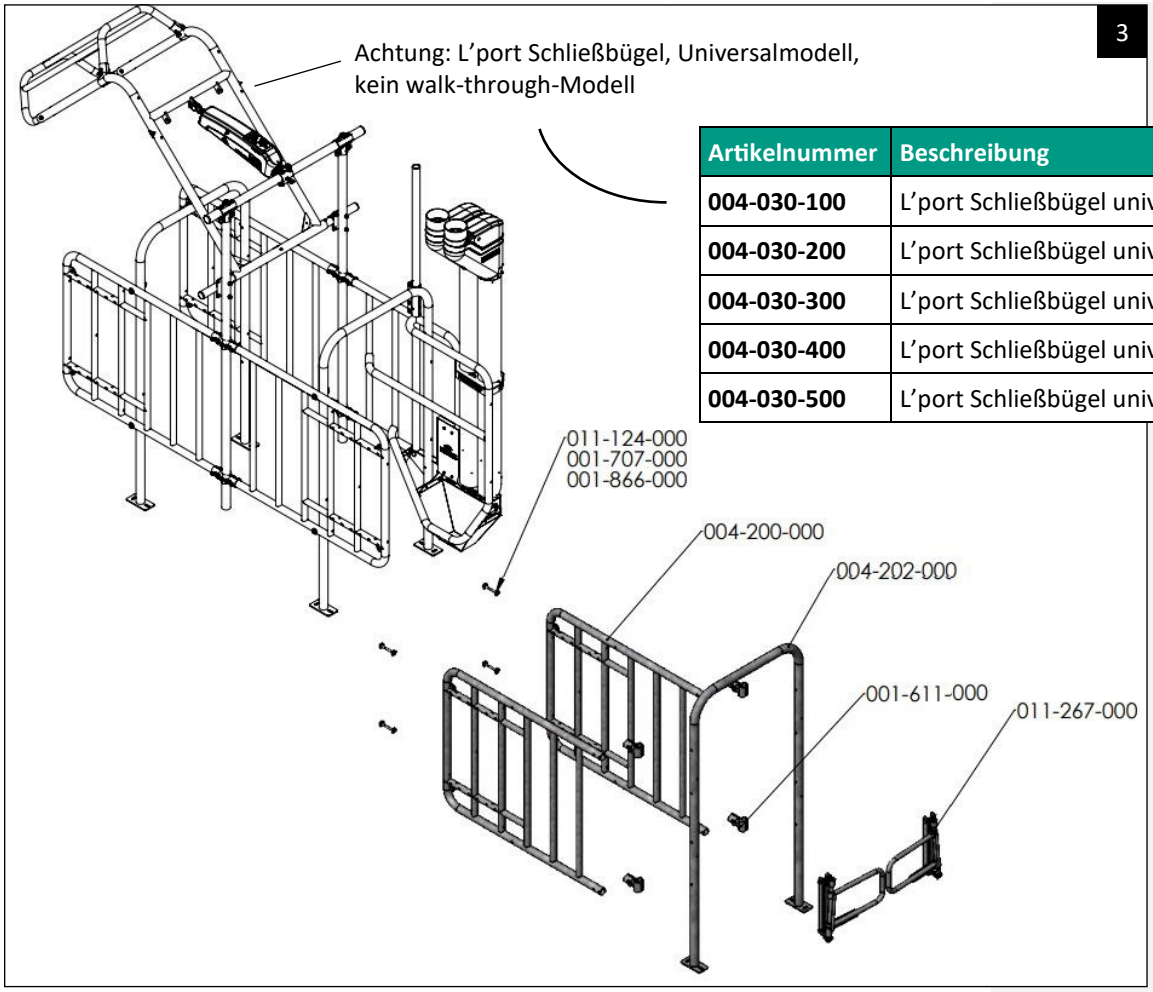

Artikelnummer	Beschreibung
004-030-100	L'port Schließbügel universell, schwarz
004-030-200	L'port Schließbügel universell, grün
004-030-300	L'port Schließbügel universell, blau
004-030-400	L'port Schließbügel universell, rot
004-030-500	L'port Schließbügel universell, orange

	Mono	
Artikelnummer	**Beschreibung**	**Menge**
011-124-000	Bolzen M10 x 105 DIN 931	4
001-707-000	Unterlegscheibe M10 x 34 x 3 DIN 440	8
001-866-000	Selbstsichernde Mutter M10	4
004-200-000	Seitengitter FS komplett	2
004-202-000	Rahmen FS komplett	1
001-611-000	T-Befestigungsklemmen 1½ x 1¼	4
011-267-000	Rücklauftor-Set	1

Option zur Montage **mit** T'port.

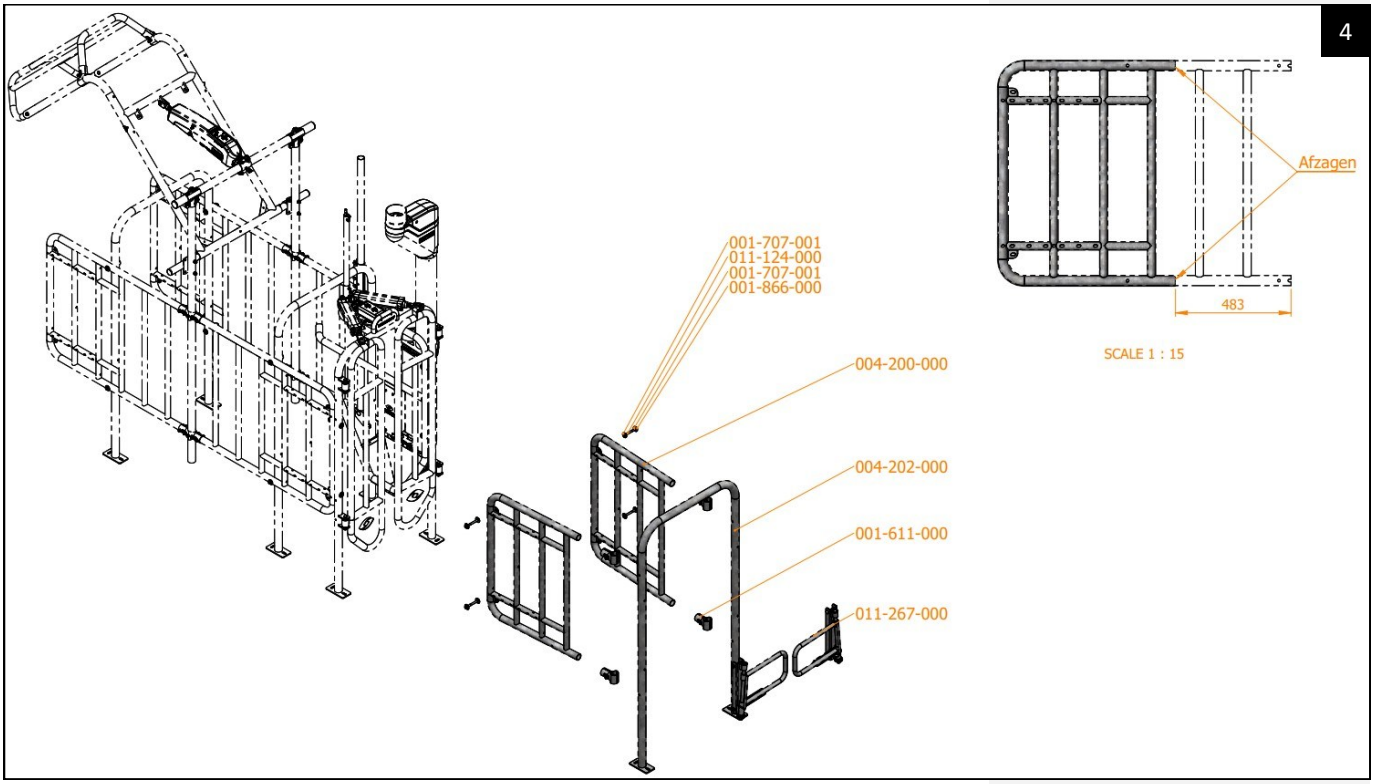

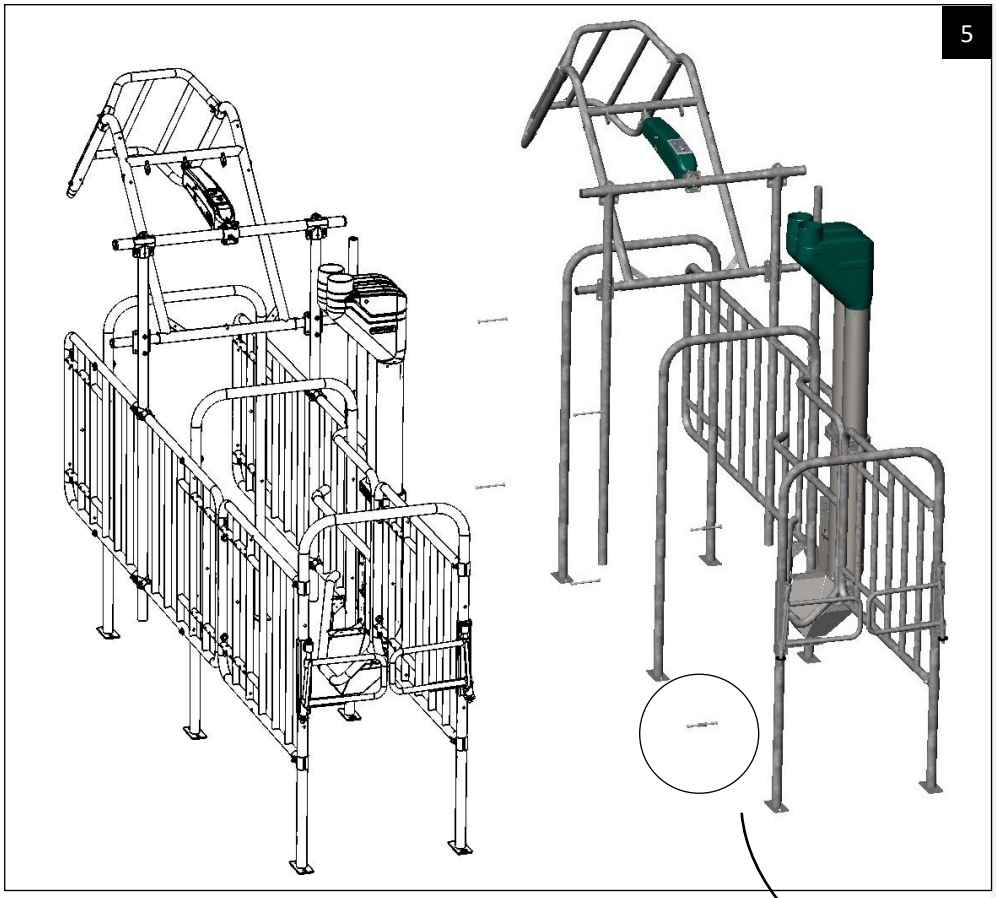



	Duo	
Artikelnummer	**Beschreibung**	**Menge**
011-124-000	Bolzen M10 x 105 DIN 931	6
001-707-000	Unterlegscheibe M10 x 34 x 3 DIN 440	12
001-866-000	Selbstsichernde Mutter M10	12
004-200-000	Seitengitter FS komplett	3
004-202-000	Rahmen FS komplett	2
001-611-000	T-Befestigungsklemmen 1½ x 1¼	6
011-267-000	Rücklauftor-Set	2
004-342-000	Abstandsrohr	2
011-129-000	Bolzen M10 x 150 DIN 931	6

	Tri	
Artikelnummer	**Beschreibung**	**Menge**
011-124-000	Bolzen M10 x 105 DIN 931	8
001-707-000	Unterlegscheibe M10 x 34 x 3 DIN 440	16
001-866-000	Selbstsichernde Mutter M10	20
004-200-000	Seitengitter FS komplett	4
004-202-000	Rahmen FS komplett	3
001-611-000	T-Befestigungsklemmen 1½ x 1¼	8
011-267-000	Rücklauftor-Set	3
004-342-000	Abstandsrohr	4
011-129-000	Bolzen M10 x 150 DIN 931	12

	Tetra	
Artikelnummer	**Beschreibung**	**Menge**
011-124-000	Bolzen M10 x 105 DIN 931	10
001-707-000	Unterlegscheibe M10 x 34 x3 DIN 440	20
001-866-000	Selbstsichernde Mutter M10	28
004-200-000	Seitengitter FS komplett	5
004-202-000	Rahmen FS komplett	4
001-611-000	T-Befestigungsklemmen 1½ x 1¼	10
011-267-000	Rücklauftor-Set	4
004-342-000	Abstandsrohr	6
011-129-000	Bolzen M10 x 150 DIN 931	18

	Penta	
Artikelnummer	**Beschreibung**	**Menge**
011-124-000	Bolzen M10 x 105 DIN 931	12
001-707-000	Unterlegscheibe M10 x 34 x 3 DIN 440	24
001-866-000	Selbstsichernde Mutter M10	36
004-200-000	Seitengitter FS komplett	6
004-202-000	Rahmen FS komplett	5
001-611-000	T-Befestigungsklemmen 1½ x 1¼	12
011-267-000	Rücklauftor-Set	5
004-342-000	Abstandsrohr	8
011-129-000	Bolzen M10 x 150 DIN 931	24

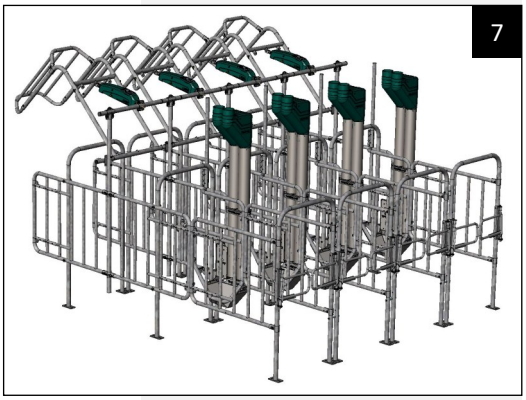

Hanskamp AgroTech BV
Xenonstraat 6
7031 HX Wehl
The Netherlands

Telefon +31 (0)314 - 393 797
Fax +31 (0)314 - 393 826
Email info@hanskamp.nl
Webseite www.hanskamp.com

Weitere Informationen: