PipeFeeder

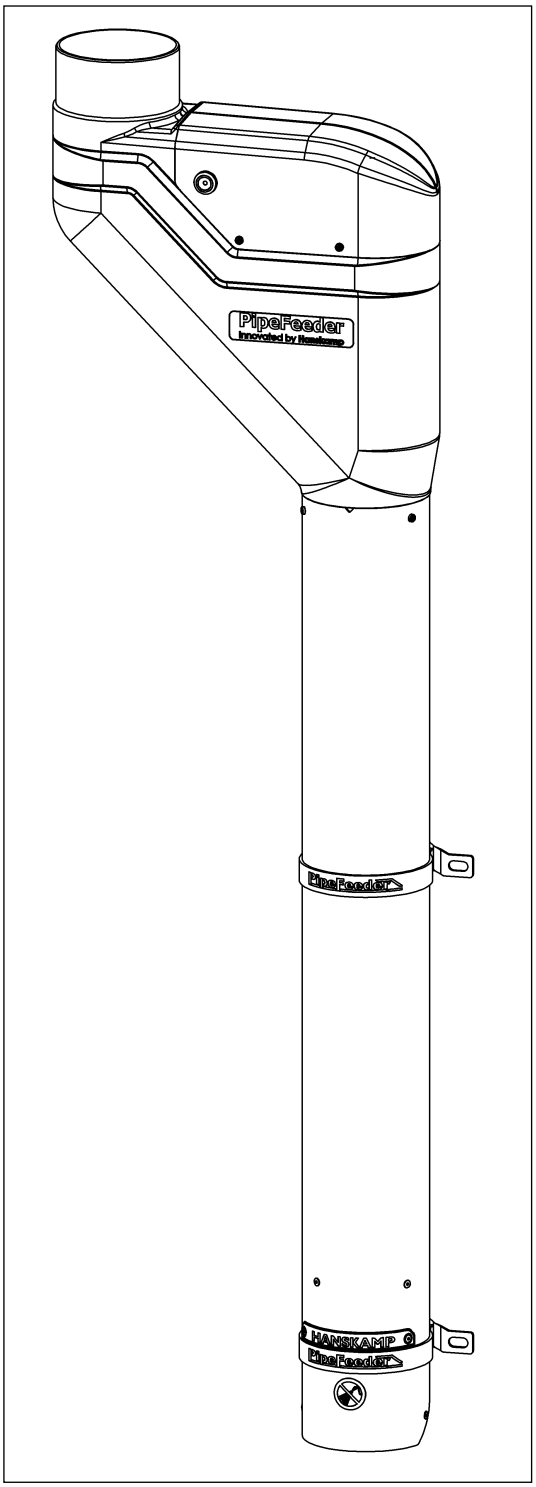

Krachtvoerdosator
Feed dispenser
Kraftfutterdosierer
Doseur d'alimentation

Installations- und Betriebsanleitung **DE**

HANSKAMP
Innovation for dairy farming

Artikelnummer: 001-847-000

Datum: Dezember 2025
Version 3.6 - Übersetzung der Original Betriebsanleitung
Nach Anhang 1 Kapitel 1.7.4 Maschinenrichtlinie 2006/42/EG

Wehl,
The Netherlands
www.hanskamp.com

Vorwort

Inhalt dieser Installations- und Betriebsanleitung

Diese Anleitung enthält wichtige Informationen für ein korrekte Installation und Betrieb der PipeFeeder. Lesen Sie diese Informationen vor der Installation der PipeFeeder sorgfältig durch und machen Sie sich damit vertraut. Ein nichtbefolgen kann zu Schäden an der Anlage führen. Wenden Sie sich an Ihren Melktechnikhändler, falls Sie die Informationen in dieser Anleitung nicht verstehen oder zusätzliche Informationen benötigen.

Alle Informationen in dieser Anleitung wurden mit größter Sorgfalt zusammengestellt. Hanskamp übernimmt keine Haftung für Fehler oder Mängel in dieser Anleitung.
Die ausgesprochenen Empfehlungen sollen als Richtlinien dienen.

Die Anweisungen, Abbildungen und Spezifikationen in dieser Anleitung basieren auf dem aktuellen Informationsstand zum Zeitpunkt der Veröffentlichung. Ihre PipeFeeder kann Verbesserungen und Einrichtungen oder Optionen enthalten, die nicht in dieser Anleitung behandelt werden.

Anwendbarkeit

Die nachfolgende Tabelle enthält die Typennummern der PipeFeeder, für welche diese Anleitung gilt.

Modellbezeichnung

Modell	Typennummer
PipeFeeder Grit	026-000-000
PipeFeeder 80 gram pro Umdrehung	027-000-000
PipeFeeder 35 gram pro Umdrehung	028-000-000
PipeFeeder HighSpeed (Anleitung: 010-107-000)	029-000-000

Kontaktdaten Ihres Melktechnikhändlers

Wir empfehlen Ihnen, Telefonnummer und Adresse Ihres Melktechnikhändlers in der nachstehenden Tabelle einzutragen. So haben Sie diese bei eventuellen Fragen sofort zur Hand.

Name	
Adresse	
Telefonnummer	
E-Mail-Adresse	

1. Einleitung

Der PipeFeeder bietet Präzision, Funktionalität und Langlebigkeit. Der Kraftfutterdosierautomat wurde von Technikern entworfen, die die landwirtschaftliche Praxis kennen. Fachleute, die wissen, dass die Viehhalter auf eine präzise Dosierung achten, um Futtermittelkosten zu sparen.

Das FeedStation wird serienmäßig mit dem innovativen PipeFeeder Kraftfutterverteiler vom Hanskamp geliefert. Mit Hilfe des Dosators kann das Kraftfutter präzise und leise dosiert werden. Die PipeFeeder ist außerdem mit dem genialen Anti-Mors System vom Hanskamp ausgestattet. Nach der Fütterung kann kein weiteres Kraftfutter mehr in den Futtertrog fallen. Dies verhindert, dass Kühe gegen den Futterstation, Roboter oder im Salon stoßen.

Die Informationen in dieser Betriebsanleitung richten sich an Landwirte und Mechaniker.

- Landwirte benötigen diese Informationen, um die PipeFeeder zu testen und einzustellen.
- Mechaniker benötigen diese Informationen, um die PipeFeeder zu installieren und einzustellen.

2. Sicherheit

2.1 Einleitung

Mit dem Symbol „Sicherheitswarnung" sind wichtige Sicherheitshinweise an Ihrer PipeFeeder und in der Installations- und Betriebsanleitung gekennzeichnet. Wenn Sie dieses Symbol sehen, besteht die Gefahr von Verletzungen oder Verletzungen mit Todesfolge. Folgen Sie deshalb immer den Sicherheitshinweisen.



Symbol „Sicherheitswarnung"

2.2 Warnhinweise

Beachten Sie die Warnhinweise **ACHTUNG** und **GEFAHR** bei den Sicherheitshinweisen. Diese Warnhinweise haben im Einzelnen die folgende Bedeutung:



Achtung! Weist auf eine mögliche Gefahrensituation hin, die, wenn nicht entsprechend reagiert wird, zu leichten Verletzungen bzw. Schäden am Gerät oder der Anlage führen kann.



Gefahr! Weist auf eine unmittelbare Gefahrensituation hin, die, wenn nicht reagiert wird, zum Tod oder zu ernsthaften Verletzungen führt.

2.3 Sicherheitsanweisungen

SIE tragen die Verantwortung für die SICHERE Bedienung und Wartung Ihrer Kraftfutterstation. SIE müssen sicherstellen, dass Sie und jeder, der die PipeFeeder bedient, wartet oder in ihrer Umgebung arbeitet, mit den entsprechenden SICHERHEITSINFORMATIONEN in dieser Anleitung vertraut ist.

Die Sicherheit hängt von IHNEN ab. Ein gutes Sicherheitsbewusstsein schützt Sie selbst und jeden in Ihrer Umgebung. Machen Sie dieses Bewusstsein zu einem aktiven Teil in Ihrem Sicherheitsprogramm. Stellen Sie sicher, dass JEDER, der die PipeFeeder bedient, wartet oder in seiner Umgebung arbeitet, die Sicherheitsmaßnahmen einhält. Riskieren Sie keine Verletzungen oder Todesfälle, indem Sie Ihr Sicherheitsbewusstsein außer Acht lassen.

- PipeFeeder Besitzer sind für die Schulung der Bediener zuständig, bevor diese das PipeFeeder bedienen. Die Schulung muss mindestens einmal jährlich wiederholt werden.
- Der Bediener der PipeFeeder muss diese Installations- und Betriebsanleitung lesen, verstehen und alle darin enthaltenen Sicherheits- und Bedienungsanweisungen befolgen.
- Personen, die nicht alle Sicherheits- und Bedienungsanweisungen gelesen und verstanden haben, ist es nicht gestattet, das PipeFeeder zu bedienen.
- An der Anlage dürfen keinerlei Veränderungen vorgenommen werden. Unerlaubte Veränderungen können die Funktionsfähigkeit und die Lebensdauer der Anlage beeinträchtigen und/oder zu Verletzungen führen.
- Verwenden Sie ausschließlich zugelassene Ersatzteile und stellen Sie sicher, dass diese von autorisierten Technikern installiert werden.
- Der PipeFeeder muss abgeschirmt sein, damit das Dosiersystem nicht zugänglich ist. Diese Trennung muss den europäischen Normen und Richtlinien entsprechen. Ohne diese Trennung erfüllt der PipeFeeder nicht die Sicherheitsanforderungen, die Hanskamp an das Produkt stellt.

2.3.1 Allgemeine Sicherheit

- Lesen Sie die Installations- und Betriebsanleitung und alle Sicherheitshinweise und machen Sie sich damit vertraut, bevor Sie die PipeFeeder an die Spannungsversorgung anschließen, um sie zu bedienen oder Einstellungen daran vorzunehmen, bzw. bevor Sie die Spannungsversorgung abschalten, um Wartungsarbeiten an der PipeFeeder durchzuführen.
- Die PipeFeeder darf ausschließlich von geschulten Personen bedient werden.
- Bringen Sie alle Abdeckungen und Schutzvorrichtungen an, bevor Sie die PipeFeeder in Betrieb nehmen.
- Tragen Sie geeignete Schutzkleidung und -ausrüstung.
- Schalten Sie die Spannungsversorgung ab und trennen Sie diese, bevor Sie die PipeFeeder reinigen oder Wartungsarbeiten daran vornehmen.
- Stellen Sie sicher, dass Sie die lokalen Notrufnummern kennen.
- Wenden Sie sich an Ihren Melktechnikhändler, wenn Sie Fragen haben.
- Besprechen Sie alle sicherheitsrelevanten Fragen regelmäßig mit allen Bedienern (jährlich).
- Der PipeFeeder muss abgeschirmt sein, damit das Dosiersystem nicht zugänglich ist. Diese Trennung muss den europäischen Normen und Richtlinien entsprechen. Ohne diese Trennung erfüllt der PipeFeeder nicht die Sicherheitsanforderungen, die Hanskamp an das Produkt stellt.

2.3.2 Elektrische Sicherheit

- Die Spannungsversorgung für die PipeFeeder darf ausschließlich von einem autorisierten Elektriker angeschlossen werden.
- Stellen Sie sicher, dass die Erdung der elektrischen Installation und aller Komponenten der PipeFeeder den örtlichen Vorschriften und Bestimmungen entspricht.
- Beschädigte Stromleitungen, Kabelkanäle, Schalter und andere beschädigte Komponenten sind sofort zu ersetzen.
- Vor dem Öffnen der Deckel den PipeFeeder zur Durchführung von Arbeiten an der elektrischen Installation muss die Spannungsversorgung abgeschaltet und getrennt werden.

2.3.3 Sicherheit bei der Installation

- Lesen Sie die Anweisungen in dieser Anleitung und machen Sie sich damit vertraut.
- Überprüfen Sie, ob die PipeFeeder korrekt und so wie in der Anleitung beschrieben installiert wurde.

2.3.4 Sicherheit bei der Bedienung

- Lesen Sie die Installations- und Betriebsanleitung und alle Sicherheitshinweise und machen Sie sich damit vertraut, bevor Sie die PipeFeeder an die Spannungsversorgung anschließen, um sie zu bedienen oder Einstellungen daran vorzunehmen, bzw. bevor Sie die Spannungsversorgung abschalten, um Wartungsarbeiten an der PipeFeeder durchzuführen.
- Die PipeFeeder darf ausschließlich von geschulten Personen bedient werden.
- Schalten Sie die Spannungsversorgung am Hauptschalter aus und bringen Sie eine Verriegelung daran an bevor Sie die PipeFeeder reinigen oder Wartungsarbeiten daran vornehmen.
- Bringen Sie alle Abdeckungen und Schutzgitter an, bevor Sie die PipeFeeder bedienen.
- Halten Sie Hände, Füße, Haare und Kleidung fern von den spannungsversorgenden Teilen.

- Halten Sie Unbefugte, vor allem kleine Kinder, immer von der PipeFeeder fern.
- Stellen Sie vor dem Öffnen der Spannungsversorgung zur PipeFeeder sicher, dass alle Komponenten fest verbunden sind.
- Wenden Sie sich an Ihren Melktechnikhändler, wenn Sie Fragen haben.

2.3.5 Sicherheit bei der Wartung

- Lesen Sie die Installations- und Betriebsanleitung und alle Sicherheitshinweise und machen Sie sich damit vertraut, bevor Sie die PipeFeeder an die Spannungsversorgung anschließen, um sie zu bedienen oder Einstellungen daran vorzunehmen, bzw. bevor Sie die Spannungsversorgung abschalten, um Wartungsarbeiten an der PipeFeeder durchzuführen.
- Die PipeFeeder darf ausschließlich von geschulten Personen gewartet werden.
- Schalten Sie die Spannungsversorgung am Hauptschalter aus und bringen Sie eine Verriegelung daran an bevor Sie die PipeFeeder reinigen oder Wartungsarbeiten daran vornehmen.
- Tragen Sie Schutzkleidung und eine Schutzbrille, wenn Sie am Pneumatiksystem arbeiten.
- Stellen Sie sicher, dass nach Beenden der Wartungsarbeiten alle Abdeckungen und Schutzgitter wieder installiert werden.

2.3.6 Sicherheitshinweise

- In diesem Kapitel werden allgemeine Sicherheitshinweise behandelt. Spezielle Sicherheitshinweise finden Sie in den entsprechenden Kapiteln unter den Hinweisen auf potenzielle Gefahren bei Nichtbeachtung der Anweisungen und Verfahrensweisen.

3. Installations- und Betriebsanleitung

Allgemeine Beschreibung

Der PipeFeeder von Hanskamp ist ein elektrischer Futtermitteldosierautomat, der für die Dosierung von Kraftfutter in Pelletform entwickelt wurde (Abb. 1). Er eignet sich für die Gabe von Kraftfutter mittels Kopplung an den Fütterungscomputer oder zur Anwendung bei der Melkstandfütterung. Lesen Sie diese Anleitung unbedingt vollständig durch und beachten Sie die Sicherheitshinweise!

Wird der PipeFeeder mittels der ControlUnit vom Hanskamp angesteuert, ist immer die Anleitung Art.-Nr. 1841 zu beachten. Diese ist, falls nötig, beim Hersteller anzufordern. Wird der PipeFeeder nicht mittels der ControlUnit gesteuert, ist immer die Anleitung der betreffenden Steuerungseinheit zu beachten.
In der Anlage finden Sie die Bestellnummern und Bezeichnungen der Anlagenteile.

Transport und Lagerung

Der PipeFeeder wird transportiert in einem Karton mit zwei PipeFeeders. Falls eine komplette Stallfütterungsinstallation versendet wird, stehen die Kartons auf einer Palette. Die Palette ist vollständig folienverschweißt; die Ecken sind mit Klebeband vor Beschädigungen geschützt. Die Lagerung der PipeFeeder erfolgt auf dieselbe Weise.

Achtung! Die Palette darf nur mit einem hierfür geeigneten Transportmittel befördert werden (Gabelstapler, Palettengabel, Handhubwagen usw.).
Achtung! Beim Auspacken der Palette/Karton können Teile herunterfallen von der Palette/aus der Karton.

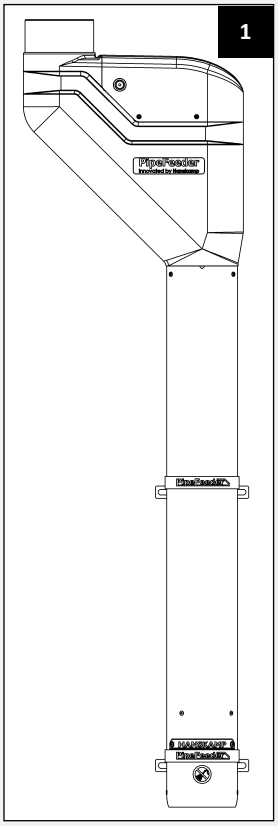

Der Karton enthalt:
1. 2 x PipeFeeder Futterdosierer;
2. 2 x Tasche mit 2 Klemmen Art.-Nr. 001-902-000;
3. 2 x Abdeckkappe für Motor;
4. 2 x Tasche mit Schrauben für den Abdeckkappe und Durchführungstülle.

Typenschild, befindet sich auf der Hinterseite des Rohres, direkt unter dem Kunststoffteil.

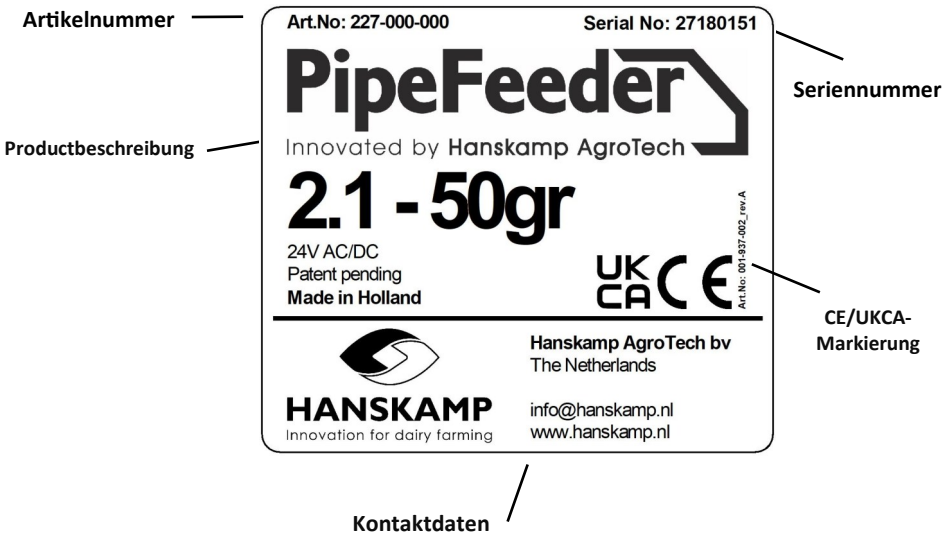

Sicherheitsaufkleber

Die Verantwortung für den sicheren Betrieb und die Wartung der PipeFeeder liegt beim Anwender bzw. Installateur. Um die Sicherheit im Umfeld der PipeFeeder zu gewährleisten, werden Sicherheitsaufkleber verwendet. Diese Aufkleber sind ordnungsgemäß anzubringen. Rechts in dieser Installations- und Bedienungsanleitung sind die Anbringungsorte der verschiedenen Etiketten zu sehen.

Anbringung der Aufkleber

- Reinigen und trocknen Sie die Oberfläche, auf welcher die Aufkleber angebracht werden sollen.
- Stellen Sie sicher, dass die Oberflächentemperatur über 5 °C liegt.
- Bestimmen Sie die korrekte Position der Aufkleber.
- Entfernen Sie einen kleinen Teil der Folie auf der Rückseite der Aufkleber.
- Platzieren Sie die Aufkleber auf der Oberfläche und drücken Sie einen kleinen Teil der selbstklebenden Fläche auf die Oberfläche.
- Ziehen Sie die Folie vorsichtig ab und bringen Sie den Rest der Aufkleber an.
- Stechen Sie gegebenenfalls mit einer Nadel kleine Luftlöcher in die Aufkleber und verwenden Sie die Folie, um die Aufkleber glatt zu streichen.

Pflege von Aufklebern

- Halten Sie Aufkleber sauber und gut lesbar. Reinigen Sie die Aufkleber mit Wasser und milder Seife. Verwenden Sie keine scheuernden oder lösenden Mittel, welche die Aufkleber beschädigen können.
- Ersetzen Sie fehlende oder unleserliche Aufkleber.

Sicherheitsaufkleber sind unter Angabe der entsprechenden Artikelnummern erhältlich bei Hanskamp.



001-702-000 Warnetikett
Einklemmgefahr Ihrer Hand unter in der Rohr.



001-755-000 Warnetikett
Der PipeFeeder kann Automatisch starten.

Installation

1. Der PipeFeeder wurde entwickelt zur Montage an einer Wand oder Seitengitter. Bestimmen Sie zunächst, an welcher Stelle und in welcher Höhe der PipeFeeder befestigt werden soll. Berücksichtigen Sie dabei die Montageöffnungen in den dafür vorgesehenen Montagebügeln (Art.-Nr. 1902).
2. Vor die Montage von der Bolzen und Muttern, diese zuerst ausreichend mit Kupferfett in Fetten.
3. Bei zu großer Entfernung zwischen Futtertrog und Dosierautomat empfehlen wir die Verwendung eines Fallrohrs, das in gerader Linie unter dem Dosierautomaten angebracht wird. Der PipeFeeder ist geeignet, direkt oben den Futtertrog zu befüllen, so bleibt der Fallhöhe gering und wird Lärm und Staub reduziert. Montieren Sie den Edelstahlrohr mit der langen Kante in Richtung des Tieres. Montagebeispiele finden Sie auf www.hanskamp.de.

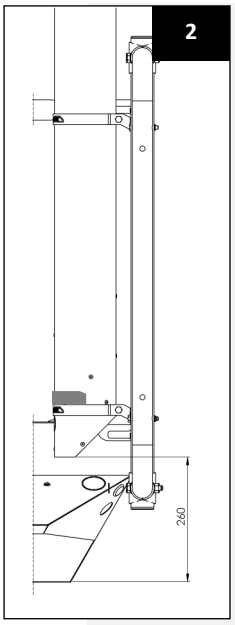

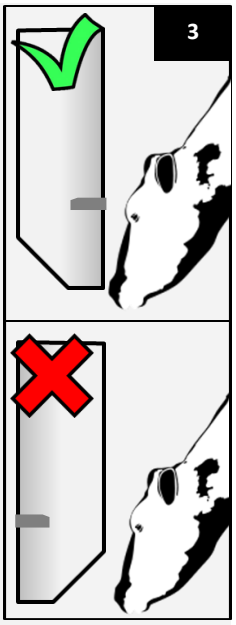

Achtung! Befestigungsmaterial für die Montage des PipeFeeders an der Wand oder der Futterstation gehört nicht zum Lieferumfang.

Achtung! Lassen Sie immer ± 3 cm Platz unterm PipeFeeder frei. Dies ermöglicht, das Luft durch den PipeFeeder zirkulieren kann.

Achtung! Montieren Sie immer den Edelstahlrohr mit der langen Kante in Richtung des Tieres.

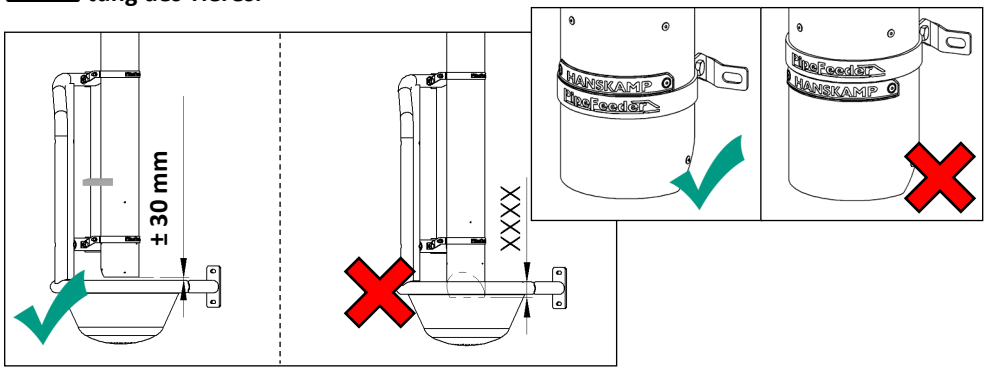

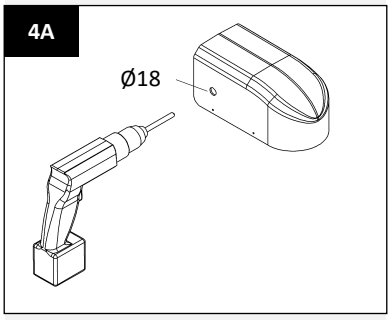

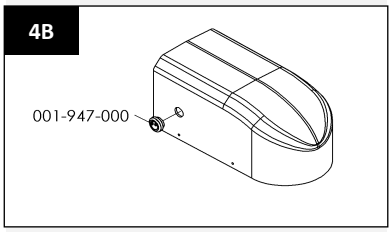

4. Verwenden Sie ein Kabel mit gutem Schutz für den Anschluss des Dosierautomaten. Im Anhang finden Sie auf Seite 15 den Anschluss Zeitplan für der verschiedenen Motoren (AC & DC). Der Motor ist serienmäßig linksdrehend.

Achtung! Schalten Sie bei der Montage immer zuerst die Spannung der Steuereinheit aus.

Achtung! Stellen Sie sicher, dass es immer ein Stecker oder abschließbare Schalter zwischen dem PipeFeeder und der Stromversorgung gelegt wird, womit der PipeFeeder von der Stromversorgung getrennt werden kann.

5. Führen Sie mithilfe der mitgelieferten Membran-Durchführungstülle (Art.-Nr. 001-947-000) das Kabel durch den Deckel des PipeFeeders. Bohren Sie hierzu an der gewünschten Stelle ein Loch (Ø16 mm) in den Deckel (Abb. 4A). Schließen Sie dann das andere Ende des Kabels an den gewünschten Ausgang der Steuereinheit an.
6. Machen Sie eine solide und dichte Verbindung mit der Einschubschnecke. Der obere Anschluss der PipeFeeder ist Ø125 mm. Hier passt eine Überschubmuffe aus PVC oder PP genau darüber. Halten Sie möglichst Wasser, Feuchtigkeit oder Schmutz von den Lagern des PipeFeeders fern (Abb. 5).

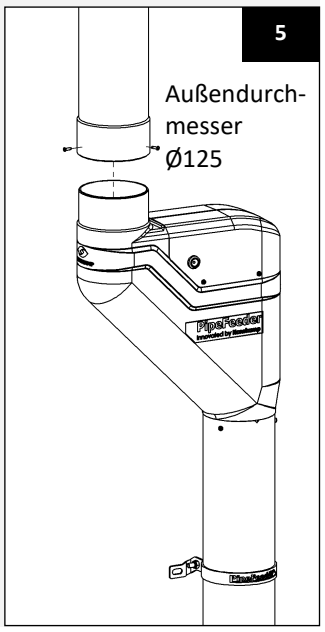

Achtung! Eine unzureichende Abdichtung der Einschubschnecke kann Probleme verursachen, die des Betriebs der PipeFeeder nachteilig beeinflussen.

Einstellung PipeFeeder Auswurfschutz

7. Die PipeFeeder-Auswurfschutzes muss vor der Inbetriebnahme korrekt eingestellt werden. Gehen Sie zur Einstellung bitte wie folgt vor:

Achtung! Schalten Sie für den nächsten Schritt, zuerst die Stromversorgung von der Steuereinheit aus.

- Nehmen Sie den Deckel vom PipeFeeder ab. Demontieren Sie die Motorplatte, indem Sie die vier Schrauben lösen (Abb. 6).
- Nehmen Sie den Motor mit Motorplatte und Kupplungsstuck von der Achse ab.
- Drehen Sie den Stern oben auf der Antriebsache.
- Stellen Sie sicher, dass der Pfeil auf dem Stern genau auf den Einschnitt oben auf dem Edelstahlrohr weist (Abb. 7).
- Schieben Sie den Motor mit Motorplatte und Kupplungsstück wieder auf die Antriebsachse. Montieren Sie diese, indem Sie die vier Schrauben wieder fast drehen.
- Montieren Sie den Deckel wieder auf den PipeFeeder (Abb. 8).
- Schalten Sie die Stromversorgung wieder ein.
- Füllen Sie der PipeFeeder und lassen Sie diese einmal drehen zur Kontrolle.

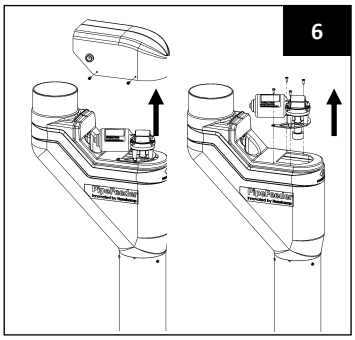

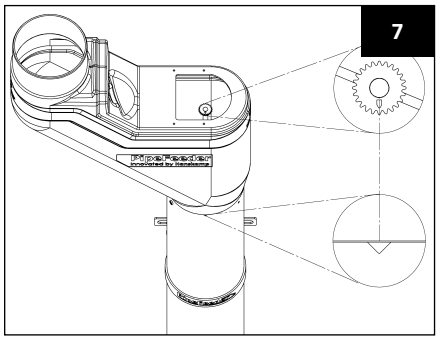

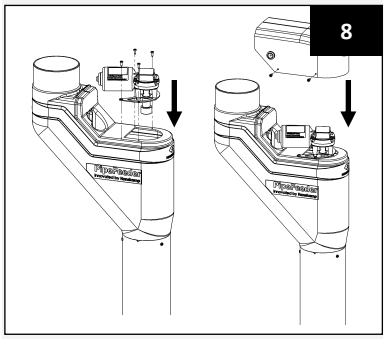

Durch diese Einstellung (Abb. 3) muss gewährleistet sein, dass die Ausgabeöffnung abgeschlossen wird. Dadurch werden Kühe, die gegen das Gerät stoßen, nicht belohnt (Anti-Verschütt Prinzip). Diese Einstellung soll sowohl in der PipeFeeder Melkfütterungs-installation als auch in der Kraftfutterstation verwendet werden.

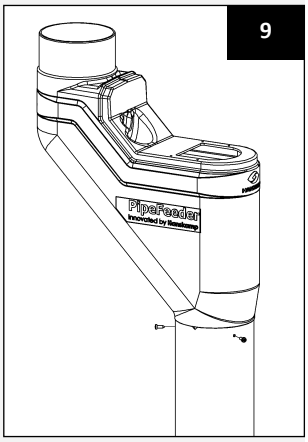

8. Wenn die Installation nicht ganz richtig ist, kann das Kunststoffteil, frei gedreht werden in Bezug auf das Edelstahl-Rohr. Wenn das Kunststoffteil gedreht ist, sollte man bei der DC Version immer die Einstellprozedur wieder durchlaufen (Schritt 7). Darüber hinaus muss sichergestellt werden, dass nach der Montage oder Verdrehung des Kunststoffteils der Motor Korrekt auf der Achse positioniert ist.

Achtung!

- Nur wenn der Motor korrekt abgestellt ist, kann Hanskamp garantieren das der PipeFeeder Anti-Verschütt ist.
- Machen Sie sicher dass der Verkabelung sorgfältig außerhalb der Reichweite der Tiere befestigt werden. Andernfalls können gefährliche Situationen entstehen.
- Vor der Inbetriebnahme des PipeFeeders ist immer erst die Motorabdeckung sorgfältig montieren. Andernfalls können gefährliche Situationen entstehen (Abb. 8).

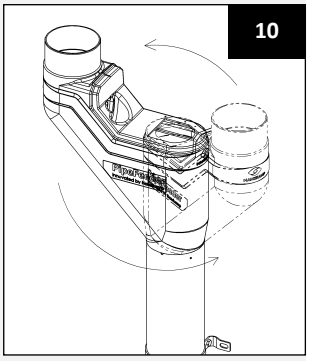

9. Der PipeFeeder funktioniert vollständig elektrisch. Der Motor treibt eine Achse an, die im unteren Teil des Edelstahlrohrs (Ø 129 x 2 mm) einen Schaufelradmechanismus in Bewegung setzt. Dieser Mechanismus sorgt für die Dosierung des Futtermittels. Bei Einsatz einer Schaltung, die mehrere Dosierautomaten gleichzeitig steuert etwa bei einer Steuerung je Seite (Melkstandfütterung), können mehrere PipeFeeder-Dosierautomaten an eine Futtermittelleitung angeschlossen werden. Achten Sie dabei auf das die maximal zulässige Stromstärke nicht überschritten wird, diese wird auf der Stromquelle (Art.-Nr. 002-812-000 oder 002-813-000 PowerUnit) angegeben.

Kalibrierung

10. Die Kalibrierung des PipeFeeders erfolgt, indem der Fütterungscomputer zehn Mal zur Aussendung eines Impulses veranlasst wird. Wiegen Sie anschließend das ausgegebene Futtermittel und teilen Sie das Gewicht durch 10. Geben Sie diesen Wert in den Fütterungscomputer ein. Wiederholen Sie dieses Verfahren monatlich sowie nach jeder Änderung des Futtermittels.

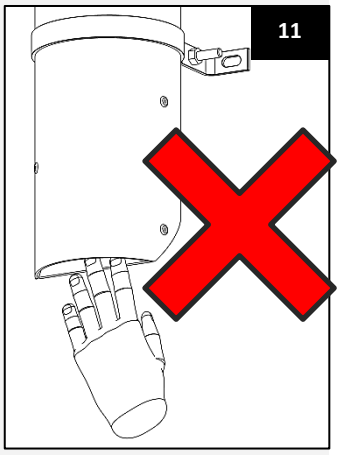

Achtung!

- **Der PipeFeeder ist ausschließlich für Kraftfutterpellets in zylindrischer Form mit einem Durchmesser von Ø2 bis Ø8 mm geeignet. Bei Verwendung anderer Futtermittel übernimmt der Hersteller keine Gewähr für die korrekte Funktion.**
- **Achten Sie bei der Installation des PipeFeeders darauf, dass der Druck des Kraftfutters auf den Dosierautomaten nicht größer ist als 50 kg.**
- **Fassen Sie niemals mit ihrer Hand in das PipeFeeder-Rohr, wenn dieser in Betrieb ist oder am Stromnetz angeschlossen ist (Abb. 11). Die Größe der Ausfallöffnung wird begrenzt durch ein Bar. Dies stellt sicher, dass das Risiko des Schneidens vermieden wird.**

Wartung

1. Überprüfen Sie den PipeFeeder täglich auf Störungen und Verschleiß. Tun Sie das durch einen Ansteuerungstest am Futtermotor. Stellen Sie sicher, das mögliche Betriebsgeräusche und Schwingungen, die durch den PipeFeeder verursacht werden können, soweit wie möglich reduziert oder eliminiert werden.
2. Wenn das Produkt gewartet werden muss und der PipeFeeder an eine Steuereinheit angeschlossen ist, muss sichergestellt sein, dass er nicht unbeabsichtigt in Betrieb gesetzt werden kann. Die Anlage ist vollständig spannungsfrei zu machen! Trennen Sie hierzu die Stromversorgung von der Steuereinheit und dem Dosiermotor.
3. Es wird empfohlen, Reparatur- und Wartungsarbeiten von einem Fachmann durchführen zu lassen.
4. Das Gehäuse darf niemals geöffnet werden, wenn der PipeFeeder noch betriebsbereit ist. Andernfalls besteht die Gefahr eines elektrischen Schlags oder der Einklemmung von Körperteilen in der Futtermittelschnecke.
5. Im Interesse der Sicherheit aller Beteiligten ist der Benutzer/ Eigentümer des PipeFeeders verpflichtet, die Empfehlungen und Anweisungen aus der Gebrauchsanleitung zu befolgen. Andernfalls trägt der Benutzer die Verantwortung; der Hersteller kann dann in keiner Weise für irgendeine Verletzung durch das Produkt oder für Schäden an Personen oder am Produkt haftbar gemacht werden.

Achtung! Trennen Sie der PipeFeeder vor Wartungsarbeiten immer von der Stromversorgung!

Reinigung

Reinigen Sie der PipeFeeder regelmäßig mit einem feuchten Tuch. Sprühen Sie kein Wasser unter die Haube oder in die Lager des PipeFeeders. Achten Sie darauf, dass die Ausfallöffnung sauber ist und bleibt. Nur auf diese Weise kann eine gute Arbeit garantiert werden.

Achtung! Nicht mit großem Druck in oder auf den PipeFeeder sprühen. Dies kann zur Verstopfungen führen.

Demontage

Bei der Demontage müssen alle Teile nach Materialsorten getrennt werden und in den entsprechenden Abfallkreislauf gebracht werden.



001-976-000 Verbot Aufkleber
Es ist verboten der PipeFeeder mit Wasser zu besprühen.

Garantiebeschränkungen

Von der Garantie ausgeschlossen sind Kosten und Ausgaben infolge von:

- Zweckentfremdeter Verwendung der Geräte, Nichtbeachtung der Spezifikationen in der Installations- und Betriebsanleitung;
- Handlungen jedweder Art durch andere Monteure, als von Hanskamp für die Verrichtung von Service- und Wartungsarbeiten und anderen technischen Arbeiten anerkannt und zugelassen;
- Ereignissen wie Frost, Eis, Feuer, Überschwemmung, Flut oder anderen extremen Hochwasserereignissen und Blitzschlag;
- Defekten des elektrischen Systems oder der Erdung;
- Schäden am elektrischen System durch Ungeziefer oder Ähnliches.

Die Garantie gilt nicht für Folgeschäden, die keinen Bezug zum Gerät selbst haben. Alle Systeme wurden getestet. Im Falle einer Störung kann Hanskamp jedoch nicht für Folgeschäden haftbar gemacht werden.

Übersicht der Änderungen in dieser Installations- und Betriebsanleitung

Nr.	Ausgabe	Kapitel	Anmerkungen
1	06/2012	Alle	Erste Auflage
1.1	01/2013	Installation	Zusatz DosPrint
2.0	10/2013	Alle	Up-to-date für Version 2
2.1	06/2014	Alle	Update zu Standard für 2014
2.2	08/2014	Alle	Neuen Name und Logo zusätzlich
2.3	09/2015	Alle	Allgemeine Inspektion
2.4	07/2016	Alle	Allgemeine Inspektion
2.5	07/2016	CE-Erklärung	Unnötige Richtlinien entfernt
2.6	11/2016	Seite 12	Feder in PipeFeeder
3.0	2/2017	Alle	Neue Bilder und redundante Informationen entfernt
3.1	8/2017		Feder entfernt
3.2	1/2018	Montage PF	Bild MF Montage höhe zugefügt
3.3	4/2018	Beilagen	Nummer PF 2.0 beigefügt
3.4	01/2023	Seiten 7 + 13	UKCA-Logo hinzugefügt
3.5	04/2024	Seiten 9 + 11 + 18	Seite 9: Ø16 wurde in Abbildung 4A zu Ø18 geändert. Seite 11: Ø4 - Ø6 mm geändert in Ø2 - Ø8 mm. Seite 18: 228 - 35g-Version hinzugefügt.
3.6	12/2025	Seiten 1 + 20	Seite 1 Ortsnamenänderung. Seite 20 Adressänderung Hanskamp.

Urheberrecht und Haftungsausschluss

Die Angaben in dieser Veröffentlichung sind ausschließlich zur Information bestimmt und stellen kein Verkaufsangebot dar. Die Produkte können von den Abbildungen abweichen. Verweisungen auf Marken und/oder Produkte in diesem Katalog sind ausschließlich zur Identifikation bestimmt. Die in dieser Betriebsanleitung genannten Firmen- und Produktnamen sind Handelsmarken ihrer jeweiligen Eigentümer. Kein Teil dieser Veröffentlichung darf ohne vorherige schriftliche Einwilligung von Hanskamp AgroTech BV vervielfältigt oder veröffentlicht werden. Obwohl diese Veröffentlichung mit größtmöglicher Sorgfalt zusammengestellt wurde, haftet Hanskamp AgroTech BV nicht für Schäden irgendeiner Art, die aufgrund von Fehlern oder fehlenden Informationen in dieser Veröffentlichung entstehen können. Die niederländischsprachige Fassung dieser Installations- und Betriebsanleitung ist die Originalfassung. Die Übersetzungen in andere Sprachen basieren auf der niederländischsprachigen Fassung dieser Installations- und Betriebsanleitung. Hanskamp AgroTech BV haftet nicht für eventuelle Abweichungen der Übersetzungen vom Original. Bei Zweifeln hinsichtlich des Inhalts oder der Genauigkeit der übersetzten Installations- und Betriebsanleitung ist die niederländischsprachige Fassung der Installations- und Betriebsanleitung maßgeblich.

Einbauerklärung für vollständige Maschinen IIA

(Nach Anhang IIA der Maschinenrichtlinie 2006/42/EG, für vollständige Maschinen)

Wir,
Hanskamp AgroTech BV
Broekstraat 17
7009 ZB Doetinchem
Niederlande,

Bevollmächtigte(r) für die Zusammenstellung der technischen Unterlagen:

H.J. Hanskamp,

erklären in eigener Verantwortung, dass das Produkt:

027-000-000 PipeFeeder,
Dosierer für Kraftfutterfütterung an Milchvieh,

auf das sich diese Erklärung bezieht, den Bestimmungen der folgenden Richtlinie(n) entspricht:

- Maschinerichtlinie 2006/42/EG

Das Produkt entspricht außerdem den Bestimmungen der folgenden Norm(en):

- NEN-EN-ISO 12100
- NEN-EN-IEC 60204-1
- NEN-EN-IEC 13849-1

Wenn der PipeFeeder nicht angeschlossen wird die vorgeschriebenen Sicherheitsbestimmungen nicht befolgt und eingehalten werden, wird diese Konformitätserklärung ungültig und es können keine Rechte daraus abgeleitet werden.

Doetinchem, Niederlande, 30-09-2015 H.J. Hanskamp



4. FAQ

Häufiges Problem	Mögliche Ursache	Lösung
Keine Futterausgabe.	Kein Futter im Vorratsrohr.	Überprüfen Sie die Förderschnecke und das Silo.
	Motor wird nicht angesteuert, nehmen Sie die Deckel ab und Kontrollieren Sie die LED's auf der Platine am Motor.	Überprüfen Stromversorgung und Kontrolle (Spannung) (siehe Handbuch ControlUnit. Wenn diese gebraucht wird).
	Kontrollier ob die Rotor dreht und die Verbindung zwischen Rotor und Motor intakt ist.	Nehme der Motor von den Rotor und installieren Sie ihn erneut. Ersatz eventuell die Verbindung. Achten Sie bitte auf die Anti-Verschütt Funktion (Seite 10, Schritt 7).
	Verstopfung durch Beispielsweise Holz oder Kunststoff.	Nehmen Sie der PipeFeeder von der Wand uns schütteln Sie es leer. Die Rotor müsst von Hand gedreht werden können wenn der Dosiere leer ist.
PipeFeeder ist nicht verschüttfrei.	PipeFeeder ist nicht richtig ausgerichtet.	Für Anti-Verschütt Einstellung, siehe Seite 10, Schritt 7.
PipeFeeder gibt nicht die richtige Futtermenge ab.	Kalibrierung ist nicht korrekt.	Kalibrieren Sie die Steuereinheit (siehe Seite 11, Schritt 10).

Anhang

Hanskamp kann die folgenden Typen Dosierautomaten liefern:

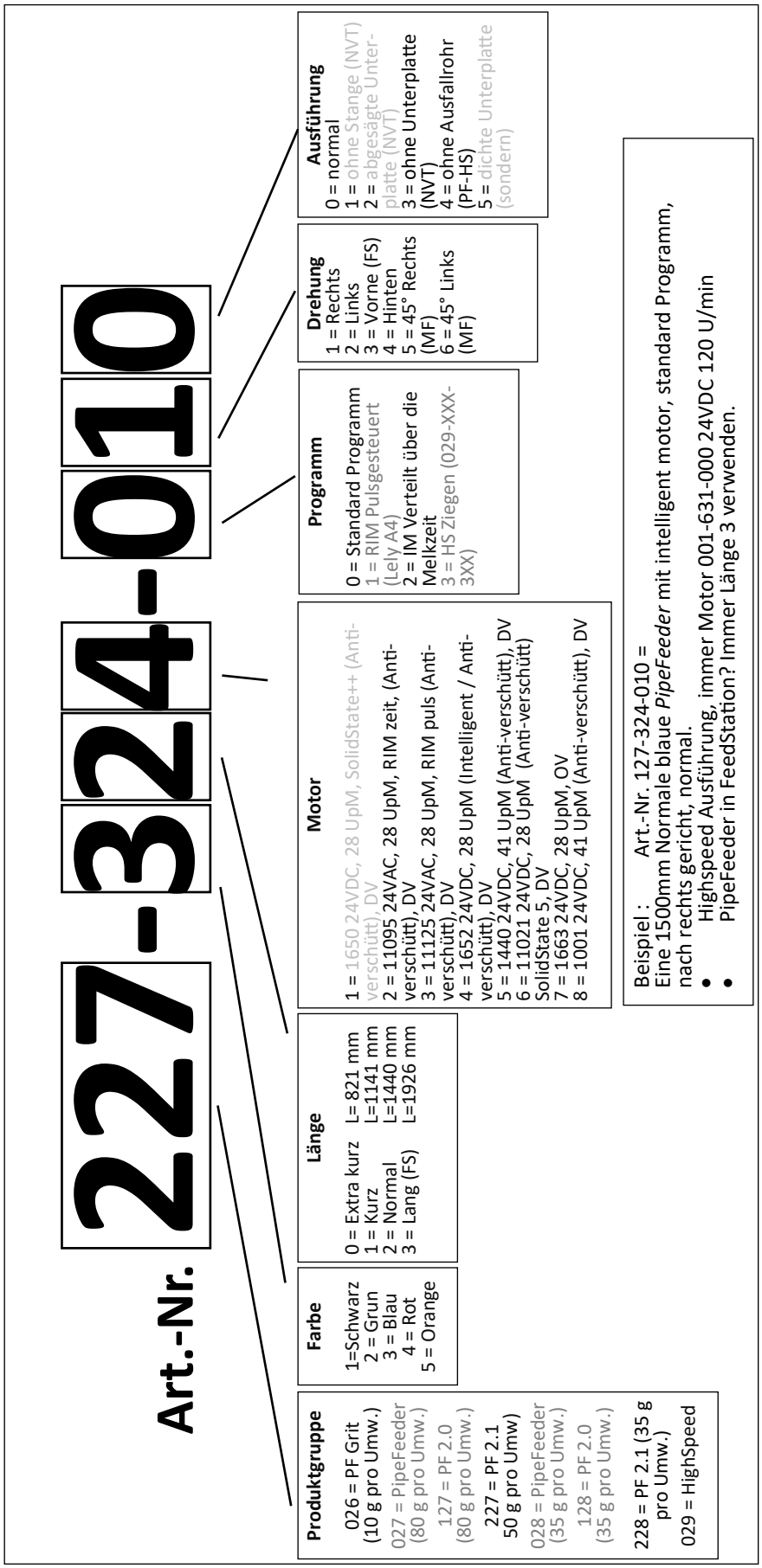

Anhang

Hanskamp kann die folgenden Typen Doziere liefern:

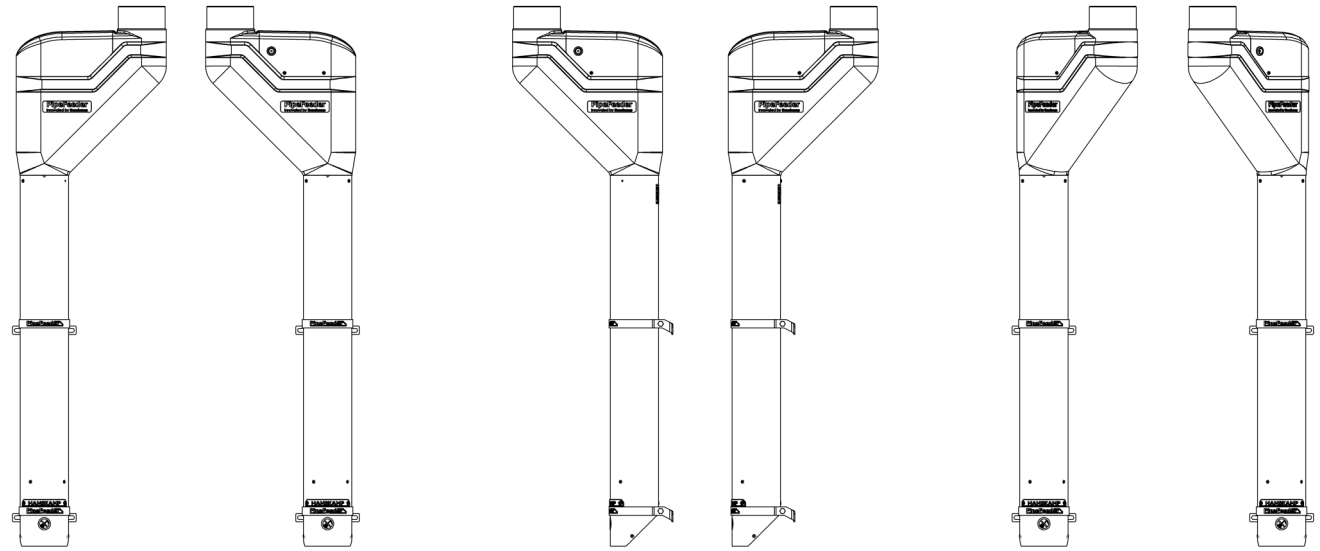

Rechts | Links | Vorder | Hinter | 45° Rechts | 45° Links

Ersatzteile

Bei Ihrem Lieferanten können für Wartungszwecke oder bei anderweitigem Bedarf Ersatzteile nachbestellt werden. Verwenden Sie hierbei die in der nachstehenden Zeichnung angegebenen Artikelnummern.

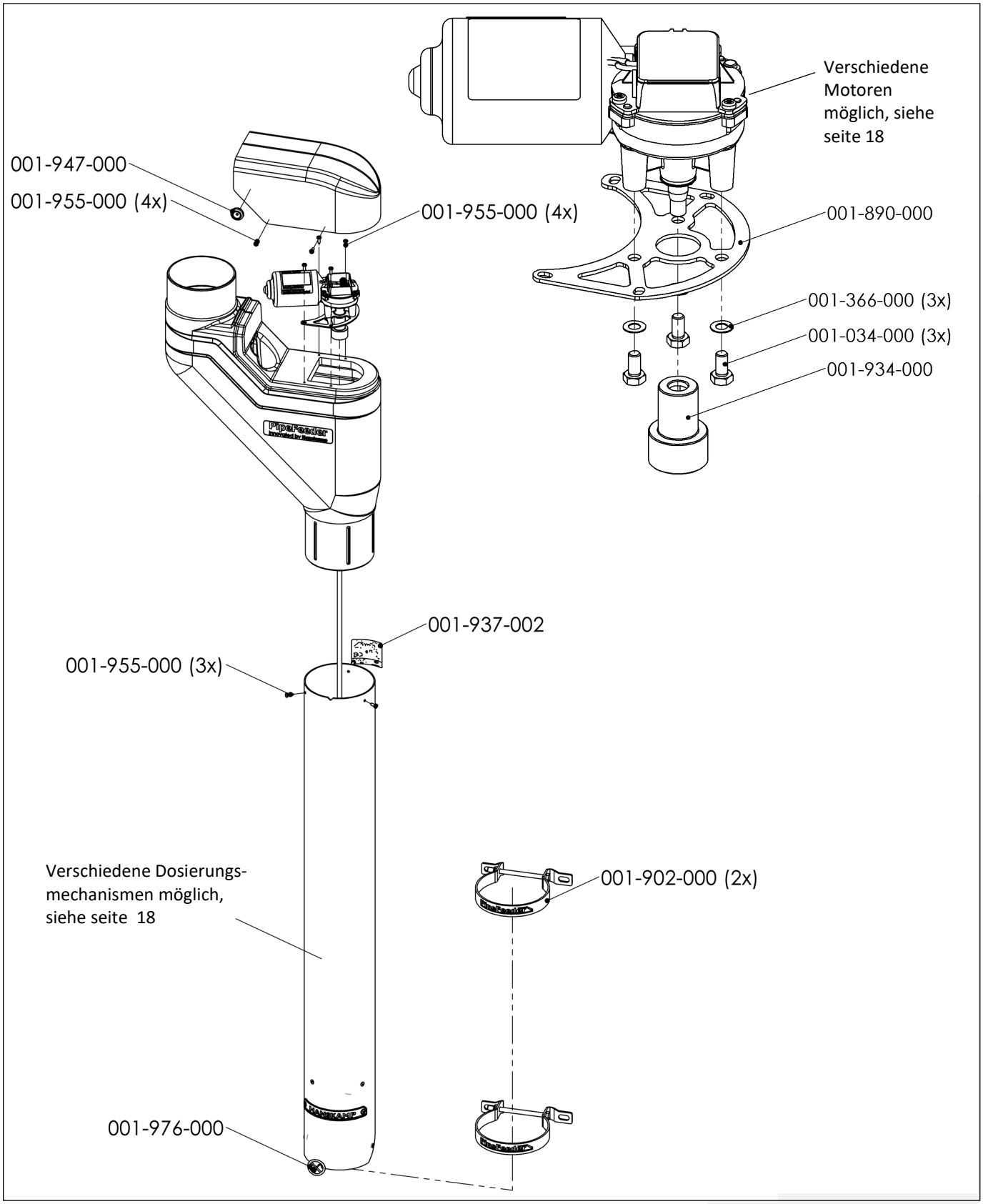

Bezeichnung der Ersatzteile

Art.-Nr.	Beschreibung	Menge
001-034-000	Schraube M6x12 A2 DIN 933	3
001-366-000	Federring M6 A2 DIN 137B	3
001-890-000	Motorplatte für DC-Motor	1
001-902-000	Wandmontagebügel Ø129 komplett	2
001-934-000	Kupplungsstuck DC-Motor	1
001-947-000	Membran-Durchführungstülle	1
001-955-000	Spanplattenschraube 4x13 A2	11
001-976-000	Verbot Aufkleber, Nicht Besprühen mit Wasser	1

Kunststoff teil

Art.-Nr.	Beschreibung	Menge
001-903-001	MDPE Kunststoff teil 45° mit Deckel, grün	1
001-904-001	MDPE Kunststoff teil 45° mit Deckel, schwarz	1
001-924-001	MDPE Kunststoff teil 45° mit Deckel, blau	1
001-925-001	MDPE Kunststoff teil 45° mit Deckel, rot	1
002-024-001	MDPE Kunststoff teil 45° mit Deckel, orange	1

Art.-Nr.	Beschreibung		Menge
026 - Grit (10 Gramm)			
026-001-000	Extra Kurz	370mm	1
026-011-000	Kurz	690mm	1
026-021-000	Normal	990mm	1
026-031-000	Lang	1475mm	1
227 - (50 Gramm)			
127-000-021	Extra kurz	370mm	1
127-010-021	Kurz	690mm	1
127-020-021	Normal	990mm	1
127-030-021	Lang	1475mm	1
228 - (35 Gramm)			
128-000-021	Extra kurz	370mm	1
128-010-021	Kurz	690mm	1
128-020-021	Normal	990mm	1
128-030-021	Lang	1475mm	1

Motoren:

PF-Nr.	Art.-Nr.	Beschreibung	Service Info Art.-Nr.	Menge
028-2-0*0**	**011-095-000**	RIM Motor 28UpM 24V AC/DC mit Rückmeldung zeit gesteuert	010-225-0**	1
02*-3-0*0**	**011-125-000**	RIM Motor 28UpM 24V AC/DC mit Rückmeldung puls gesteuert	010-225-0*5	1
02*-4-0*0**	**001-652-000**	Intelligent Motor 28UpM	010-086-000	1
02*-4-2*0**	**001-652-1****	Intelligent Motor 28UpM Verteilt auf die Melkzeit	010-247-000	1
02*-5-0*0**	**001-440-000**	Motor Grau 41UpM Ohne Kabel	011-133-000	1
02*-6-0*0**	**011-021-000**	SolidState 5 Dosiermotor 28UpM	011-027-000	1
02*-8-0*0**	**001-001-000**	Motor Grau 41UpM mit Kabel	011-133-000	1

Einbauabmessungen

Lange Version - 1926 mm
26 l - 16.6 Kg

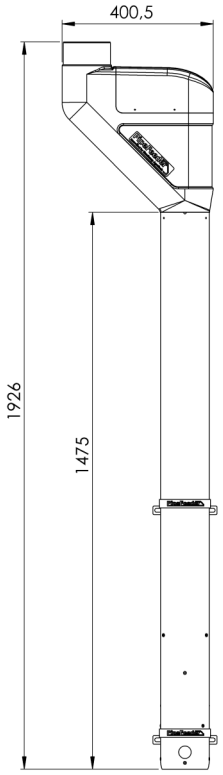

Normale Version - 1440 mm
20 l - 12 Kg

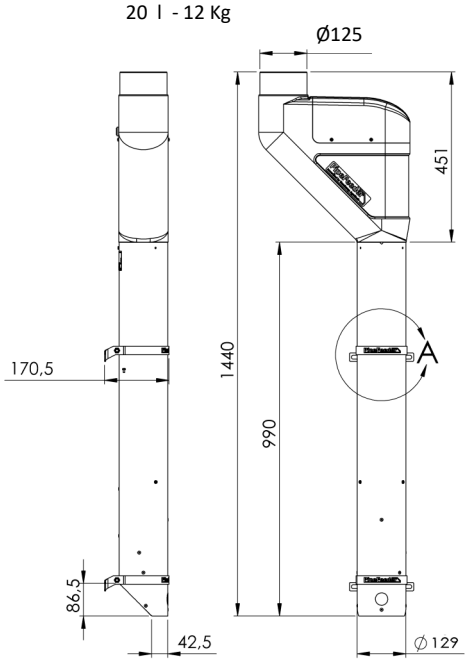

Kurze Version - 1141 mm
16 l - 9.6 Kg

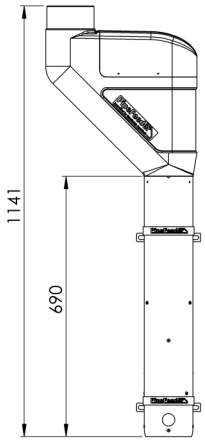

Extra kurze Version - 821 mm
11.4 l - 6.8 Kg

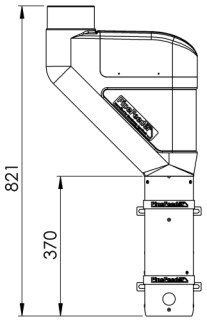

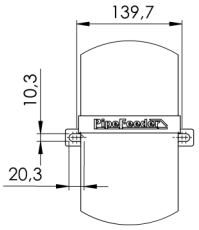

DETAIL A
SCALE 1 : 5

Auch verfügbar:
Extra lange Version - 2411 mm
32 l - 19.2 Kg

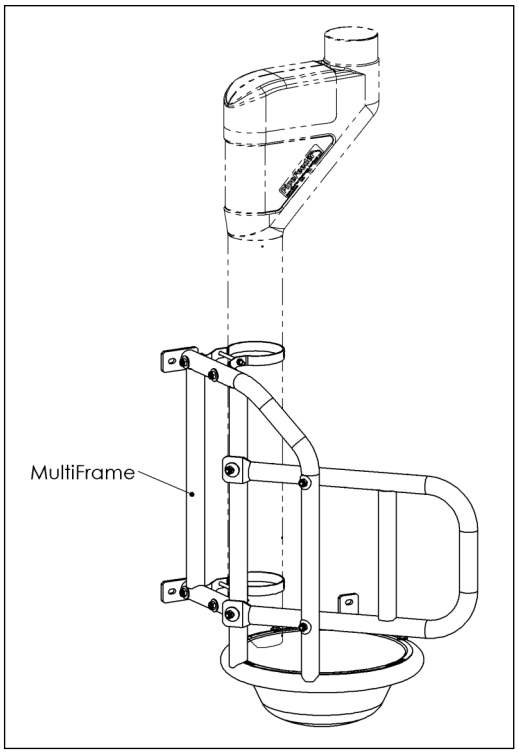

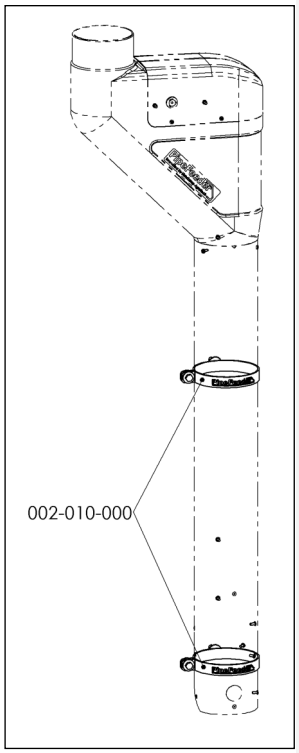

Hanskamp AgroTech BV
Xenonstraat 6
7031 HX Wehl
The Netherlands
Tel: +31 (0)314 - 393 797
www.hanskamp.com

Bleiben Sie auf dem Laufenden!