L'port

004-000-000

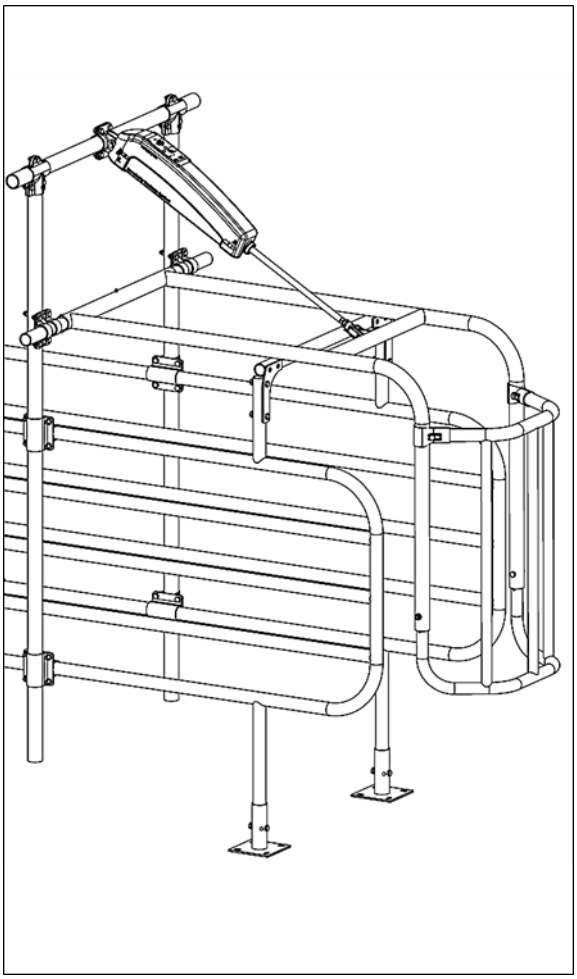

Sluithek
Closing Gate
Schließbügel
Porte Arrière Automatique

Installations- und Betriebsanleitung **DE**

HANSKAMP
Innovation for dairy farming

Artikelnummer: 010-079-000

Datum: Dezember 2025
Version 3.0 - Übersetzung der Original Montage- und Betriebsanleitung
Nach Anhang 1 Kapitel 1.7.4 Maschinenrichtlinie 2006/42/EG

Wehl,
The Netherlands
www.hanskamp.com

Vorwort

Inhalt des Handbuchs

Dieses Handbuch enthält die notwendigen Informationen für ein korrekte Installation und Betrieb der L‘port. Lesen Sie diese Informationen vor der Installation der L‘port sorgfältig durch und machen Sie sich damit vertraut. Ein nichtbefolgen kann zu Schäden an der Anlage führen. Wenden Sie sich bitte an Ihren örtlichen Melktechnik Händler, falls Sie die Informationen in diesem Handbuch nicht verstehen oder zusätzliche Informationen benötigen.

Alle Informationen in dieser Anleitung wurden mit größter Sorgfalt zusammengestellt. Hanskamp übernimmt keine Haftung für Fehler oder Mängel in dieser Anleitung. Die ausgesprochenen Empfehlungen sollen als Richtlinien dienen. Die Anweisungen, Abbildungen und Spezifikationen in dieser Anleitung basieren auf dem aktuellen Informationsstand zum Zeitpunkt der Veröffentlichung. Ihre L‘port kann Verbesserungen und Einrichtungen oder Optionen enthalten, die nicht in dieser Anleitung behandelt werden.

Anwendbarkeit

Die nachfolgende Tabelle enthält die Typennummern der L‘port, für welche diese Anleitung gilt.

Modellbezeichnung

Modell	Modellnummer
L’port Universal	004-030-000
L’port XL	004-032-000

Kontaktdaten Ihres Melktechnikhändlers

Wir empfehlen Ihnen, Telefonnummer und Adresse Ihres Melktechnikhändlers in der nachstehenden Tabelle einzutragen. So haben Sie diese bei eventuellen Fragen sofort zur Hand.

Name	
Adresse	
Telefonnummer	
E-Mail-Adresse	

1. Einleitung

Das L'port Schließbügel von Hanskamp ist ein pneumatisch angetriebener Bügel, der nach dem Eintreten des Tieres die Kraftfutterstation hinten verschließt. Da die Box sicher geschlossen ist, haben andere Kühe keine Chance mehr zum Stören und Vertreiben der fressenden Kühe. Der L'port Schließbügel garantiert, dass jede Kuh in Ruhe ihr Kraftfutter kann aufnehmen. Damit wissen Sie, dass das Kraftfutter bei der richtigen Kuh kommt. Der L'port Schließbügel ist ganz einfach an jedem Typ Kraftfutterbox zu installieren. Speziell für Kraftfutterboxen mit kürzerem Seitengitter ist der L'port Schließbügel auch mit einem XL Erweiterungselement verfügbar.

Die Informationen in dieser Betriebsanleitung richten sich an Landwirte und Mechaniker.

- Landwirte benötigen diese Informationen, um die L‘port zu testen und einzustellen.
- Mechaniker benötigen diese Informationen, um die L‘port zu installieren und einzustellen.

2. Sicherheit

2.1 Einleitung

Mit dem Symbol „Sicherheitswarnung“ sind wichtige Sicherheitshinweise an Ihrer L‘port und in der Installations- und Betriebsanleitung gekennzeichnet. Wenn Sie dieses Symbol sehen, besteht die Gefahr von Verletzungen oder Verletzungen mit Todesfolge. Folgen Sie deshalb immer den Sicherheitshinweisen.



Symbol „Sicherheitswarnung“

2.2 Warnhinweise

Beachten Sie die Warnhinweise **ACHTUNG** und **GEFAHR** bei den Sicherheitshinweisen. Diese Warnhinweise haben im Einzelnen die folgende Bedeutung:



Achtung! Weist auf eine mögliche Gefahrensituation hin, die, wenn nicht entsprechend reagiert wird, zu leichten Verletzungen bzw. Schäden am Gerät oder der Anlage führen kann.



Gefahr! Weist auf eine unmittelbare Gefahrensituation hin, die, wenn nicht reagiert wird, zum Tod oder zu ernsthaften Verletzungen führt.

2.3 Sicherheitsanweisungen

Sie tragen die Verantwortung für die sichere Bedienung und Wartung Ihrer L‘port. Sie müssen sicherstellen, dass Sie und jede Person, der die L‘port bedient, wartet oder in seiner Umgebung arbeitet, mit den entsprechenden Sicherheitshinweisen in dieser Anleitung vertraut sind.

Die Sicherheit hängt von IHNEN ab. Ein gutes Sicherheitsbewusstsein schützt Sie selbst und die Personen in Ihrer Umgebung. Machen Sie dieses Bewusstsein zu einem aktiven Teil Ihres Sicherheitsprogramms. Stellen Sie sicher, dass JEDER, der die L‘port bedient, wartet oder in seiner Umgebung arbeitet, die Sicherheitsanweisungen befolgt. Riskieren Sie keine Verletzungen oder Todesfälle, indem Sie Ihr Sicherheitsbewusstsein außer Acht lassen.

- L‘port Besitzer sind für die Schulung der Bediener zuständig, bevor diese das L‘port bedienen. Die Schulung muss mindestens einmal jährlich wiederholt werden.
- Der Bediener muss diese Installations- und Betriebsanleitung lesen, verstehen und alle darin enthaltenen Sicherheits- und Bedienungsanweisungen befolgen.
- Personen, die nicht alle Sicherheits- und Bedienungsanweisungen gelesen und verstanden haben, ist es nicht gestattet, das L‘port zu bedienen.
- An der Anlage dürfen keinerlei Veränderungen vorgenommen werden. Unerlaubte Veränderungen können die Funktionsfähigkeit und/oder die Sicherheit beeinträchtigen und so das Leben von Personen gefährden und die Lebensdauer der Anlage einschränken.
- Verwenden Sie ausschließlich zugelassene Ersatzteile und stellen Sie sicher, dass diese von autorisierten Technikern installiert werden.

2.3.1 Allgemeine Sicherheit

- Lesen Sie die Installations- und Betriebsanleitung und alle Sicherheitshinweise und machen Sie sich damit vertraut, bevor Sie die L'port an die Spannungsversorgung anschließen, um sie zu bedienen oder Einstellungen daran vorzunehmen. bzw. bevor Sie die Spannungsversorgung abschalten, um Wartungsarbeiten durchzuführen.
- Die L'port darf ausschließlich von geschulten Personen bedient werden.
- Bringen Sie alle Abdeckungen und Schutzvorrichtungen an, bevor Sie die L'port bedienen.
- Tragen Sie geeignete Schutzkleidung- und ausrüstung.
- Schalten Sie die Spannungsversorgung ab und trennen Sie diese, bevor Sie die L'port reinigen oder Wartungsarbeiten daran vornehmen. Auch müsst die Druckluftversorgung drucklos sein.
- Stellen Sie sicher, dass Sie die lokalen Notrufnummern kennen.
- Wenden Sie sich an Ihren Melktechnikhändler, wenn Sie Fragen haben.
- Besprechen Sie alle sicherheitsrelevanten Fragen regelmäßig mit allen Bedienern (jährlich).

2.3.2 Elektrische Sicherheit

- Die Spannungsversorgung für die L'port darf ausschließlich von einem autorisierten Elektriker angeschlossen werden.
- Stellen Sie sicher, dass die elektrische Erdung der elektrischen Installation und aller Komponenten der L'port den örtlichen Vorschriften und Bestimmungen entspricht.
- Beschädigte Stromleitungen, Kabelkanäle, Schalter und andere beschädigte Komponenten sind sofort zu ersetzen.
- Vor dem Öffnen des Platinengehäuses zur Durchführung von Arbeiten an der elektrischen Installation muss die Spannungsversorgung abgeschaltet und getrennt werden.

2.3.3 Sicherheit bei der Installation

- Lesen Sie die Anweisungen in dieser Anleitung und machen Sie sich damit vertraut.
- Achten Sie darauf, dass die L'port korrekt montiert ist.

2.3.4 Sicherheit bei der Bedienung

- Lesen Sie die Installations- und Betriebsanleitung und alle Sicherheitshinweise und machen Sie sich damit vertraut, bevor Sie die L'port an die Spannungsversorgung anschließen, um sie zu bedienen oder Einstellungen daran vorzunehmen, bzw. bevor Sie die Spannungsversorgung abschalten, um Wartungsarbeiten durchzuführen.
- Die L'port darf ausschließlich von geschulten Personen bedient werden.
- Schalten Sie die Spannungsversorgung am Hauptschalter aus und bringen Sie eine Verriegelung daran an bevor Sie die L'port reinigen oder Wartungsarbeiten daran vornehmen. Auch müsst die Druckluftversorgung drucklos sein.
- Bringen Sie alle Abdeckungen und Schutzgitter an, bevor Sie die L'port bedienen.
- Halten Sie Hände, Füße, Haare und Kleidung fern von den spannungsversorgenden Teilen.
- Halten Sie Unbefugte, vor allem kleine Kinder, immer von der L'port fern.
- Stellen Sie vor dem Öffnen der Spannungsversorgung zur L'port sicher, dass alle Komponenten fest verbunden sind.
- Wenden Sie sich an Ihr Melktechnikhändler, wenn Sie Fragen haben.

2.3.5 Sicherheit bei der Wartung

- Lesen Sie die Installations- und Betriebsanleitung und alle Sicherheitshinweise und machen Sie sich damit vertraut, bevor Sie die L'port an die Spannungsversorgung anschließen, um sie zu bedienen oder Einstellungen daran vorzunehmen, bzw. bevor Sie die Spannungsversorgung abschalten, um Wartungsarbeiten durchzuführen.
- Die L'port darf ausschließlich von geschulten Personen gewartet werden.
- Schalten Sie die Spannungsversorgung am Hauptschalter aus und bringen Sie eine Verriegelung daran an bevor Sie die L'port reinigen oder Wartungsarbeiten daran vornehmen.
- Tragen Sie Schutzkleidung und eine Schutzbrille, wenn Sie am Pneumatiksystem arbeiten.
- Stellen Sie sicher, dass nach Beenden der Wartungsarbeiten alle Abdeckungen und Schutzgitter wieder installiert werden.

2.3.6 Sicherheitshinweise

- In diesem Kapitel werden allgemeine Sicherheitshinweise behandelt. Spezielle Sicherheitshinweise finden Sie in den entsprechenden Kapiteln unter den Hinweisen auf potenzielle Gefahren bei Nichtbeachtung der Anweisungen und Verfahrensweisen.

.

2.3.7 Druckluft Vorschriften

Schmierung

Die Zylinder Hanskamp verwendet, sind für den Einsatz mit nicht geölter Luft ausgelegt. Dies erfordert keine Wartung. Wenn dennoch geölte Druckluft verwendet wird, sind die Schmierung kontinuierlich. Aufgrund der zusätzlichen Schmierung, ist das Schmiermittel aufgebracht wird, entfernt werden / weg von der Anlage gewaschen.

Empfohlen Öl: ISO und UNI FD22 (Energol HPL; Spinesso; Mobil DTE; Tellus Oil).

Luft

Mit Bezug auf ISO/DIN 8573-1, ist die Druckluft in Klasse 3-4-3 zu verwenden:

- Feste Partikel Klasse 3:10.000 Partikeln/m³ mit d ≤ 1 Mikron und 500 Partikeln/m ≤ 5 Mikron.
- Luftfeuchtigkeit Klasse 4: Druck Taupunkt ≤ + 3°C.
- Öl klasse 3: Konzentration total öl ≤ 1mg/m³.

Verbrauch

Bei 6 bar -> 8,7 Liter pro Besuch.

Übrig

Maximaldruck:	10 bar (Ventile, Zylinder).
Minimaldruck:	2,5 bar (Ventile).
Zuführschlauch:	Ø8 bis Ø12 mm.
Schlauch zwischen Installationen:	Ø6 bis Ø8 mm.

Achtung! Stellen Sie sicher, dass die Regler und Ende Dämpfung nicht vollständig abgeschraubt werden. Diese sorgen dafür, dass der Zylinder kann nicht gehen wegen der hohen Ein- oder Ausgang Geschwindigkeit. Die korrekte Einstellung entnehmen Sie bitte der jeweiligen Montage- und Bedienungsanleitung.

Achtung! Stellen Sie sicher, dass die Zylinder nie unter radialer Belastung angebracht wird. Die Zylinder kann ausschließlich eine axiale Belastung auf der Kolbenstange verarbeiten.

3. Installations- und Betriebsanleitung

Allgemeine Beschreibung

Der L'port Schließbügel von Hanskamp (Abb. 1) ist ein Luft gesteuerter Bügel entwickelt zum Abschließen von Futterstationen für Kühe. Der L'port Schließbügel soll parallel angeschlossen werden über die Fütterungsmotoren für alle Futtersorten. Diese Montageanleitung erzählt Ihnen wie der L'port installiert wird. Lesen Sie die Montageanleitung sorgfältig und beachten Sie die Sicherheitshinweise. Einbau Beispiele finden Sie auf www.hanskamp.de.

Weitere Bestellnummern und Nahmen finden Sie im Anhang.

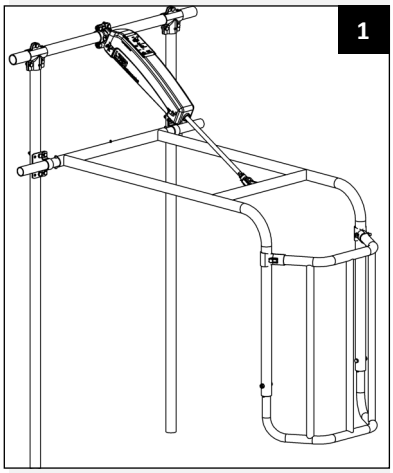

Transport und Lagerung

Der L'port Schließbügel wird auf eine Palette transportiert. Diese Palette ist komplett abgedichtet und die Ecken sind mit Klebeband abgeklebt um Schäden zu verhindern. Der L'port Schließbügel wird auch auf diese Weise gelagert.

Achtung! Bewegen Sie die Palette immer mit einem geeignetem Transportmittel (z. B. LKW, Paletten Gabel, Hubwagen usw.).

Achtung! Beim Auspacken können Teile von der Palette herunter fallen.

Achtung! Die L'port-Installation muss vor Witterungseinflüssen geschützt werden. Hanskamp rät davon ab, die Installation im Freien zu installieren.

Die Palette enthält:

1. 1x Art.-Nr. 4111 Bewegliche Element;
2. 1x Art.-Nr. 4112 Erweiterungselement (universal) oder Art.-Nr. 4113 Erweiterungselement (XL);
3. 2x Art.-Nr. 4109 Stehendes Befestigungsrohr;
4. 1x Art.-Nr. 4108 Gelenkrohr;
5. 1x Art.-Nr. 4110 Zylinder Montage Rohr;
6. 1x Karton mit weitere Artikel.

Typenbezeichnung, kann am Schaltkaste gefunden werden.

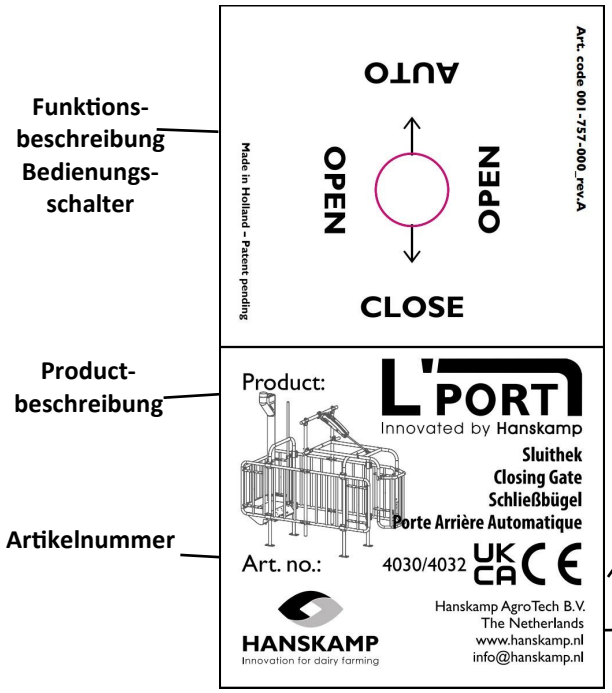

Sicherheitsaufkleber

Der Benutzer und/oder der Installateur trägt die Verantwortung für die Sicherheit im Betrieb und die Wartung des L'port Schließbügels. Um die Sicherheit bei der Nutzung des L'port Schließbügels zu gewährleisten, werden Sicherheitsaufkleber angewendet. Diese Aufklebern müssen korrekt angewendet werden. Später in der Montage- und Betriebsanleitung kann man finden, welcher Aufkleber wo angewendet werden soll (wie Abb. 2).

Die Verwendung von die Aufklebern

- Reinigen Sie die Oberfläche trocken und sauber.
- Stellen Sie sicher dass die Oberflächentemperatur mehr als 5 °C ist.
- Finden Sie die richtige Position für den Aufkleber.
- Entferne einen kleinen Teil des Films auf der Rückseite.
- Legen Sie die Aufkleber auf der Oberflache und dann wird ein kleiner Teil der Klebeschicht auf der Oberflachem befestigt.
- Entfernen Sie die Folie vorsichtig und befestigen Sie den Rest der Aufkleber.
- Verwenden Sie eine Nadel um kleine Luftlocher in dem Aufkleber zu machen, und verwenden Sie die Folie, um die Aufkleber zu glatten.

Unterhalt Aufklebern

- Behalten Sie die Sicherheitsaufklebern sauber und gut lesbar. Reinigen Sie die Sicherheitsaufklebern mit Wasser und Seife. Keine Lösungsmittel und/oder Scheuermittel verwenden, die die Sicherheitsanklebern beschädigen können.
- Ersetzen Sie fehlende oder unleserliche Sicherheitsaufklebern.
- Sicherheitsaufklebern sind erhältlich von Hanskamp. Verwenden Sie immer die Artikelnummern, bei Ihre Korrespondenz.

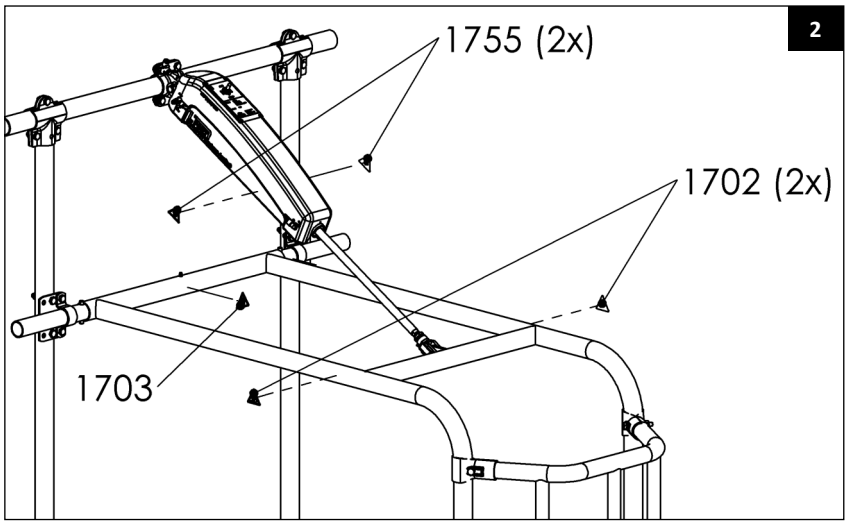



1702 Sicherheitsaufkleber
Kleben Sie den mitgelieferten Aufkleber an das Beweglichen Element wo es auf den Anti-Springbügel liegt. Wie Abb. 2.



1703 Sicherheitsaufkleber
Kleben Sie die mitgelieferten Aufkleber an das Beweglichen Element wo das Schwenkrohr ins Beweglichen Element ge-schoben ist. Wie Abb.2.



1755 Warnaufkleber
Kleben Sie den mitgelieferten Aufkleber an die Zylinder Ab-deckung an der Stange-Seite. Wie Abb.2.

Montage

1. Überprüfen Sie anhand der Stückliste, ob alle Teile vorhanden sind.

Achtung! Befestigungsmaterial für die Montage des L'port Schließbügels auf die Futterstation wird Standard nicht mitgeliefert.

2. Messen Sie ±1100 mm ab der Mitte der Fressschale, und in einer Höhe von 575 mm vom Anti-Springbügel (Abb. 3). An dieser Stelle montieren Sie die Stehende Befestigungsrohre (Art.-Nr. 4109) an das Seiten Gitter. Das erforderliche Befestigungsmaterial liegt nicht bei.
3. Montieren Sie die Rohr Montage Platte (Art.-Nr. 4106) und die zwei Rohrschellen (Art.-Nr. 1058) an die beiden Stehenden Befestigungsrohren (Abb. 3A). Bitte noch nicht festdrehen.
4. Montieren Sie oben auf die zwei Stehende Befestigungsrohren die 3-Loch T-Schelle (Art.-Nr. 4114) und verbinden Sie die Stehende Befestigungsrohren mit dem Zylinder Montage Rohr (Art.-Nr. 4110) (Abb. 3B).
5. Montieren Sie die Doppel 4-Loch Halbschelle mit den Zylinder Montage Augen (Art.-Nr. 4103 & 4104) in der Mitte des Zylinder Montage Rohres (Abb. 4).

Wichtig! Achten Sie darauf dass das Zylinder Montage Rohr gut fest montiert wird und sich nicht verdrehen kann in der 3-Loch T-Schelle. Stellen Sie sicher dass die Doppel 4-Loch Halbschelle sich nicht verdrehen kann auf dem Zylinder Montage Rohr und das diese korrekt in der Mitte und horizontal montiert wird. Inkorrekte Montage beeinflusst die Wirkung vom L'port Schließbügel.

6. Schieben Sie das Gelenkrohr (Art.-Nr. 4108) in das Rohr des Beweglichen Elements (Art.-Nr. 4111) rein. Verriegeln Sie diesen mit Hilfe eines Spannstiftes (Art.-Nr. 1555) durch beide Seiten des Rohres (Abb. 5A).
7. Drehen Sie die Schraube 1559 im Schwenkrohr 4111 (Abb. 5B). Schmieren Sie mit ein Fettpresse das Schmiermittel in Schraube 1559. Dies zur Verhinderung von Lärm und Verschleiß zwischen den Drehteilen.
8. Fixieren Sie das Gelenkrohr an die Stehenden Befestigungsrohre. Montieren Sie das Gelenkrohr mittels Schellen (Abb. 3A). Stellen Sie sicher dass das Bewegliche Element in der Mitte der zwei Stehenden Befestigungsrohren ist. Legen Sie das Bewegliche Element auf den enthaltene Anti-Springbügel.

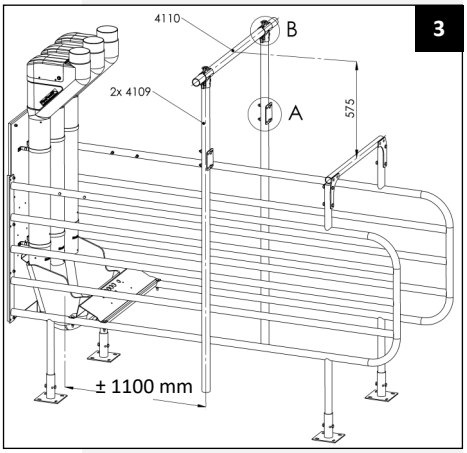

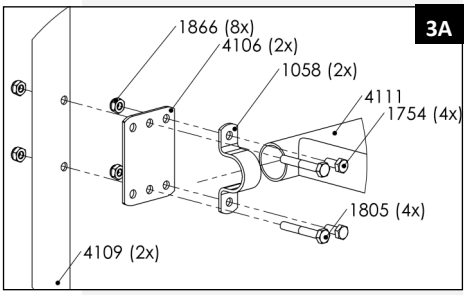

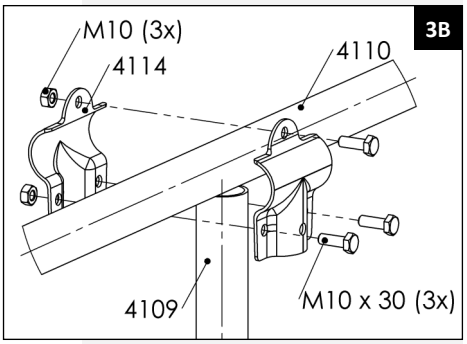

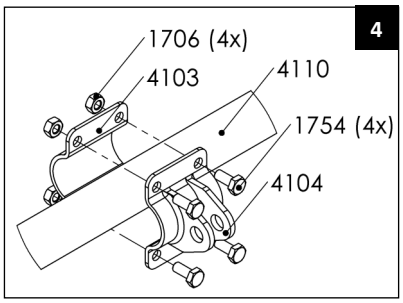

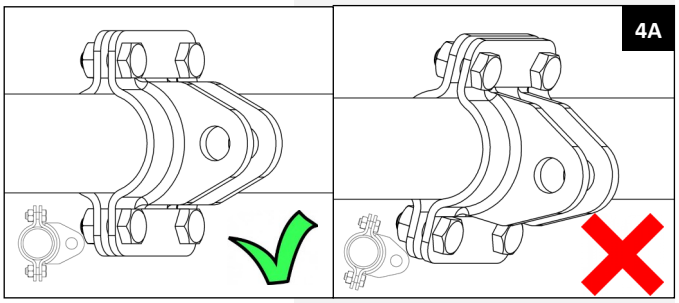

Wichtig! Stellen Sie sicher das die horizontale Rohre des Beweglichen Elements, genau waagerecht moniert sind wenn dies auf dem Anti-Springbügel liegt. Falls nicht, bitte wieder die Höhe der Stehende Befestigungsrohre einstellen.

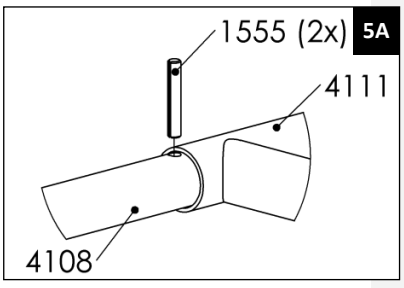

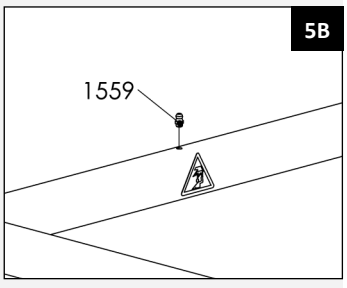

9. Montieren Sie den Zylinderset (Art.-Nr. 4040) zwischen das Bewegliche Element und das Zylinder Rohr. Fixieren Sie den Stift von des 2-Wangigen Ruck Gelenks an die Doppel 4-Loch Halbschelle (Abb. 6).
10. Fixieren Sie die Gabel des Zylinders an die Gabelbefestigung des Beweglichen Elements.
11. Montieren Sie das Erweiterungselement (Art.-Nr. 4112 oder 4113 Längere Version) an das Bewegliche Element, mit den mitgelieferten Bolzen, Muttern und Schellen (Art.-Nr. 1611 oder 4115) (Abb. 7).
12. Montieren Sie Art.-Nr. 4127 und Art.-Nr. 4206 auf das Gelenkrohr und das Stützrohr (Abb. 8A).
13. Stehende Rohr L'port 4109 Ca. 1 cm unter der Klemm Sägen. Die Höhe ist variabel. Daher bestehen auch keine festen Maßvorgaben (Abb. 8B).

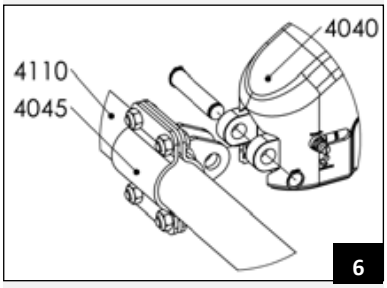

6

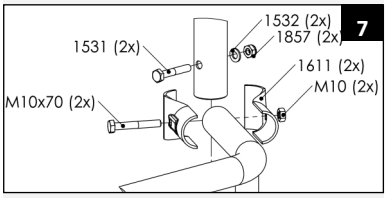

7

Achtung! Stellen Sie das Erweiterungselement gut ab damit das Euter von der Kuh gut geschützt wird. Achten Sie auf die Durchgangshöhe bei geöffnete Position des L'port Schließbügels.

14. Schließen Sie die Luftzufuhr an den Zylinder an. Benutzen Sie einen Ø8 mm Luftschlauch. Bei mehrere L'port Schließbügeln ist die mitgelieferte T-Kopplung (Art.-Nr. 1294) zu benutzen zum Verbinden der Luftschlauch (Abb. 10.d). Empfohlener Luftdruck: 6 Bar. Die Länge des Zuleitungsschlauches sollte höchstens 75 Meter betragen. (Siehe www.hanskamp.de für die Druckluft Vorschriften.)

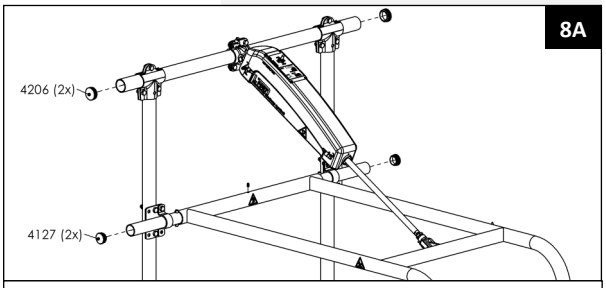

8A

Art.-Nr. 4127 Runden Einsatz 1¼" (Ø42.4) dunkelgrau
Art.-Nr. 4206 Runden Einsatz 1.7/8" x 1.0-3.0 mm

Achtung! Luftschlauch außer Reichweite der Kuh verlaufen lassen. Stellen Sie sicher das die Luft gut konditioniert ist (trocken und sauber). Stellen Sie sicher dass da keine Luftdruck auf der Luftschlauch steht wenn die Zylinder darauf angeschlossen wird.

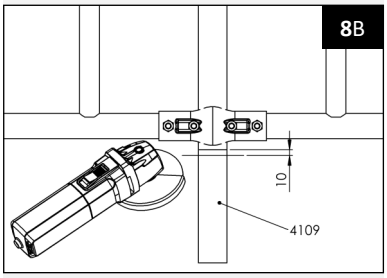

8B

15. **Elektrischer Anschluss**
Das mitgelieferte Kabel (Art.-Nr. 1593) (Abb. 10.a) wird gemäß Diagramm angeschlossen (Abb. 9). Die Platine muss an 24VDC oder 24VAC-Spannung angeschlossen werden. Der Verbrauch beträgt maximal 5 Watt. Die Eingänge IN1, IN2 und IN3 können parallel über die Motoren für die einzelnen Futtersorten angebracht werden. Die Eingänge laufen mit 12-24VAC/DC. Die Zuleitung und die Eingänge sind auf der Platine galvanisch getrennt. Bei Stromausfall öffnet sich der L'port Schließbügel von selbst. Wenn keine 24 Volt vorhanden ist, Bestellen Sie Artikelnummer 2812 „Hanskamp PowerUnit 24 Volt DC" dabei.

Achtung! Steuerkabel außer Reichweite der Kuh verlaufen lassen. Vor der Ausführung jeglicher Art von Eingriffen auf dem elektronischen Gerät (Anschlüsse, Instandhaltung) ist stets die Stromversorgung ab zu nehmen. Vermeiden Sie unerwartete Bewegungen des Systems.

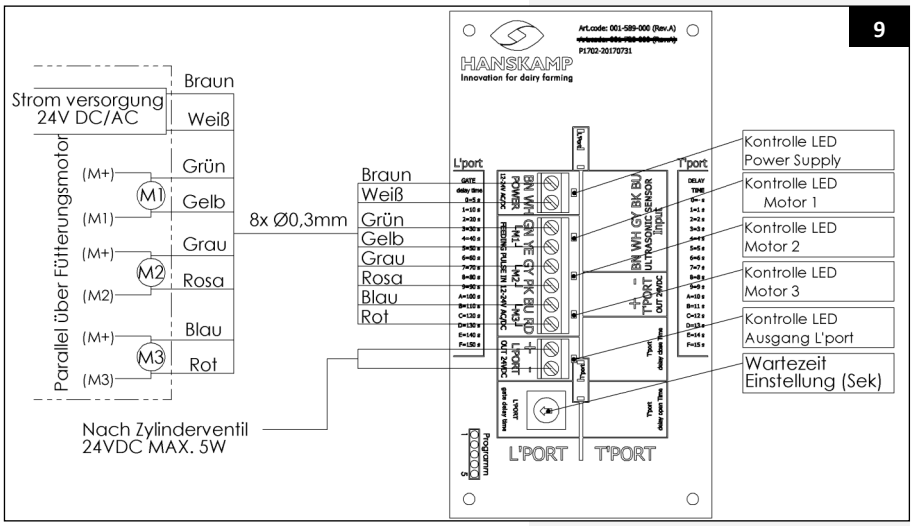

9

Funktion

Mit dem 3-positionen Schalter (Abb. 10.f) können die Einstellungen L'port geöffnet (Open), L'port geschlossen (Close) oder automatisch (Auto) gewählt werden. In der Position „Automatisch“ schließt sich der L'port Schließbügel, sobald der Fütterungsmotor eingeschaltet wird. Der L'port Schließbügel öffnet sich nach einer Verzögerungszeit. Immer wenn der Motor eingeschaltet wird (ein neue Puls bekommt) erfolgt ein Reset dieser Verzögerungszeit. Die Verzögerung kann mit dem 14fach verstellbaren Schalter (Zeiteinstellung pro Sekunde) (Abb. 9) eingestellt werden. Die Verzögerungszeit muss größer als die gesamte Intervallzeit für die verwendeten Futtersorten sein. Empfehlung: Intervallzeit + 25 Sek.

Dies bedeutet

Bei dem Marken DeLaval, Fullwood, Insentec, Hokofarm und GM die Zeit auf 40 Sek. einstellen (Position 4). Bei Nedap VC-Steuerung: Intervallzeit der verwendeten Futtersorten addieren + 25 Sek., also bei ein Futtersorte 40 Sek. (Position 4) bei zwei Futtersorten 60 Sek. (Position 6) usw. Wahlweise kann eine Sprühanlage an den Ausgang ‘Spray’ angeschlossen werden.

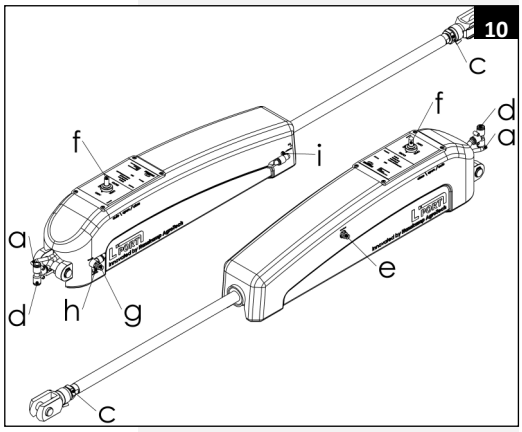

Erläuterung Positionswahlschalter Verzögerungszeit
Zeiteinstellung pro Sekunde.

0 = 05 Sek.	A = 100 Sek.
1 = 10 Sek.	B = 110 Sek.
2 = 20 Sek.	C = 120 Sek.
3 = 30 Sek.	D = 130 Sek.
4 = 40 Sek.	E = 140 Sek.
5 = 50 Sek.	F = 150 Sek.
6 = 60 Sek.	
7 = 70 Sek.	
8 = 80 Sek.	
9 = 90 Sek.	

Einstellen

1. Länge der Zylinderstange einstellen mit Einstellvorrichtung am Gabel (Abb. 10.c). Damit der Zylinder auch in unterster Position Drück ausübt auf den Anti-Springbügel.
2. Mit der Einstellvorrichtung, welche ist bezeichnet auf der Haube mit ‘Speed in’ (Abb. 10.g), kann die Eingangsgeschwindigkeit eingestellt werden. Stellen Sie sicher dass das L'port Schließbügel sich in etwa 3 Sekunden von untersten Position nach ganz oben bewegt.
3. Für Einstellvorrichtung, welche bezeichnet ist auf der Haube mit „Speed out“ gilt das gleiche, aber dann in 5 Sekunden.
4. Mit der Einstellvorrichtung, welche bezeichnet ist mit „Cushioning“ (Abb. 10.h & i), die Endlagendämpfung des Zylinders einstellen. Benutzen Sie Innensechskantschlüssel 2.5mm damit das L'port fließend schließt.

Achtung! Wenn die ober genannte Bedienschritte falsch durchgeführt wird, kann die Lebensdauer vom Gerät drastisch verkürzt werden.

Gefahr! Überprüfen Sie, ob die Luftleitungen richtig angeschlossen sind und nicht eingeklemmt sind, bevor Druck auf die Rohre ausgeübt wird. Bei falscher Verbindung kann die Ausgangskraft des Zylinders erhöht werden, was zu schweren Quetschungen führen kann.



Wichtig:
Achtung! Einklemmgefahr.
Achtung! Der L'port Schließbügel startet automatisch.
Achtung! Stoßgefahr bei betreten der Futterstation.

Start

Nach der Montage lassen Sie den L'port Schließbügel eine Woche lang geöffnet, indem Sie den Schalter (Abb. 10.f) in die Position „Open” bringen, damit die Kühe sich an die neue Anlage gewöhnen können. Anschließend nehmen Sie die Anlage in Betrieb, indem Sie den Schalter (Abb. 10.f) in die Position „Auto” stellen. Die Lautstärke bleibt immer gleich oder niedriger als 70 dB (A).

Wichtig! Stellen Sie sicher dass der Betreiber der L'port Schließbügel, sich immer an einem sicheren Platz befindet. Wenn der L'port Schließbügel in Betrieb ist, dürfen sich keine Personen in die Nähe des L'port Schließbügel befinden. Wenn der L'port Schließbügel in Betrieb ist darf man das Seiten Gitter nicht besteigen.

Wartung

Überprüfen Sie der L'port Schließbügel täglich auf Fehler und Verschleiß des Systems. Machen Sie es wie folgend: überprüf die Ausgänge die Motors und die Handschalter auf dem Zylinder (Abb. 10.f). Bitte achten Sie, dass Zusätzliche Betriebsgeräusche und Schwingungen welche verursacht werden bei der betrieb von das L'port Schließbügels auf das Minimum begrenzt werden. Zum Beispiel: Durch die Schmierschraube zu montieren und mit Schmierfett zu schmieren.

Achtung! Vor der Ausführung jeglicher Art von Eingriffen auf dem elektronischen Gerät ist stets die Stromversorgung und Luftversorgung ab zu nehmen.

Demontage

Bei der Demontage müssen alle Teile nach Materialsorte getrennt und den entsprechenden Abfallsystemen zugeführt werden.

Achtung! Vor der Ausführung jeglicher Art von Eingriffen auf dem elektronischen Gerät (Demontage) ist stets die Stromversorgung und Luftversorgung ab zu nehmen.

Übersicht der Änderungen in dieser Installations- und Betriebsanleitung

Nr.	Veröffentlichungsdatum	Kapitel	Anmerkung
1	05/2013		Erste Ausgabe
2.0	05/2014	Alle	Aktualisieren zu Standard, FAQ zusätzlich
2.1	07/2014	Seite 12	Beschränkung der Gewährleistung Drückluft Vorschriften zusätzlich
2.2	08/2014	Alle	Neuen Name und Logo zusätzlich
2.3	03/2015	Alle	Neu Adresse
2.4	10/2015	Alle	Allgemeine Inspektion
2.5	01/2017	Ersatzteile	Abbildung 14
2.6	03/2018	Alle	Figuren neue Steuerplatine beigefügt
2.7	01/2023	Seite 15	UKCA-Logo hinzugefügt
2.8	10/2023	Seiten 7 + 9	Seite 7 Bild mit UKCA-Logo eingefügt. Änderung von ±1005 bis ±1100 mm, in Text und Bild.
2.9	06/2024	Seite 7	Warnung hinzugefügt: Achtung! Die L'port-Installation muss vor Witterungseinflüssen geschützt werden. Hanskamp rät davon ab, die Installation im Freien zu installieren.
3.0	12/2025	Seiten 1 + 20	Seite 1 Ortsnamensänderung. Seite 20 Adressänderung Hanskamp.

Beschränkung der Gewährleistung

Von der Garantie ausgeschlossen sind Kosten durch:

- unsachgemäße Verwendung der Geräte, abweichend von den Angaben in der Installations- und Bedienungsanleitung,
- Folgen von Tätigkeiten von Technikern, die keine Genehmigung für die Verrichtung bestimmter Tätigkeiten von Hanskamp AgroTech BV haben,
- Vorfälle wie Gefrieren, Eis, Brand, Hochwasser, Überflutung oder irgendeine andere Form extremer Überschwemmungen und Blitzschlag,
- Defekte des elektrischen Systems oder der Erdung,
- Schäden am elektrischen System, die durch Schädlinge oder Ähnliches verursacht wurden,
- Falsche Verwendung von Drückluft die nicht die Drückluft Vorschriften erfüllt die durch Hanskamp in Zusammenarbeit mit seine Lieferanten angeordnet sind, wodurch Fehlfunktion auftritt in die pneumatische Systeme. Diese Druckluftvorschriften finden Sie auf www.hanskamp.de.

Die Gewährleistung gilt nicht für Schäden anders als das von Hanskamp gelieferte Materiell. Alle Systeme wurden getestet. Im Fall von Störungen kann Hanskamp jedoch nicht für Folgeschäden verantwortlich gemacht werden.

Urheberrecht und Disclaimer

Die Angaben in dieser Veröffentlichung dienen ausschließlich Informationszwecken und stellen kein Verkaufsangebot dar. Die angebotenen Produkte können von den Abbildungen abweichen. Verweise auf Marken und/oder Produkte in dieser Anleitung dienen ausschließlich der Identifizierung. Die in dieser Anleitung genannten Unternehmens- und Produktbezeichnungen sind Handelsmarken der betreffenden Eigentümer. Kein Teil dieser Ausgabe darf ohne vorherige schriftliche Zustimmung von Hanskamp AgroTech BV vervielfältigt oder veröffentlicht werden. Die vorliegende Ausgabe wurde mit größtmöglicher Sorgfalt zusammengestellt. Hanskamp AgroTech BV haftet jedoch nicht für Schäden, die infolge von Fehlern oder Lücken in dieser Ausgabe entstehen. Die niederländischsprachige Installations- und Bedienungsanleitung ist das Originaldokument. Übersetzungen in andere Sprachen basieren auf der niederländischsprachigen Installations- und Bedienungsanleitung. Hanskamp AgroTech BV haftet nicht für Unterschiede zwischen den Übersetzungen. Bei Zweifeln in Bezug auf den Inhalt und die Genauigkeit einer übersetzten Installations- und Bedienungsanleitung ist die niederländischsprachige Anleitung ausschlaggebend.

4. FAQ

Häufiges Problem	Mögliche Ursache	Lösung
Installation ist Fertig, Bügel öffnet nicht, Ventil schaltet trotzdem.	Flow-Micro Regulatoren sind völlig geschlossen.	Drehen Sie den Flow-Micro Regulatoren (Abb. 10.c & 10.g) vorsicht offen.
Schließbügel macht Piepton bei Gelenkverbindung.	Keine Fett/ Schmierung zwischen Gelenkverbindung und Bewegungs-element.	Schmiernippel einbauen und Schmiermittel hinzufügen.
Zylinder ruckelt wenn es hin und zu geht.	Seitliche Kräfte auf Kolbenstange.	Demontieren Sie die Gabelköpfe von dem Be-wegungselement. Legen Sie die Klemme 4045 wieder so, so dass die Gabelköpfe frei in der Bewegungselement montiert werden kann.
Schließbügel schließt sich nicht. Leuchte: Einput, Power, oder Out-put leuchten nicht.	- Signalkabel ist falsch angeschlossen. - Kein Spannung auf der Leiterplatte. - Nicht die richtige Stromversorgung. - Kabel ist gebrochen.	- Überprüfen oder Signalkabel richtig ange-schlossen ist (siehe Seite 10). - Überprüfen Anschluss und Stromversorgung. - Überprüfen dass die Platine auf 24AC oder DC angeschlossen ist. (Bei 12 Volt leuchtet den Power Lampe aber gibt es kein Output Signal.) (Siehe Seite 10.) - Neue Kabel anschließen und entfernen Sie die alte.
Bügel geht direkt nach dem Fressen wieder offen.	Wartezeit ist nicht korrekt eingestellt.	Wartezeit richtig einstellen (siehe Seite 11).

Einbauerklärung für vollständige Maschinen IIA

Gemäß Anhang IIA zur Maschinenrichtlinie 2006/42/EG, für vollständige Maschinen

Wir,
Hanskamp AgroTech BV
Broekstraat 17
7009 ZB Doetinchem
Niederlande

bevollmächtigte(r) Ersteller der technischen Unterlagen:

H.J. Hanskamp,

erklären eigenverantwortlich, dass das Produkt:

L'port (24VAC / 24VDC), Typennummern 004-030-000 & 004-032-000,
Universale Schließbügel zum Abschließen von Futterstationen,

auf das sich diese Erklärung bezieht, den Bestimmungen der folgenden Richtlinie(n) entspricht:

- Maschinenrichtlinie 2006/42/EG

Das Produkt entspricht außerdem den Bestimmungen der folgenden Normen:

- NEN-EN-ISO 12100
- NEN-EN-ISO 4414
- NEN-EN-IEC 60204-1
- NEN-EN-IEC 13849-1

Wenn der L'port Schließbügel nicht angeschlossen wird und die obligatorischen Sicherheitsanweisungen nicht eingehalten werden, erlischt diese Konformitätserklärung und es können keine Rechte daraus abgeleitet werden.

Doetinchem, Niederlande, 12.10.2023 H.J. Hanskamp



Anhang

Die Nächste Sorte Kraftfutterstation Schließbügeln kann Hanskamp AgroTech liefern:

4030 L'port Schließbügel Universal, für jede Futterstation.
4032 L'port Schließbügel XL (länger Erweiterungselement), für DeLaval FSC40(0), FP200 & Lely Cosmix S Futterstationen.

Dimensionen:

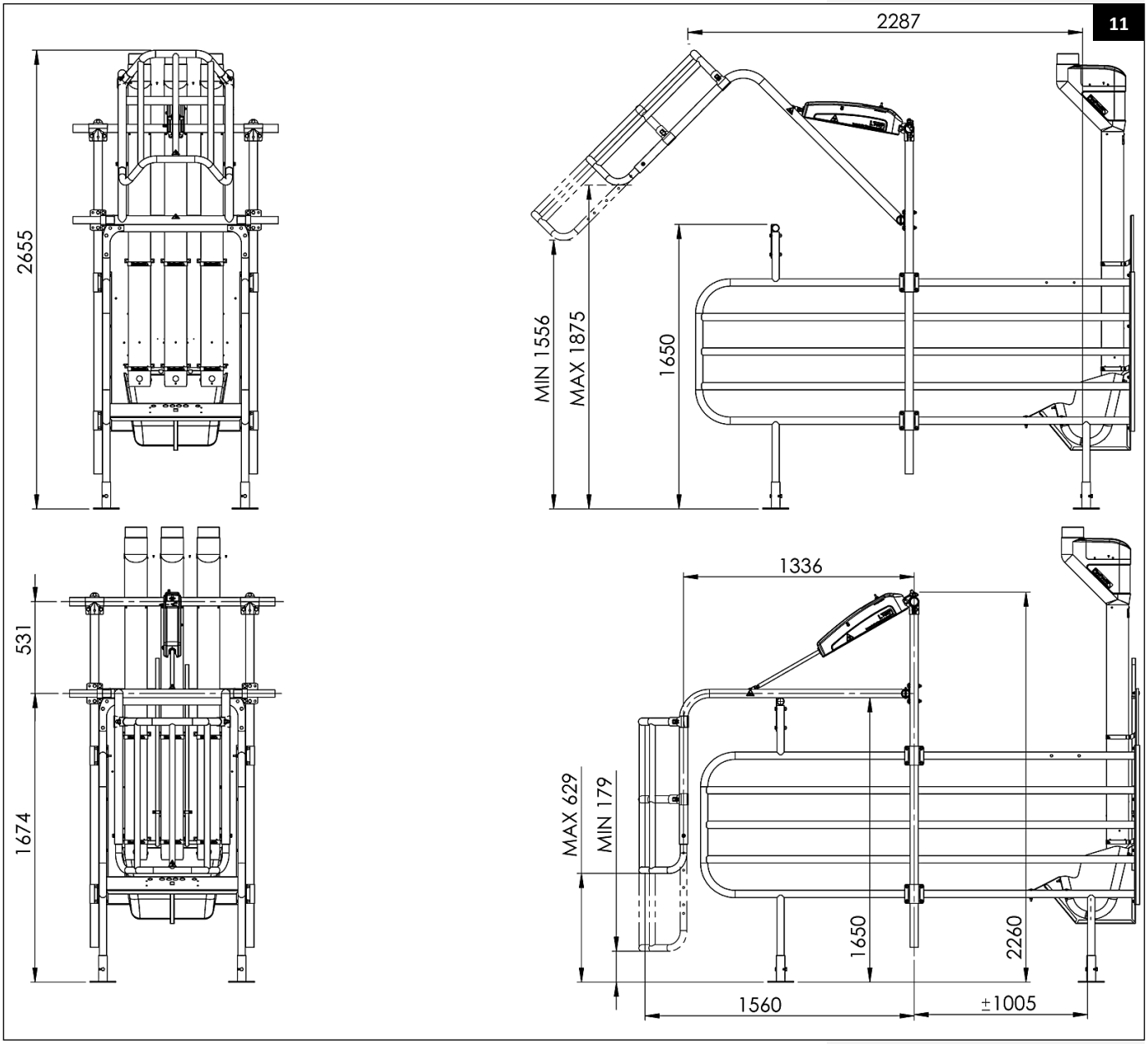

Achtung! Abmessungen sind zusammenhangend mit die Höhe vom Anti-Springbügel (Beispielhöhe in der Zeichnung ist: 1650 mm).
Für eine korrekte Berechnung der Abmessungen, berücksichtigen Sie die Höhe vom Anti-Springbügel bei der Installation.

Ersatzteile

Bei Ihrem Lieferanten können für Wartungszwecke oder bei anderweitigem Bedarf Ersatzteile nachbestellt werden. Verwenden Sie hierbei die in der nachstehenden Zeichnung angegebenen Artikelnummern.

12

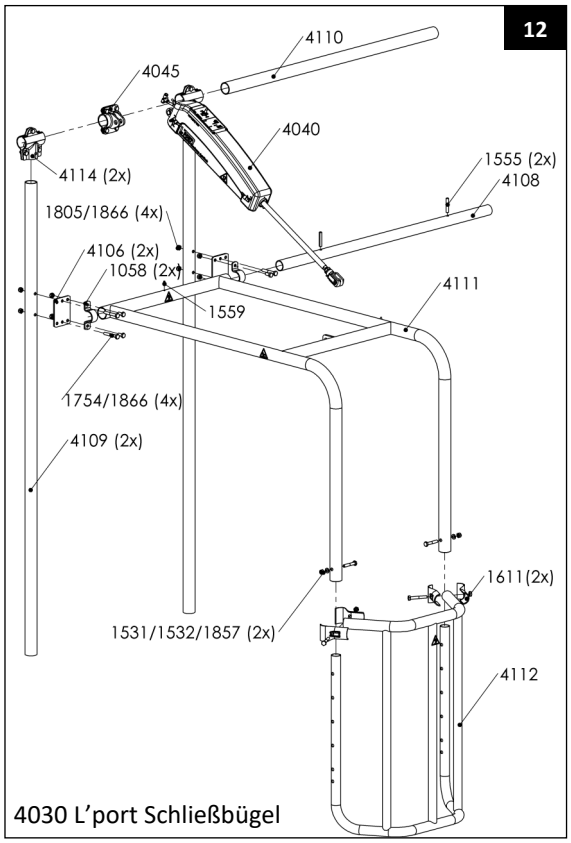

4030 L'port Schließbügel

13

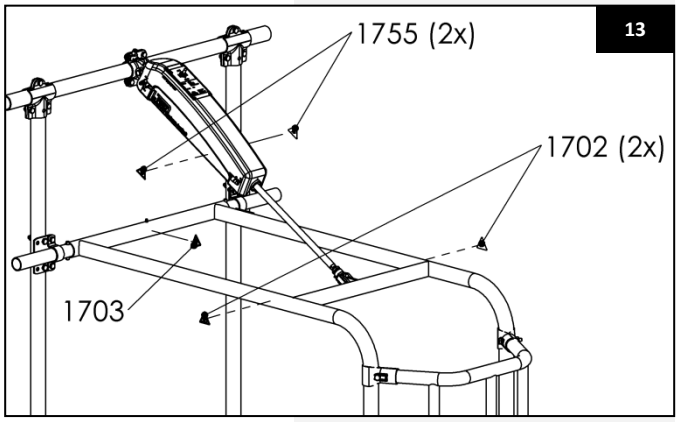

14

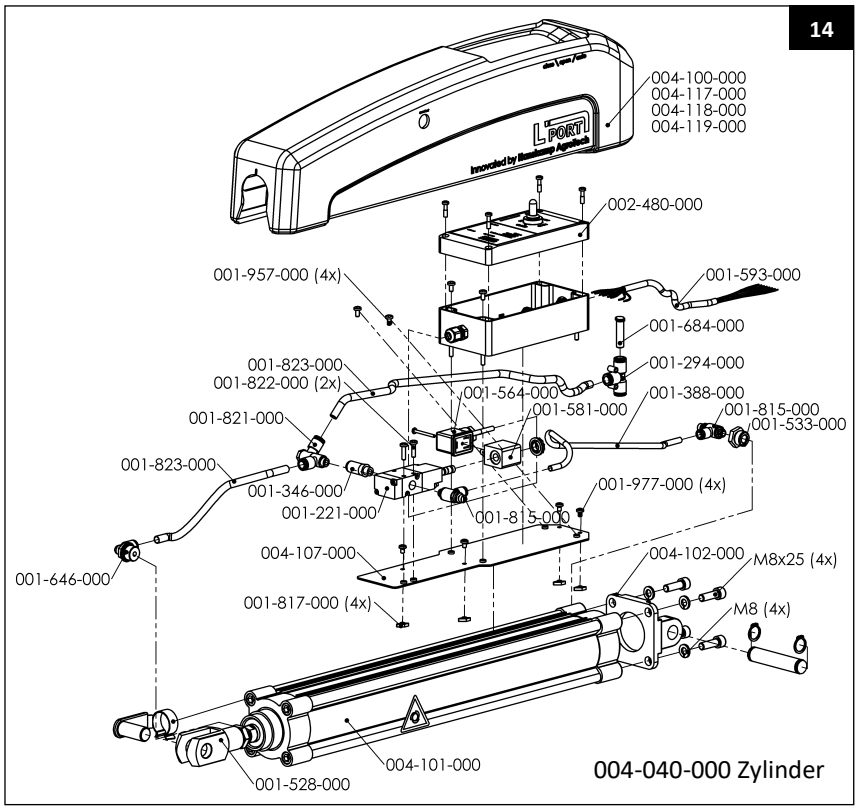

004-040-000 Zylinder

15

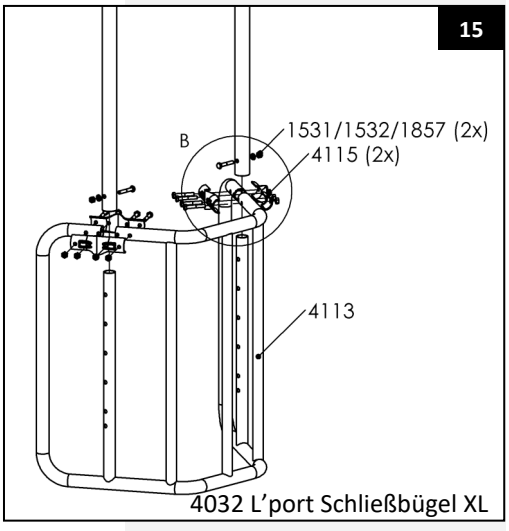

4032 L'port Schließbügel XL

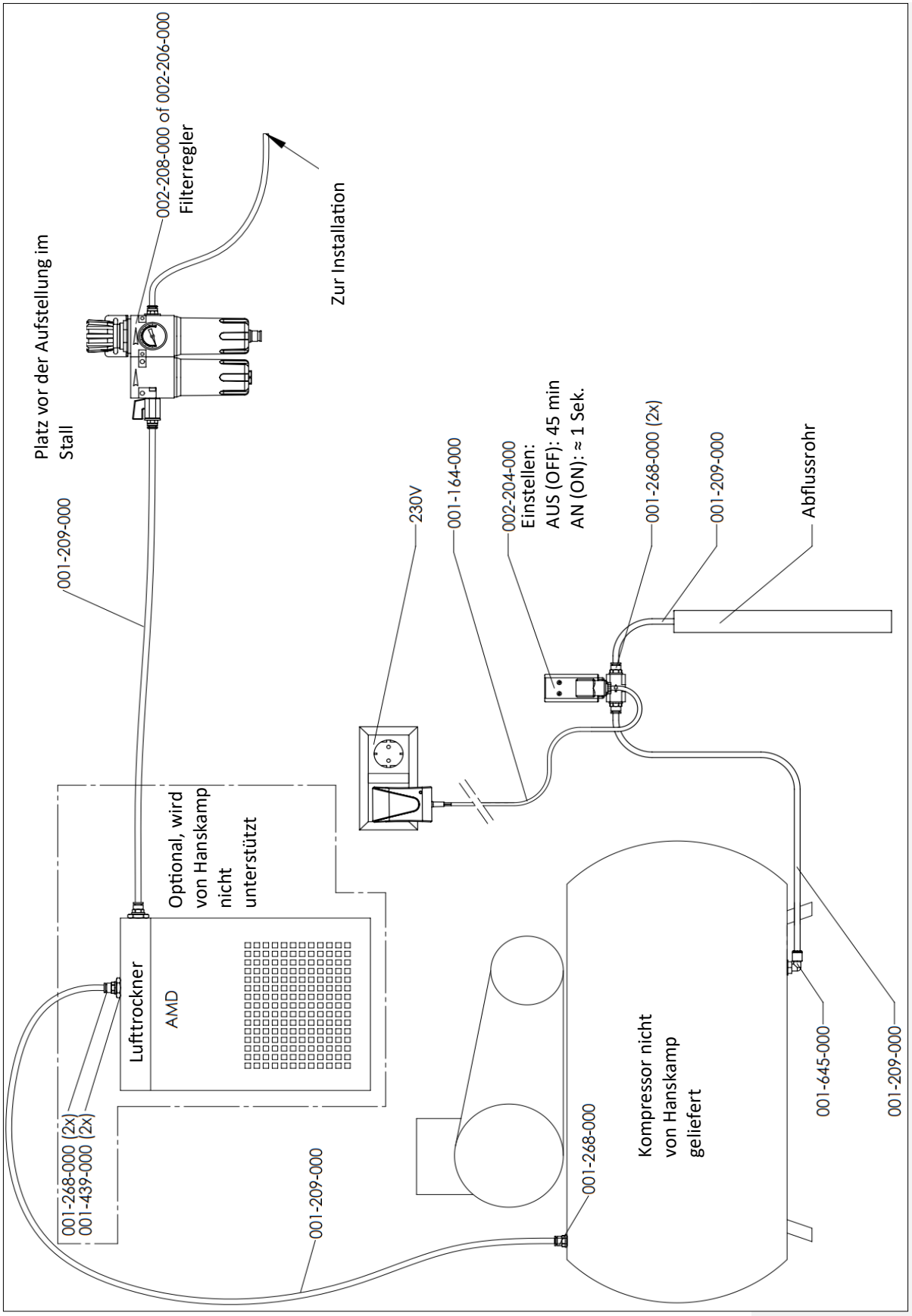
Platz vor der Aufstellung im Stall
001-209-000
002-208-000 of 002-206-000
Filterregler
Zur Installation
230V
001-164-000
002-204-000
Einstellen:
AUS (OFF): 45 min
AN (ON): ≈ 1 Sek.
001-268-000 (2x)
001-209-000
Abflussrohr
Optional, wird von Hanskamp nicht unterstützt
Lufttrockner
AMD
001-268-000 (2x)
001-439-000 (2x)
001-209-000
001-268-000
Kompressor nicht von Hanskamp geliefert
001-645-000
001-209-000

Bezeichnung der Ersatzteile in Abb. 10, 11 & 12:

004-030-000 L'port Universal, 004-032-000 L'port XL

Art.-Nr.	Beschreibung	Menge
004-036-000	Teile box L'port Schließbügel Universal	1
004-038-000	Teile Box L'port Schließbügel XL**	1
004-108-000	Gelenkrohr 1¼" l = 1190	1
004-109-000	Stehende Befestigungsrohr 1½" l = 1976	2
004-110-000	Zylinder Montage Rohr 1½" l = 1190	1
004-111-000	Bewegliche Element	1
004-112-000	Erweiterungselement universal	1
004-113-000	Erweiterungselement XL Erlangend	1

004-036-000 & 004-038-000 Teile Box L'port Schließbügel

Art.-Nr.	Beschreibung	Menge
001-593-000	Kabel LiYY 8x0,34mm2	1
001-755-000	Warnaufkleber Start Auto	2
001-822-000	Metall-Schraube M4x25	2
001-957-000	Metall-Schraube M4x8	4
001-977-000	TAPTITE 2000 M4x6 Torx T20 Intec	4
002-480-000	Schaltkasten mit 3-weg Schalter Komplett	1
004-041-000	Zylinder L'port Schließbügel Komplett	1
004-056-000	Teilebeutel L'port Schließbügel universelle*	1
004-058-000	Teilebeutel L'port Schließbügel XL **	1
004-107-000	Montage Platte Zylinder	1
004-123-000	Verpackung aus Wellpappe 40 L'port	1

** Nur in L'port Schließbügel Universal.
** Nur in L'port Schließbügel XL (länger Erweiterungselement).
*** Farbe abhängig vom gewählten Typ. Für die Art.-Nr. der Farbe, Schauen Sie in der Tabelle. Standard ist Schwarz.

004-056-000 & 004-058-000 Teilebeutel L'port Schließbügel

Art.-Nr.	Beschreibung	Menge
000-993-000	LDPE Plastiktüten 30x42cm	1
001-058-000	Vollschelle 1¼ feuerverzinkt	2
001-531-000	Bolz M10x60	2
001-532-000	Schließring M10	2
001-555-000	Spannstift 10x60	2
001-559-000	Schmiernippel M6x1 DIN71412 ev	1
001-611-000	T-Schelle 2-Teilig 1½" x 1¼" *	2
001-702-000	Warnaufkleber Klemmgefahr	2
001-703-000	Warnaufkleber Verletzungsgefahr	1
001-754-000	Bolz M10x20	4
001-805-000	Bolz M10x70	4
001-857-000	Mutter M10	4
001-866-000	Sicherungsmutter M10	8
004-045-000	4-Loch Halbschelle Komplet	1
004-106-000	Rohr Montage Platte	2
004-114-000	3-Loch T-Schelle 1½" x 1½"	2
004-115-000	Doppel T-Schelle 1½" x 1¼" **	2
004-127-000	Runden Einsatz 1¼" (Ø42,4) dunkelgrau	2
004-206-000	Runden Einsatz 1.7/8"x 1.0-3.0 mm dunkelgrau	2

Art.-Nr.	Beschreibung	Menge
004-100-000	Abdeckkappe Zylinder LLDPE/ MDPE, Schwarz ***	1
004-117-000	Abdeckkappe Zylinder LLDPE/ MDPE, Grün ***	1
004-118-000	Abdeckkappe Zylinder LLDPE/ MDPE, Blau ***	1
004-119-000	Abdeckkappe Zylinder LLDPE/ MDPE, Rot ***	1
004-131-000	Abdeckkappe Zylinder LLDPE/ MDPE, Orange ***	1

Hanskamp AgroTech BV
Xenonstraat 6
7031 HX Wehl
The Netherlands
Tel: +31 (0)314 - 393 797
www.hanskamp.com

Besuchen Sie uns auch auf: