FeedStation 42000

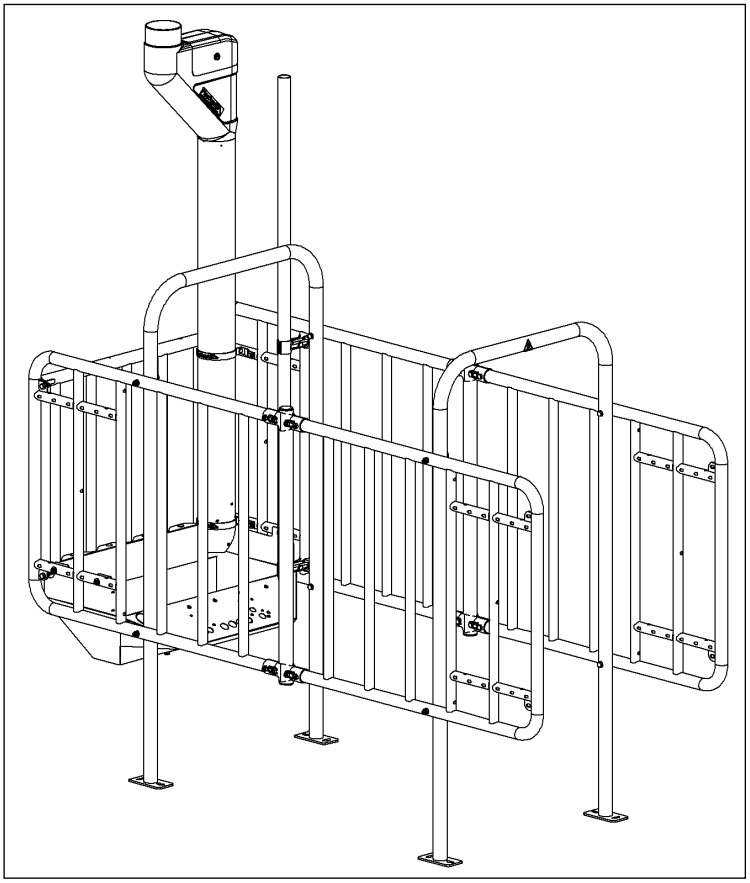

Voerstation
Out of parlour feeder
Futterstation
Distribution alimentation concentré (DAC)

Installations- und Betriebsanleitung **DE**

HANSKAMP
Innovation for dairy farming

Artikelnummer: 010-084-000

Datum: Januar 2025
Version 4.0 - Übersetzung der Original-Installations- und Bedienungsanleitung

Wehl,
The Netherlands
www.hanskamp.com

Vorwort

Inhalt der Installations- und Bedienungsanleitung

Diese Installationsanleitung enthält die erforderlichen Informationen für die korrekte Installation und Bedienung der FeedStation Walk-In. Bitte lesen Sie diese Informationen sorgfältig durch und stellen Sie sicher, dass Sie alles verstehen, bevor Sie die FeedStation konfigurieren. Die Nichtbeachtung dieser Anweisungen kann zu Schäden an der Ausrüstung führen. Wenden Sie sich an Ihren Melktechnikhändler, falls Sie die Informationen in dieser Anleitung nicht verstehen oder zusätzliche Informationen benötigen.

Alle Informationen in dieser Installationsanleitung wurden sorgfältig zusammengestellt. Hanskamp übernimmt keine Haftung für etwaige Fehler oder Unvollständigkeiten in dieser Installationsanleitung. Die Empfehlungen dienen als Richtlinien. Alle Anweisungen, Abbildungen und Spezifikationen basieren auf den zum Zeitpunkt der Veröffentlichung verfügbaren, aktuellsten Informationen. Es ist möglich, dass Ihre FeedStation Walk-In über Verbesserungen, Funktionen oder Optionen verfügt, die in dieser Anleitung nicht beschrieben werden.

Anwendbarkeit

Die folgende Tabelle zeigt die Typennummer der FeedStation, auf die diese Installationsanleitung zutrifft.

Modellbezeichnung

Modell	Typennummer
FeedStation Walk-In	42000

Kontaktdaten Ihres Melktechnikhändlers

Wir empfehlen Ihnen, Telefonnummer und Adresse Ihres Melktechnikhändlers in der nachstehenden Tabelle einzutragen. So haben Sie diese bei eventuellen Fragen sofort zur Hand.

Name	
Adresse	
Telefonnummer	
E-Mail-Adresse	

1. Einleitung

Das FeedStation Walk-In-Kraftfutterstation passt in jeden Liegeboxenstall und kann an jede Futtercomputer-Steuerung angeschlossen werden. Die Installation des FeedStation Walk-In ist schnell und einfach. Im Stall können mehrere FeedStations problemlos miteinander gekoppelt werden. Dies ist kostengünstig, da für jedes zusätzliche FeedStation Walk-In lediglich ein Seitengitter erforderlich ist.

Die Informationen in dieser Betriebsanleitung richten sich an Landwirte und Mechaniker.

- Landwirte benötigen diese Informationen, um die FeedStation Walk-In zu testen und einzustellen.
- Mechaniker benötigen diese Informationen, um die FeedStation Walk-In zu installieren und einzustellen.

2. Sicherheit

2.1 Einleitung

Das Symbol „Sicherheitswarnung" weist auf wichtige Sicherheitsmeldungen am FeedStation Walk-In, L'port und T'port sowie in dieser Anleitung hin. Bitte beachten Sie dieses Symbol besonders: Es besteht die Gefahr von persönlichen Verletzungen oder tödlichen Unfällen. Befolgen Sie stets die Anweisungen in den Sicherheitswarnungen.



Symbol „Sicherheitswarnung“

2.2 Warnhinweise

Achten Sie auf die Warnbegriffe „**ACHTUNG**“ und „**GEFAHR**“ in den Sicherheitswarnungen. Für diese Warnbegriffe gelten die folgenden Richtlinien:



Achtung! Kennzeichnet eine potenziell gefährliche Situation, die, wenn sie nicht vermieden wird, zu leichten Verletzungen oder zu Schäden an Geräten oder der Umgebung führen kann.



Gefahr! Kennzeichnet eine potenziell gefährliche Situation, die, wenn sie nicht vermieden wird, zu schweren oder tödlichen Verletzungen führen kann.

2.3 Sicherheitsanweisungen

SIE tragen die Verantwortung für die SICHERE Bedienung und Wartung Ihrer Kraftfutterstation. SIE müssen sicherstellen, dass SIE und jeder, der die FeedStation bedient, wartet oder in IHRER Umgebung arbeitet, mit den entsprechenden Sicherheitshinweisen in dieser Anleitung vertraut sind.

Die Sicherheit hängt von IHNEN ab. Ein gutes Sicherheitsbewusstsein schützt SIE selbst und jeden in Ihrer Umgebung. Machen Sie dieses Bewusstsein zu einem aktiven Teil Ihres Sicherheitsprogramms. Stellen Sie sicher, dass JEDER, der die FeedStation bedient, wartet oder in seiner Umgebung arbeitet, die Sicherheitsanweisungen befolgt. Riskieren Sie keine Verletzungen oder Todesfälle, indem Sie Ihr Sicherheitsbewusstsein außer Acht lassen.

- FeedStation Walk-In-Besitzer sind dafür verantwortlich, die Bediener zu schulen, bevor diese die FeedStation Walk-In in Betrieb nehmen. Die Schulung muss mindestens einmal jährlich wiederholt werden.
- Der Bediener muss diese Installations- und Betriebsanleitung lesen, verstehen und alle darin enthaltenen Sicherheits- und Bedienungsanweisungen befolgen.
- Personen, die nicht alle Sicherheits- und Bedienungsanweisungen gelesen und verstanden haben, dürfen die FeedStation Walk-In nicht bedienen.
- An der Anlage dürfen keinerlei Veränderungen vorgenommen werden. Unerlaubte Veränderungen können die Funktionsfähigkeit und die Lebensdauer der Anlage beeinträchtigen und/oder zu Verletzungen führen.
- Verwenden Sie ausschließlich Original-Ersatzteile und stellen Sie sicher, dass diese von autorisierten Technikern installiert werden.

2.3.1 Allgemeine Sicherheit

- Stellen Sie sicher, dass Sie die Bedienungsanleitung sowie alle Sicherheitshinweise gelesen, verstanden und beachtet haben, bevor Sie die Stromversorgung anschließen, um die FeedStation Walk-In zu bedienen oder einzustellen, oder bevor Sie die Stromversorgung für Wartungsarbeiten abschalten.
- Nur geschultes Personal darf die FeedStation Walk-In bedienen.
- Installieren Sie alle Schutzvorrichtungen und Sicherheitsvorrichtungen, bevor Sie die FeedStation Walk-In in Betrieb nehmen.
- Tragen Sie die geeignete persönliche Schutzausrüstung (PSA).
- Schalten Sie vor der Reinigung oder Wartung der FeedStation Walk-In die elektrische Versorgung der FeedStation Walk-In aus und isolieren Sie diese. Stellen Sie außerdem die Druckluftversorgung drucklos.
- Stellen Sie sicher, dass die Telefonnummern für medizinische Notfälle in Ihrer Region sofort verfügbar sind.
- Wenden Sie sich an Ihren Melktechnikhändler, wenn Sie Fragen haben.
- Besprechen Sie alle sicherheitsrelevanten Themen regelmäßig (mindestens einmal jährlich) mit allen Anwendern.

2.3.2 Elektrische Sicherheit

- Nur ein befugter Elektriker darf die Stromversorgung für die FeedStation Walk-In installieren.
- Überprüfen Sie, ob die elektrische Erdung des elektrischen Systems und aller Komponenten der FeedStation Walk-In den geltenden lokalen Vorschriften und Bestimmungen entspricht.
- Ersetzen Sie elektrische Leitungen, Kabelkanäle, Schalter und Bauteile sofort, wenn diese beschädigt sind.
- Trennen Sie die elektrische Versorgung, bevor Sie die Abdeckhaube öffnen und Arbeiten am elektrischen System durchführen.

2.3.3 Sicherheit bei der Installation

- Stellen Sie sicher, dass Sie die Anweisungen in dieser Bedienungsanleitung gelesen und verstanden haben.
- Überprüfen Sie, ob die FeedStation Walk-In korrekt installiert ist, wie in dieser Installationsanleitung beschrieben.

2.3.4 Sichere Bedienung

- Stellen Sie sicher, dass Sie die Bedienungsanleitung sowie alle Sicherheitshinweise gelesen, verstanden und beachtet haben, bevor Sie die Stromversorgung anschließen, um die FeedStation Walk-In zu bedienen oder einzustellen, oder bevor Sie die Stromversorgung für Wartungsarbeiten abschalten.
- Nur geschultes Personal darf die FeedStation Walk-In bedienen.
- Bevor Sie die FeedStation Walk-In reinigen oder warten, müssen Sie die elektrische Versorgung der FeedStation durch Herausziehen des Steckers aus der Steckdose ausschalten. Stellen Sie außerdem die Druckluftversorgung drucklos.
- Installieren Sie die Abdeckhaube und alle weiteren Schutzvorrichtungen, bevor Sie die FeedStation Walk-In in Betrieb nehmen.
- Halten Sie Hände, Füße, Haare und Kleidung von spannungsführenden Teilen fern.
- Halten Sie alle unbefugten Personen, insbesondere kleine Kinder, jederzeit vom FeedStation Walk-In fern.
- Bevor Spannung an die FeedStation Walk-In angelegt wird, stellen Sie sicher, dass alle Teile fest angezogen sind und alle Kabel und Befestigungen in einwandfreiem Zustand sind.
- Wenden Sie sich an Ihren Melktechnikhändler, wenn Sie Fragen haben.

2.3.5 Sicherheit bei der Wartung

- Stellen Sie sicher, dass Sie die Bedienungsanleitung sowie alle Sicherheitshinweise gelesen, verstanden und beachtet haben, bevor Sie die Stromversorgung anschließen, um die FeedStation Walk-In zu bedienen oder einzustellen, oder bevor Sie die Stromversorgung für Wartungsarbeiten abschalten.
- Die FeedStation Walk-In darf ausschließlich von geschultem Personal gewartet werden.
- Bevor Sie die FeedStation Walk-In reinigen oder Wartungsarbeiten durchführen, müssen Sie die elektrische Stromversorgung der FeedStation Walk-In ausschalten.
- Tragen Sie Schutzkleidung und eine Schutzbrille, wenn Sie am elektrischen System arbeiten.
- Stellen Sie sicher, dass nach Abschluss der Wartungsarbeiten alle Abdeckungen und Schutzvorrichtungen wieder korrekt installiert sind.

2.3.6 Sicherheitshinweise

- In diesem Kapitel werden allgemeine Sicherheitshinweise beschrieben. Spezielle Sicherheitshinweise finden Sie in den entsprechenden Kapiteln an den Stellen, an denen potenzielle Gefahren bei Nichtbeachtung der Anweisungen und Verfahrensweisen auftreten können.

3. Installations- und Betriebsanleitung

Allgemeine Beschreibung
Die FeedStation Walk-In von Hanskamp ist eine universelle Futterstation, die entwickelt wurde, um Kühe individuell mit ihrer Portion Kraftfutter zu versorgen. Die FeedStation ist mit PipeFeeder-Kraftfutterdosierern ausgestattet und kann auf bis zu vier Futtersorten erweitert werden (ein PipeFeeder entspricht einer Futtersorte). Darüber hinaus kann der L'port-Schließbügel (Art.-Nr. 004-030-000) einfach in die FeedStation integriert werden (siehe Abb. 1).

Diese Installationsanleitung führt Sie Schritt für Schritt durch die Installation der FeedStation. Lesen Sie die Anleitung vollständig durch und halten Sie sich an die Sicherheitsvorschriften. Montagebeispiele finden Sie unter www.hanskamp.de. Bestellnummern und Bezeichnungen einiger Komponenten sind im Anhang aufgeführt.

Transport und Lagerung
Die FeedStation Walk-In wird auf einer Palette transportiert. Diese Palette ist vollständig eingeschweißt, und die Ecken sind mit Klebeband gesichert, um Beschädigungen zu vermeiden. Auch bei der Lagerung wird die FeedStation in dieser Form aufbewahrt.

Achtung! Bewegen Sie die Palette ausschließlich mit einem geeigneten Transportmittel (Gabelstapler, Palettengabel, Hubwagen usw.).

Achtung! Beim Auspacken der Palette können Teile der Verpackung oder der Palette herabfallen.

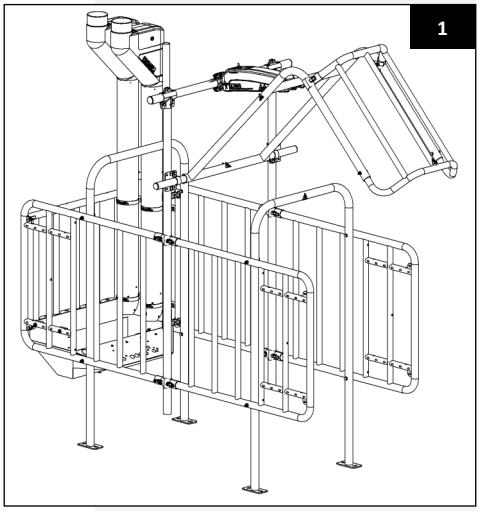
1

Lieferumfang der Palette
(für eine FeedStation 042-011-000):

4 × Art.-Nr. 004-200-000 Seitengitter FS
1 × Art.-Nr. 004-201-000 Verbindungsgitter FS
2 × Art.-Nr. 004-202-000 Rahmen FS
1 × Art.-Nr. 004-203-000 Futtertrog FS
1 × Art.-Nr. 004-205-000 Befestigungsset FS
1 × Art.-Nr. 004-208-000 Kabeldurchführungsrohr
1 × Art.-Nr. 27000/28000 PipeFeeder*
0 × Art.-Nr. 004-207-000 Befestigungsset je Futtersorte**

* Abhängig von der Anzahl der bestellten Futtersorten
** Abhängig von der Anzahl der bestellten Futtersorten: mindestens zwei

Sicherheitsaufkleber

Der Benutzer und der Installateur sind selbst für den sicheren Betrieb und die Wartung der FeedStation Walk-In verantwortlich. Um die Sicherheit rund um die FeedStation Walk-In zu gewährleisten, werden Sicherheitsaufkleber verwendet. Weiter hinten in dieser Installations- und Bedienungsanleitung ist dargestellt, welcher Aufkleber an welcher Stelle angebracht werden muss (siehe u. a. Abb. 2).



Kopfstoß-Warnaufkleber
Art.-Nr. 001-703-000

Anbringen der Aufkleber

- Reinigen und trocknen Sie die Oberfläche, auf der der Aufkleber angebracht werden soll.
- Stellen Sie sicher, dass die Oberflächentemperatur nicht unter 5 °C liegt.
- Bestimmen Sie die korrekte Position des Aufklebers.
- Entfernen Sie einen kleinen Teil der Folie auf der Rückseite.
- Platzieren Sie den Aufkleber auf der Oberfläche und drücken Sie einen kleinen Teil der selbstklebenden Schicht fest.
- Entfernen Sie die Folie vorsichtig und bringen Sie den Rest des Aufklebers an.
- Entfernen Sie eventuelle Luftblasen mit einer Nadel und streichen Sie den Aufkleber mit der Folie glatt.

Wartung der Aufkleber

- Halten Sie die Sicherheitsaufkleber sauber und gut lesbar. Reinigen Sie die Aufkleber mit Seife und Wasser. Verwenden Sie keine Lösungsmittel oder scheuernden Mittel, die die Sicherheitsaufkleber beschädigen können.
- Ersetzen Sie fehlende oder unleserliche Sicherheitsaufkleber.
- Sicherheitsaufkleber sind bei Hanskamp erhältlich. Verwenden Sie bei der Korrespondenz stets die Artikelnummern.

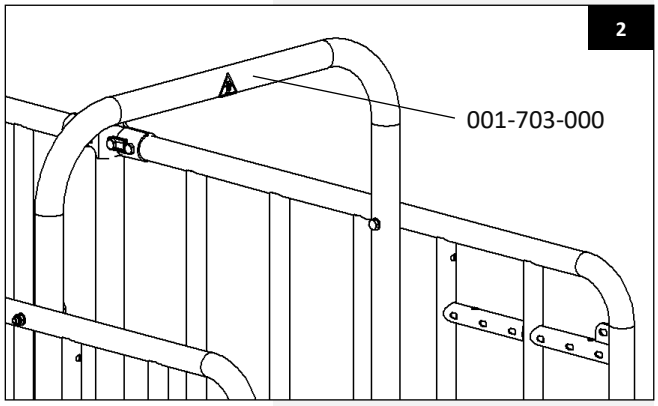

Montage

1. Prüfen Sie anhand der Stückliste, ob alle Teile vorhanden sind.

Achtung! Es werden keine elektronischen Komponenten zur Ansteuerung der FeedStation Walk-In mit den zugehörigen PipeFeedern geliefert.

Achtung! Die FeedStation muss auf einem korrekt errichteten und stabilen Untergrund installiert werden.

Achtung! Es darf nicht möglich sein, dass Kühe sich im Ausgangsbereich der FeedStation niederlegen.

2. Montieren Sie zunächst die Seitengitter (Art.-Nr. 004-200-000). Verwenden Sie hierfür die doppelten T-Klemmen (Art.-Nr. 004-115-000) mit dazwischen dem stehenden Rohr (Art.-Nr. 004-204-000) (Abb. 3).

Ohne L'port = 004-204-000
Mit L'port = 004-109-000

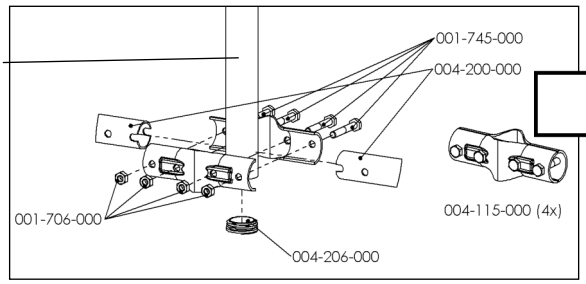

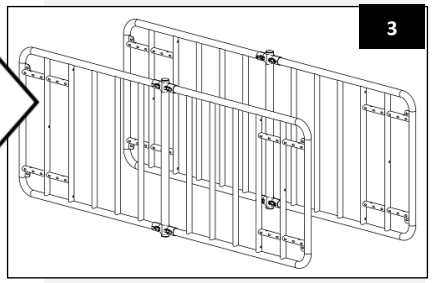

3. Montieren Sie eines der beiden Rahmen (Art.-Nr. 004-202-000), der auf der Futtertrog-Seite sitzt, mithilfe des angegebenen Befestigungsmaterials (Abb. 4).

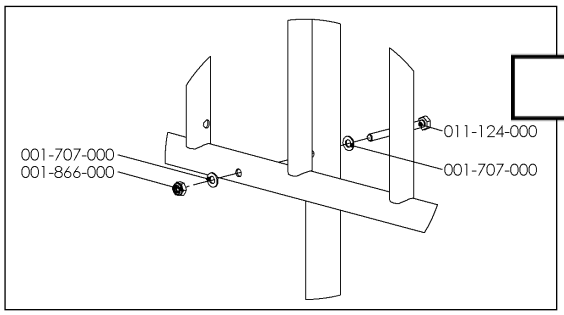

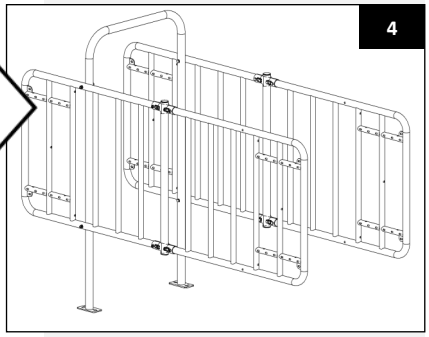

4. Montieren Sie das Verbindungsgitter (Art.-Nr. 004-201-000) an beiden Seitengittern (Abb. 5). Das Befestigungsmaterial hierfür ist im Lieferumfang enthalten.

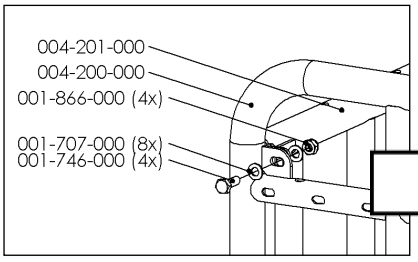

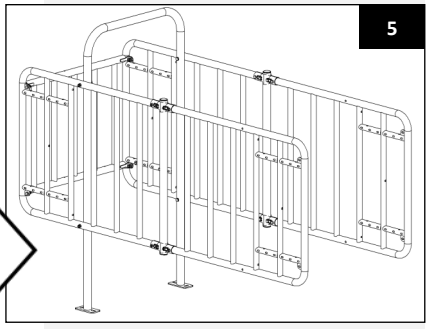

5. Setzen Sie den zweiten Rahmen zwischen die Seitengitter und montieren Sie diesen mit dem Befestigungsmaterial, das auch in Abbildung 4 verwendet wurde (Abb. 6).

Achtung! Stellen Sie die Seitengitter und Rahmen lotrecht und waagerecht (senkrecht und horizontal) ein und befestigen Sie sie anschließend fest.

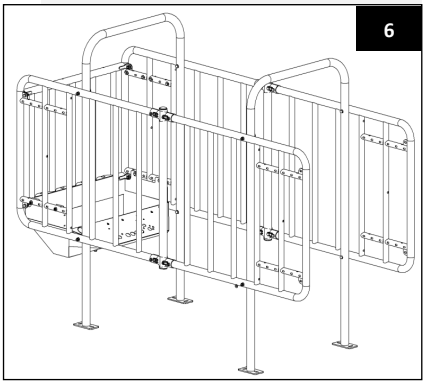

6. Platzieren Sie den Futtertrog (Art.-Nr. 004-203-000) zwischen den Seitengittern und befestigen Sie ihn am Verbindungsgitter sowie an den Seitengittern (Abb. 7). Das Befestigungsmaterial ist dafür im Lieferumfang enthalten.

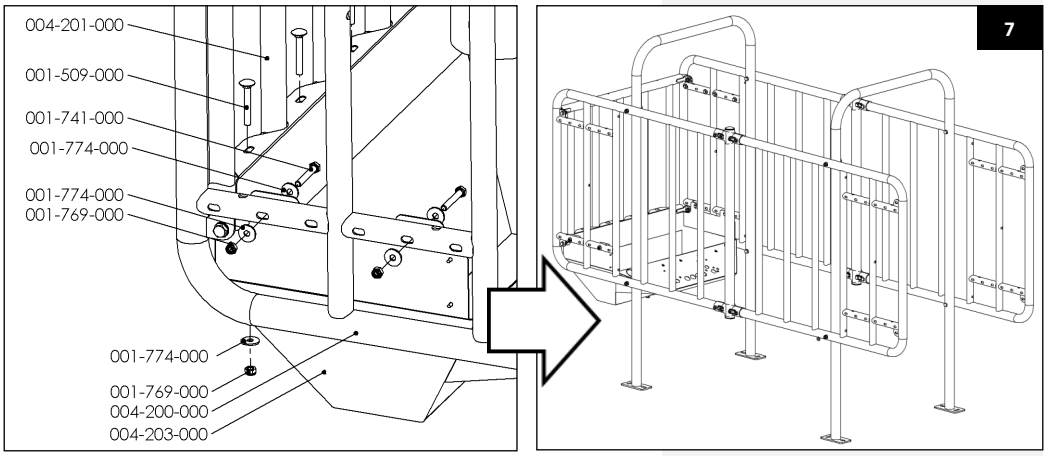

7. Montieren Sie den Schließbolzen M8 (Art.-Nr. 001-508-000) mit der Sicherungsmutter M8 (Art.-Nr. 001-769-000) im Futtertrog. Durch Hochdrücken des Bolzens kann eventuell vorhandene Flüssigkeit leicht aus dem Futtertrog abfließen (Abb. 8).

Achtung! Die Sicherungsmutter darf nicht vollständig angezogen werden, da sich der Schließbolzen sonst nicht mehr nach oben drücken lässt und seine Reinigungsfunktion entfällt.

8. Befestigen Sie das Kabeldurchführungsrohr (Art.-Nr. 004-208-000) am Seitengitter. Verwenden Sie dazu die mitgelieferte Parallelklemme. Schneiden Sie mit einer Seitenschneiderzange das runde vorbereitete Loch im Futtertrog aus und führen Sie das Kabeldurchführungsrohr durch diese Öffnung ein. Mit der zweiten M10×55 -Schraube kann die Parallelklemme befestigt werden, sodass ein Drehen oder Verschieben verhindert wird. Durch dieses Rohr kann das Kabel, das aus dem PipeFeeder kommt, geführt werden.

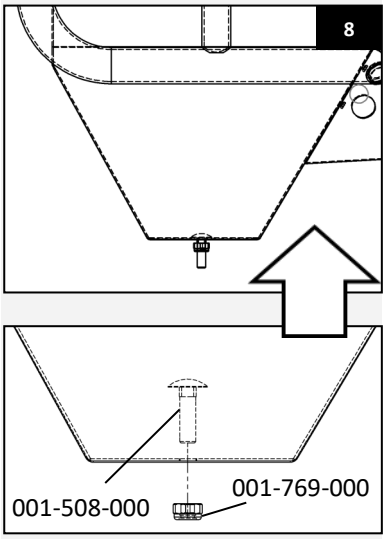

Montage des Kabeldurchführungsrohrs (Art.-Nr. 004-208-000)

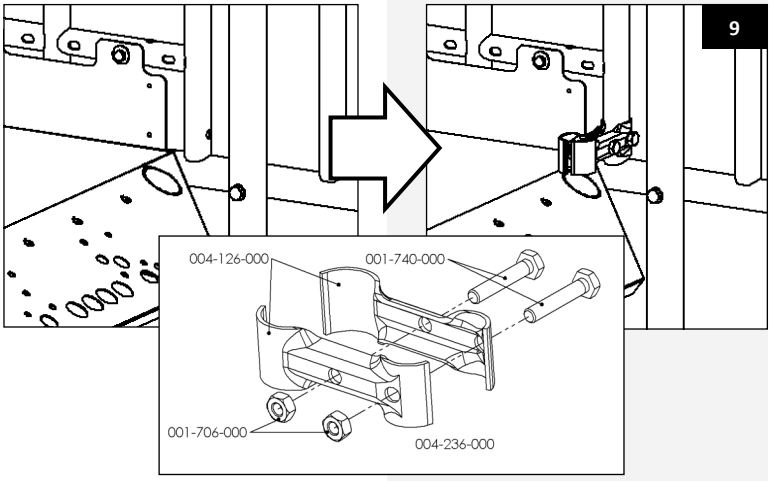

9. Montieren Sie den PipeFeeder-Futterdosierer mit dem mitgelieferten Befestigungsmaterial. Schieben Sie die obere Halterung über den PipeFeeder. Montieren Sie die untere Halterung am Seitengitter, ziehen Sie diese jedoch noch nicht fest. Platzieren Sie den PipeFeeder auf der unteren Halterung, sodass das schwarze „Hanskamp“-Schild auf der unteren Halterung aufliegt. Montieren Sie anschließend die obere Halterung und ziehen Sie alles fest. Zwischen dem Boden des Futtertrogs und der Unterseite des PipeFeeders muss ein Mindestabstand von 26 cm eingehalten werden. Sorgen Sie für eine gute Belüftung rund um den PipeFeeder.

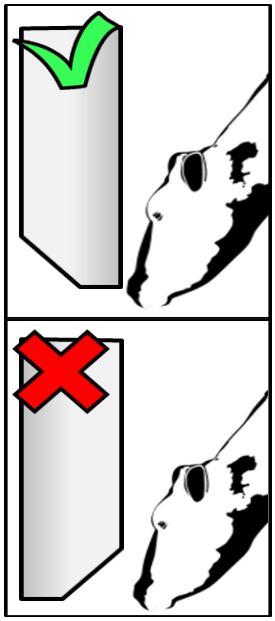

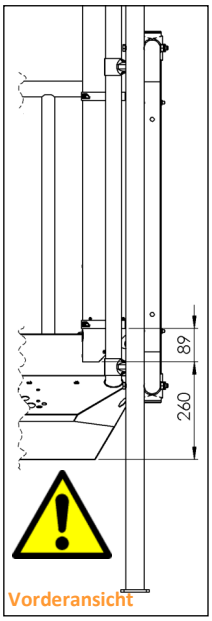

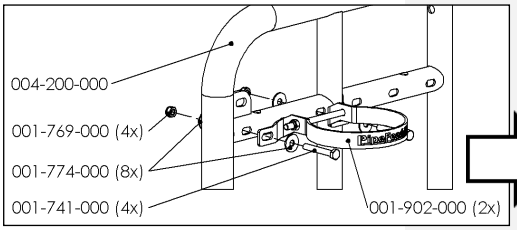

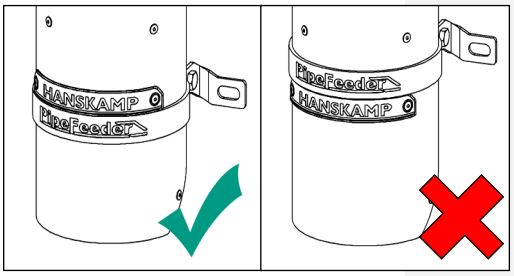

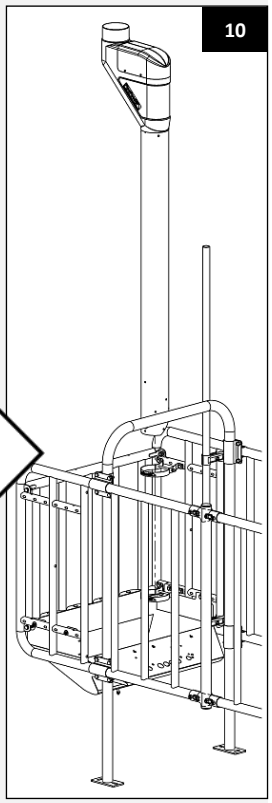

Wichtig!

- Reinigen Sie den Futtertrog regelmäßig. Achten Sie darauf, dass keine Futterreste zwischen dem PipeFeeder und dem Futtertrog zurückbleiben.
- Stellen Sie sicher, dass kein Wasser in den PipeFeeder gelangt, da dies die Funktion beeinträchtigen kann.
- Sorgen Sie für ausreichend Abstand zwischen dem PipeFeeder und dem Futtertrog (mindestens 26 cm), damit die Atemluft der Kuh nicht kondensieren kann.



Die FeedStation Walk-In bietet Platz für vier Futtersorten (PipeFeeders). Optional kann ein Pulverdosierer (Black-V) und/ oder ein Flüssigkeitsdosierer (MultiDos) hinzugefügt werden.

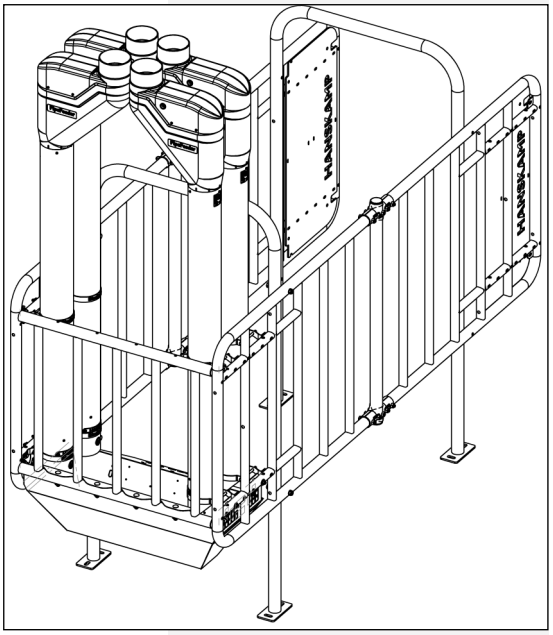

10. Stellen Sie die komplette FeedStation Walk-In an der richtigen Position auf und befestigen Sie diese mit Durchsteckankern oder Keilbolzen am Boden. Verwenden Sie Befestigungsmaterial M12 (Abb. 11). Wenn die Füße nicht richtig passen, kann der gesamte Rahmen nach vorne oder hinten versetzt werden. Beachten Sie, dass danach die Ausrichtung erneut geprüft und gegebenenfalls korrigiert werden muss.

Achtung! Befestigungsmaterialien zum Fixieren der FeedStation Walk-In sind nicht standardmäßig enthalten.

11. Befestigen Sie die entsprechende Elektronik an der FeedStation Walk-In. Schließen Sie die PipeFeeder daran an. Auf der Z/O-Platte des Futtertrogs sind bereits Löcher für verschiedene Marken/Typen von Sendern, Empfängern und Controllern vorgesehen. Es sind auch Befestigungsplatten für Ohrtranspondern erhältlich.

12. Das Kabel kann mit Kabelbindern unterhalb des Trogs befestigt werden. Das bei Schritt 8 montierte Rohr kann als Kabelkanal verwendet werden, um das Kabel nach oben zu führen.

11

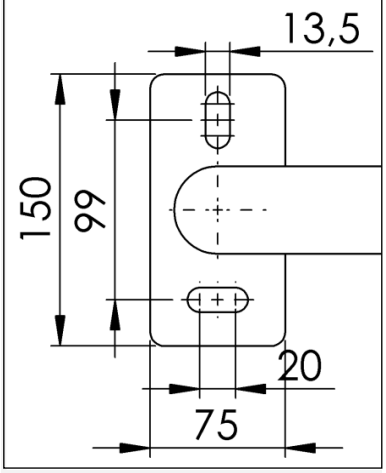

FeedStation Walk-In koppeln

FeedStations Walk-In lassen sich einfach nebeneinander aufstellen. Hierfür wird lediglich ein Seitengitter benötigt. Dadurch können viele Bauteile eingespart werden. Selbst mit dem L'port-Schließbügel kann die FeedStation Walk-In gekoppelt werden. Auch spiegelverkehrte Aufstellungen oder drei FeedStations Walk-In nebeneinander sind dank des modularen Aufbaus problemlos möglich.

Achtung! Stellen Sie sicher, dass die PipeFeeder korrekt eingestellt sind, damit sie nicht verschütten, wenn eine Kuh dagegen stößt (siehe Anleitung 001-847-000 PipeFeeder).
Achtung! Verwenden Sie stets einen Kabelkanal oder Schutzrohr, um Kabel und Leitungen vor mechanischen Beschädigungen von außen zu schützen.
Achtung! Verlegen Sie die Kabel immer so, dass sie außerhalb der Reichweite der Kuh liegen.
Achtung! Stellen Sie sicher, dass die Elektronik und die FeedStation Walk-In geerdet sind.
Achtung! Kalibrieren Sie den PipeFeeder-Futterdosierer vor dem Gebrauch. Wiederholen Sie dies monatlich oder bei Änderung der Futtersorte.
Achtung! Wegen Absturzgefahr: Klettern Sie nicht auf die FeedStation Walk-In.

12

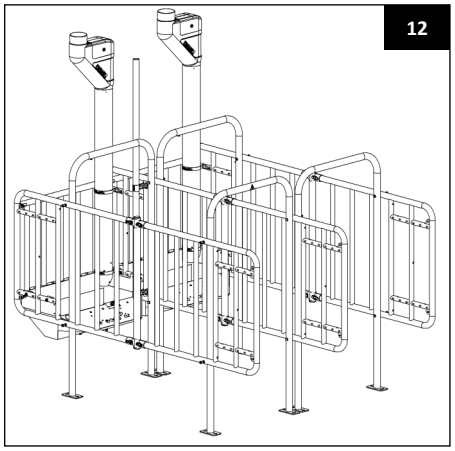

13

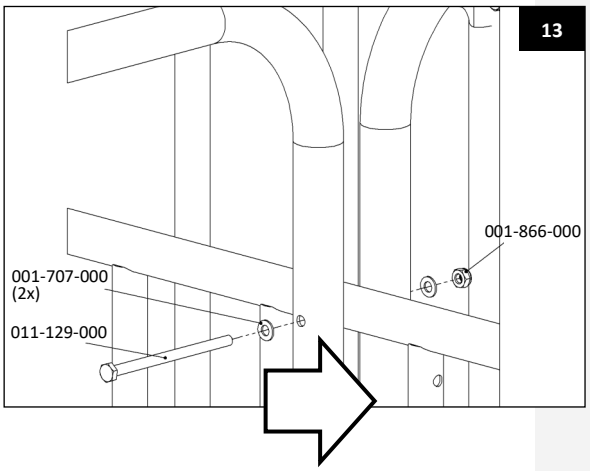

14

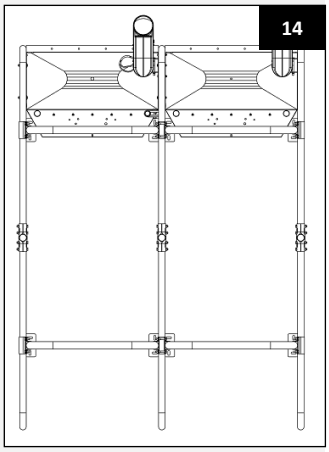

Wartung

Überprüfen Sie die FeedStation Walk-In täglich auf Störungen, Verschmutzung und Verschleiß. Halten Sie die FeedStation Walk-In sauber, um die Tiergesundheit zu gewährleisten und die Lebensdauer der Station zu verlängern.

Achtung! Schalten Sie bei Wartungsarbeiten immer zuerst die elektrische Spannung der FeedStation Walk-In aus und machen Sie anschließend die Druckluftzufuhr drucklos.

Demontage

Bei der Demontage müssen alle Teile nach Materialart getrennt und gemäß den geltenden Vorschriften zur Abfallentsorgung entsorgt werden.

Achtung! Schalten Sie bei der Demontage immer zuerst die elektrische Spannung der FeedStation Walk-In aus und machen Sie anschließend die Druckluftzufuhr drucklos.

Übersicht der Änderungen in dieser Installations- und Betriebsanleitung

Nr.	Ausgabedatum	Kapitel	Anmerkungen
1	08/2013		Erste Ausgabe
1.1	09/2013	Alle	Anpassung auf PipeFeeder in langer Ausführung
1.2	10/2013	Sicherheit	Einbauerklärung entfernt. FeedStation ist keine Maschine
2.0	01/2014	Alle	Zweite Ausgabe, Futterstation Redesign
3.0	08/2014	Alle	Umstellung auf Publisher
3.1	02/2015	Alle	Parallelklemme angepasst
3.2	10/2015	Alle	Allgemeine Kontrolle/Verbesserungen
3.3	04/2015	Alle	Klemme 1910 ersetzt durch Befestigungsmaterial
3.4	06/2016	Stückliste	Anderung der Stückliste
3.5	01/2017	Install PF (9)	Montagehöhe & Richtung zur Kuh
3.6	05/2023	S. 14 Extra Optionen	Abdeckplatte + Montage hinzugefügt
3.7	04/2024	S. 7	Bild mit Kennzeichnung Typenschild entfernt
3.8	01/2025	S. 14	Bild hinzugefügt. PowerDos 002-400-000 entfernt und Schutzrohr-Set 004-256-000 hinzugefügt
3.9	12/2025	S. 1, 17	S. 1 Ortsnamenänderung. S. 17 Adressänderung Hanskamp
4.0	01/2026	S. 11	Text bei Punkt 9 und Bild eingefügt

Garantieeinschränkungen

Von der Garantie ausgeschlossen sind Kosten und Aufwendungen, die entstehen durch:

- Falsche Verwendung der Anlage, abweichend von den Spezifikationen in dieser Anleitung.
- Folgen von Eingriffen durch Monteure, die nicht von Hanskamp zur Durchführung bestimmter Arbeiten autorisiert sind.
- Zwischenfälle wie Frost, Eis, Feuer, Überschwemmung, Inundation, extreme Wasserschäden oder Blitzschlag.
- Defekte am elektrischen System oder an der Erdung.
- Schäden am elektrischen System durch Schädlinge und ähnliche Ursachen.
- Fehlerhafte Verwendung von Druckluft, die nicht den Druckluftvorschriften von Hanskamp und den Lieferanten entspricht und dadurch Defekte in den pneumatischen Systemen verursacht. Diese Druckluftvorschriften sind auf www.hanskamp.de einsehbar.

Die Garantie gilt nicht für Folgeschäden, die nicht die Maschine selbst betreffen. Alle Systeme sind getestet; bei Störungen kann Hanskamp nicht für Folgeschäden haftbar gemacht werden.

Urheberrecht und Haftungsausschluss
Die Informationen in dieser Veröffentlichung dienen ausschließlich Informationszwecken und stellen kein Verkaufsangebot dar. Die angebotenen Produkte können von den Abbildungen abweichen. Verweise auf Marken und/oder Produkte in dieser Anleitung dienen ausschließlich der Identifikation. Die genannten Unternehmens- und Produktnamen in dieser Anleitung sind Marken ihrer jeweiligen Eigentümer. Nichts in dieser Ausgabe darf ohne vorherige schriftliche Zustimmung von Hanskamp AgroTech BV vervielfältigt oder öffentlich zugänglich gemacht werden. Obwohl diese Ausgabe mit größter Sorgfalt erstellt wurde, übernimmt Hanskamp AgroTech BV keine Haftung für Schäden, die durch Fehler oder Lücken in dieser Veröffentlichung entstehen könnten. Die niederländische Installations- und Bedienungsanleitung ist die originale Installations- und Bedienungsanleitung. Übersetzungen in andere Sprachen verwenden die niederländische Installations- und Bedienungsanleitung als Ausgangsdokument. Hanskamp AgroTech BV übernimmt keine Haftung für Unterschiede zwischen den Übersetzungen. Bei Zweifeln über den Inhalt und die Genauigkeit der übersetzten Installations- und Bedienungsanleitung ist die niederländische Installations- und Bedienungsanleitung das maßgebliche Dokument.

Anhang 1

Hanskamp AgroTech liefert folgende Optionen für die FeedStation-Kraftfutterstation:

027-000-000	PipeFeeder Kraftfutterdosierer
028-000-000	PipeFeeder Low Capacity/ geringe Kapazität
004-030-000	L'port -Schließbügel universell
036-000-000	MultiDos-Flüssigkonzentrat-Dosierer
004-221-000	Kunststoff-Abdeckplatten (Abb. 15)
004-256-000	Schutzrohrset 1¼ passend im FS-Rahmen (Abb. 16)

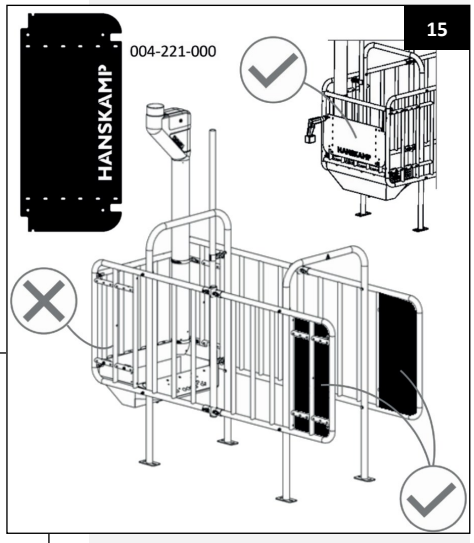

Abmessungen:

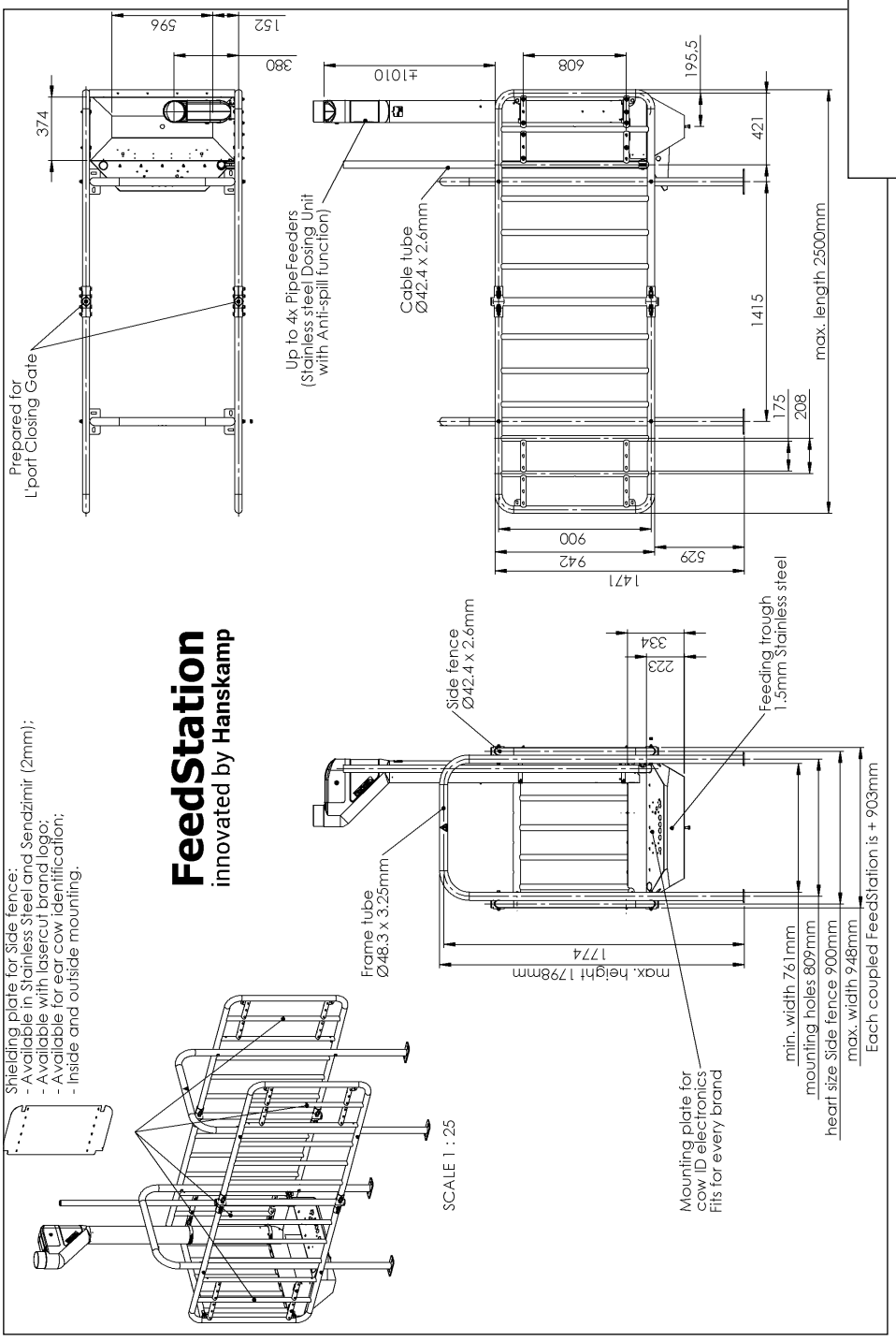

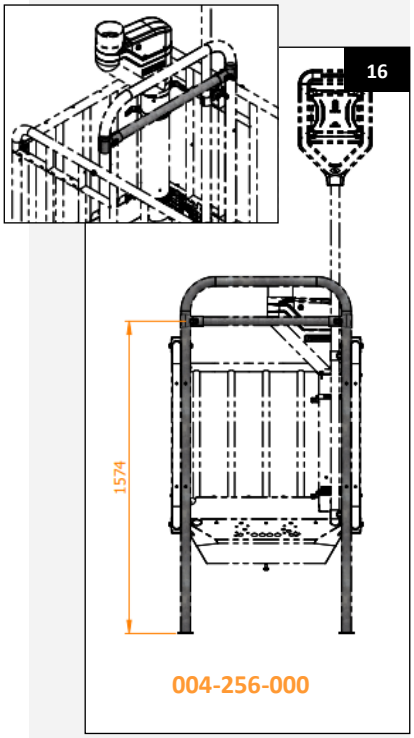

Anhang 2 Ersatzteile

Für Wartungsarbeiten oder aus anderen Gründen können Sie jederzeit Ersatzteile bei Ihrem Lieferanten nachbestellen. Bitte verwenden Sie die in den Zeichnungen angegebenen Artikelnummern.

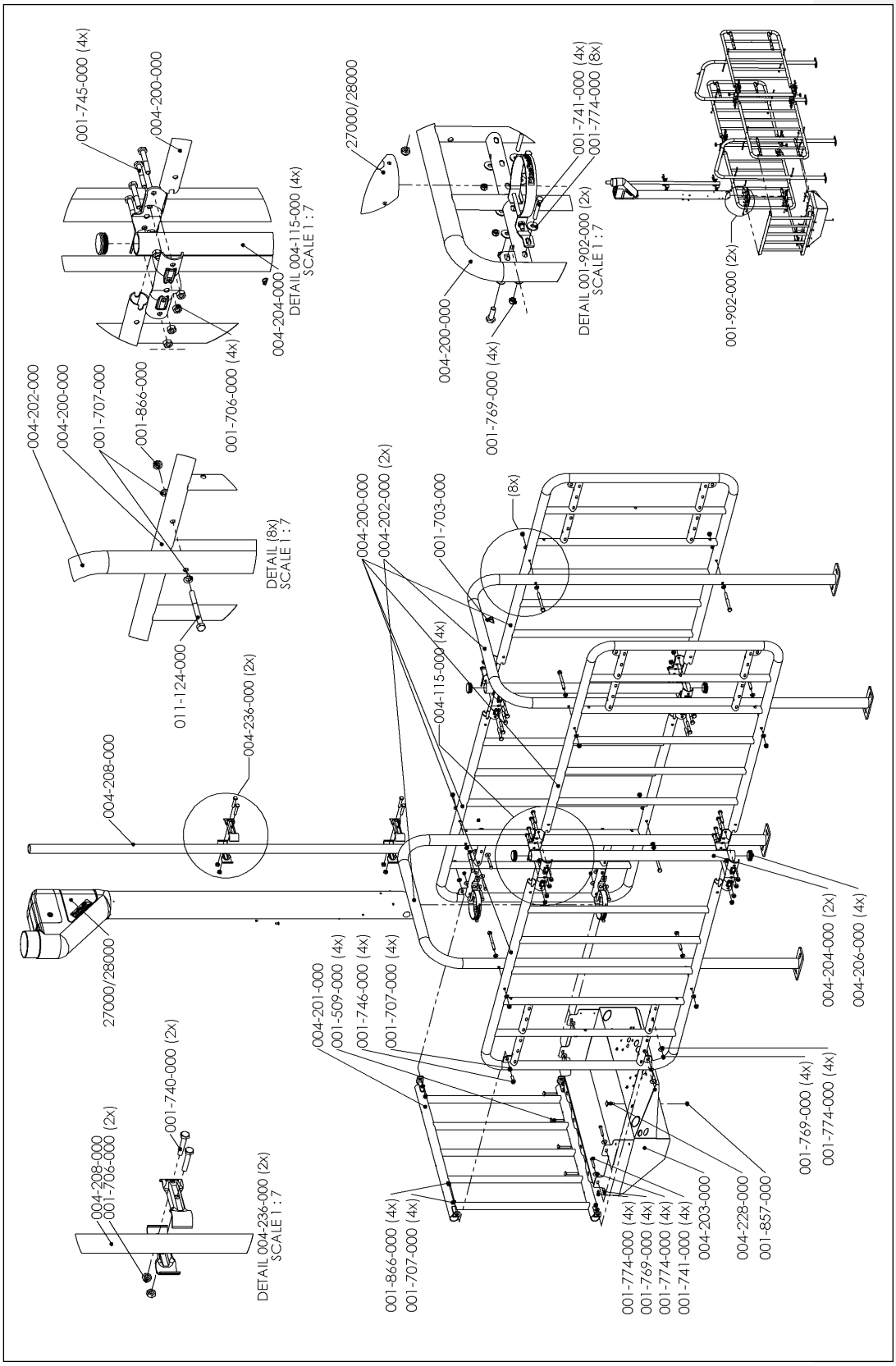

Anhang 3 Beschreibung der Teile aus Anhang 2

FeedStation Walk-In (042-012-000)

Artikelnummer	Beschreibung	Anzahl
004-115-000	Doppelte T-Klemme 1½" x 1¼"	4
004-200-000	Seitengitter FS	4
004-201-000	Verbindungsgitter FS	1
004-202-000	Rahmen FS	2
004-204-000	Standrohr 1½" l=980 mm FS	2
004-208-000	Kabeldurchführungsrohr 1¼" l=1900 mm FS	1
004-236-000	Parallelklemme Doppelschalen 1" x 1¼"	2

Zusammenstellung Futtertrog aus Edelstahl 1,5 mm - FeedStation Walk-In (004-203-000)

Artikelnummer	Beschreibung	Anzahl
001-857-000	Selbstsichernde Mutter M10 A2 DIN 985 beschichtet	1
004-130-000	Kabeldurchführungstülle (Membrantülle)	2
004-228-000	Schlossschraube M10x35 A2 DIN 603	1
004-240-000	Futtertrog V2A 1,5 mm FS-WI	1

Die Standardanzahl der Futtersorten beträgt eine (PipeFeeder Futterdosierer) pro FeedStation.

004-205-000 Set Befestigungsmaterial für FeedStation

Artikelnummer	Beschreibung	Anzahl
001-376-000	Zip-Beutel 150×200 mm	1
001-509-000	Schlossschraube M8x60 A2 DIN 603	4
001-703-000	Warnaufkleber Stoßgefahr	1
001-707-000	Sicherungsscheibe M10 DIN 125 8.8 verzinkt	24
001-741-000	Schraube M8x55 mm A2 DIN 933	8
001-746-000	Schraube M10x30 mm DIN 933 8.8 verzink	4
001-769-000	Selbstsichernde Mutter M8 A2 DIN 985 beschichtet	12
001-774-000	Karosseriescheibe M8 DIN 9021 A2	24
001-866-000	Selbstsichernde Mutter M10 DIN 985 8.8 verzinkt	12
004-206-000	Rund-Einsatzstück 1 7/8"	4
011-124-000	Sechskantschraube M10x105 DIN 931 8.8 verzinkt	8

004-207-000 Set Befestigungsmaterial FeedStation pro zusätzlicher Futtersorte (PipeFeeder)

Artikelnummer	Beschreibung	Anzahl
001-376-000	Zip-Beutel 150×200 mm	1
001-741-000	Schraube M8x55 mm A2 DIN 933	4
001-774-000	Karosseriescheibe M8 DIN 9021 A2	8
001-769-000	Selbstsichernde Mutter M8 A2 DIN 985 beschichtet	4

Hanskamp AgroTech BV
Xenonstraat 6
7031 HX Wehl
The Netherlands
Tel: +31 (0)314 - 393 797
www.hanskamp.com

Besuchen Sie uns auch auf: