FeedStation Mobile

046-000-000

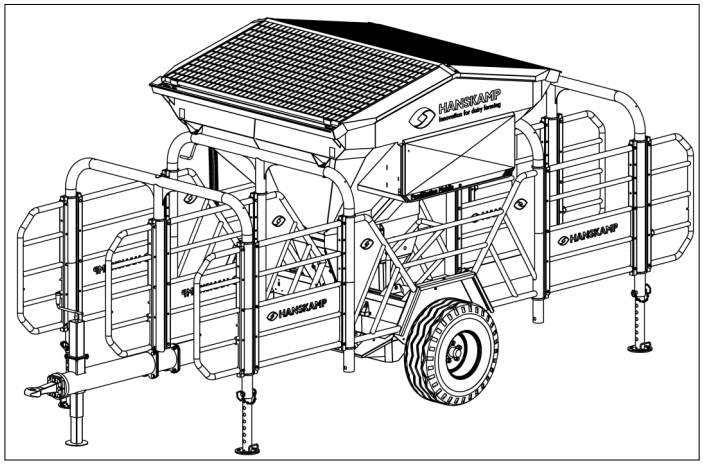

Mobiel voerstation
Mobile out of parlour feeder
Mobiles Futterstation
Station de DAC Mobile

Installations- und Betriebsanleitung **DE**

HANSKAMP
Innovation for dairy farming

Artikelnummer: 010-411-000

Datum: Dezember 2025
Version 1.2 - Übersetzung der Original-Installations- und Bedienungsanleitung
Gemäß Anhang 1, Abschnitt 1.7.4 der Maschinenrichtlinie 2006/42/EG

Wehl,
The Netherlands
www.hanskamp.com

Vorwort

Inhalt der Installations- und Bedienungsanleitung

Diese Anleitung enthält alle notwendigen Informationen zur korrekten Installation und Bedienung des FeedStation Mobile. Bitte lesen Sie die Informationen sorgfältig durch und stellen Sie sicher, dass Sie alles verstanden haben, bevor Sie das FeedStation Mobile konfigurieren. Bei Nichtbeachtung könnte es zu Schäden an der Ausrüstung kommen. Wenden Sie sich an Hanskamp, falls etwas unklar ist oder Sie weitere Informationen benötigen.

Alle Angaben in dieser Anleitung wurden mit größter Sorgfalt zusammengestellt. Hanskamp übernimmt jedoch keine Haftung für Fehler oder Auslassungen in dieser Anleitung. Die Empfehlungen dienen lediglich als Richtlinien. Alle Anleitungen, Abbildungen und technischen Daten basieren auf dem neuesten Stand der Informationen zum Zeitpunkt der Veröffentlichung. Ihr FeedStation Mobile kann Verbesserungen, Funktionen oder Optionen enthalten, die in dieser Anleitung nicht behandelt werden.

Anwendbarkeit

Die nachstehende Tabelle zeigt die Typennummern des FeedStation Mobile, für die diese Anleitung gilt.

Modellbezeichnung

Modell	Typennummer
FeedStation Mobile 2 Fressplätze	046-02*-000
FeedStation Mobile 4 Fressplätze	046-04*-000

Kontaktdaten Ihres Melktechnikhändlers

Wir empfehlen, die Telefonnummer und Adresse Ihres Melktechnikhändlers in der nachstehenden Tabelle einzutragen, damit Sie diese bei eventuellen Fragen sofort zur Hand haben.

Name	
Adresse	
Telefonnummer	
E-Mail-Adresse	

1. Einleitung

Das FeedStation Mobile ermöglicht es, Kühen während der Weidehaltung individuell und automatisiert Kraftfutter zu verabreichen. Dieses nachhaltige und mobil einsetzbare System wurde entwickelt, um die Gesundheit und das Wohlbefinden der Kühe zu fördern, gleichzeitig die Futterkosten zu senken und die Milch- sowie Fleischproduktion zu optimieren. Das FeedStation Mobile kann auch im Stall verwendet werden, indem es einfach an eine Steckdose angeschlossen wird. So kann das mobile Futterstation das ganze Jahr über sowohl im Innen- als auch im Außenbereich eingesetzt werden.

Das Hanskamp FeedStation Mobile besteht aus einem Silo, zwei oder vier Fressplätzen und kann mit einer oder zwei Futtersorten sowie einem MultiDos-System ausgestattet werden.

Die Informationen in dieser Anleitung richten sich an Milchviehhalter und Techniker:

- Milchviehhalter verwenden die Informationen, um das FeedStation Mobile zu testen und einzustellen.
- Techniker nutzen die Anleitung, um das FeedStation Mobile zu installieren und zu konfigurieren.

2. Sicherheit

2.1 Einleitung

Das Symbol „Sicherheitswarnung“ weist auf wichtige Sicherheitsmeldungen am FeedStation Mobile hin. Achten Sie auf dieses Symbol: Es besteht die Gefahr von Verletzungen oder tödlichen Unfällen. Befolgen Sie die Anweisungen der Sicherheitsmeldungen sorgfältig.



Symbol Sicherheitswarnung

2.2 Warnhinweise

Achten Sie auf die Verwendung der Warnhinweise **ACHTUNG** und **GEFAHR** in den Sicherheitsmeldungen. Für die Warnhinweise gelten die folgenden Richtlinien:



Achtung! Weist auf eine mögliche Gefahrensituation hin, die, wenn nicht entsprechend reagiert wird, zu leichten Verletzungen oder Schäden am Gerät oder der Anlage führen kann.



Gefahr! Weist auf eine unmittelbare Gefahrensituation hin, die, wenn nicht reagiert wird, zum Tod oder zu schwerwiegenden Verletzungen führen kann.

2.3 Sicherheitsanweisungen

Sie sind verantwortlich für den sicheren Betrieb und die Wartung Ihres FeedStation Mobile. Stellen Sie sicher, dass Sie selbst sowie alle Personen, die das Gerät bedienen, warten oder sich in dessen Nähe aufhalten, mit sämtlichen Sicherheitshinweisen in diesem Handbuch vertraut sind.

Sicherheit beginnt bei Ihnen. Verantwortungsbewusstes Handeln schützt Sie und andere. Integrieren Sie die Sicherheitsmaßnahmen in Ihr betriebliches Sicherheitskonzept. Alle Personen, die das FeedStation Mobile bedienen, warten oder sich im Arbeitsbereich aufhalten, müssen diese Maßnahmen kennen und befolgen. Ignorieren Sie keine Sicherheitshinweise, da dies zu Verletzungen oder tödlichen Unfällen führen kann.

- Eigentümer des FeedStation Mobile müssen alle Benutzer vor der Inbetriebnahme schulen. Diese Schulung sollte mindestens einmal jährlich wiederholt werden.
- Benutzer müssen alle Sicherheits- und Bedienungshinweise in dieser Anleitung vollständig lesen, verstehen und befolgen.
- Personen, die diese Informationen nicht vollständig gelesen und verstanden haben, dürfen das FeedStation Mobile nicht bedienen.
- Nehmen Sie keine Änderungen am Gerät vor. Nicht genehmigte Modifikationen können die Funktion beeinträchtigen, die Lebensdauer verkürzen oder zu Verletzungen führen.
- Verwenden Sie ausschließlich Original-Ersatzteile und lassen Sie diese ausschließlich von autorisierten Fachkräften einbauen.

2.3.1 Allgemeine Sicherheit

- Stellen Sie sicher, dass Sie die Bedienungsanleitung und die Sicherheitsanweisungen gelesen und verstanden haben, bevor Sie die Stromversorgung zum Bedienen oder Einstellen des FeedStation Mobile anschließen oder die Stromversorgung für Wartungsarbeiten abschalten.
- Nur geschultes Personal darf das FeedStation Mobile bedienen.
- Installieren Sie alle Abdeckungen und Schutzeinrichtungen, bevor Sie das FeedStation Mobile in Betrieb nehmen.
- Tragen Sie immer geeignete Schutzkleidung und persönliche Schutzausrüstung (PSA) während der Installation, des Gebrauchs und der Wartung.
- Bevor Sie das FeedStation Mobile reinigen oder Wartungsarbeiten daran durchführen, muss die elektrische Versorgung des FeedStation Mobile abgeschaltet und isoliert werden.
- Stellen Sie sicher, dass Sie die lokalen Notrufnummern kennen.
- Wenden Sie sich an Ihren Milchtechnikhändler, wenn Sie Fragen haben.
- Besprechen Sie alle sicherheitsrelevanten Themen regelmäßig (jährlich) mit allen Benutzern.

2.3.2 Elektrische Sicherheit

- Die Stromversorgung des FeedStation Mobile darf ausschließlich von einer qualifizierten Elektrofachkraft installiert werden.
- Stellen Sie sicher, dass die elektrische Erdung des Systems und aller Komponenten des FeedStation Mobile den lokalen Vorschriften entspricht.
- Ersetzen Sie elektrische Leitungen, Kabelummantelungen, Schalter und Bauteile umgehend, wenn diese beschädigt sind.
- Trennen und isolieren Sie die Stromversorgung, bevor Sie die Abdeckung öffnen und am elektrischen System arbeiten.

2.3.3 Sicherheit bei der Installation

- Stellen Sie sicher, dass Sie die Anweisungen in dieser Anleitung gelesen und verstanden haben.
- Kontrollieren Sie, ob das FeedStation Mobile ordnungsgemäß installiert wurde, wie in dieser Anleitung beschrieben.

2.3.4 Sicherer Betrieb

- Stellen Sie sicher, dass Sie die Bedienungsanleitung und die Sicherheitsanweisungen gelesen und verstanden haben, bevor Sie die Stromversorgung zum Bedienen oder Einstellen des FeedStation Mobile anschließen oder die Stromversorgung für Wartungsarbeiten abschalten.
- Nur geschultes Personal darf das FeedStation Mobile bedienen.
- Bevor Sie das FeedStation Mobile reinigen oder Wartungsarbeiten durchführen, muss die elektrische Versorgung des FeedStation Mobile abgeschaltet werden. Installieren Sie die Abdeckung und alle anderen Sicherheitsvorkehrungen, bevor Sie das FeedStation Mobile in Betrieb nehmen.
- Halten Sie Hände, Füße, Haare und Kleidung von spannungsführenden Teilen fern.
- Halten Sie unbefugte Personen, insbesondere Kinder, jederzeit vom FeedStation Mobile fern.
- Vor dem Einschalten des Geräts ist sicherzustellen, dass alle Komponenten fest angezogen sind und sämtliche Kabel und Befestigungselemente sich in einwandfreiem Zustand befinden.
- Wenden Sie sich an Ihren Milchtechnikhändler, wenn Sie Fragen haben.

2.3.5 Wartungssicherheit

- Stellen Sie sicher, dass Sie die Bedienungsanleitung und die Sicherheitsanweisungen gelesen und verstanden haben, bevor Sie die Stromversorgung zum Bedienen oder Einstellen des FeedStation Mobile anschließen oder die Stromversorgung für Wartungsarbeiten abschalten.
- Nur geschultes Personal darf Wartungsarbeiten am FeedStation Mobile durchführen.
- Vor der Reinigung oder Wartung des FeedStation Mobile muss die Stromversorgung immer abgeschaltet werden.
- Tragen Sie Schutzkleidung und eine Schutzbrille, wenn Sie am elektrischen System arbeiten.
- Stellen Sie sicher, dass nach Abschluss der Wartungsarbeiten sämtliche Abdeckungen und Schutzvorrichtungen wieder ordnungsgemäß montiert sind.

2.3.6 Sicherheitshinweise

- In diesem Kapitel finden Sie allgemeine Sicherheitshinweise. Spezifische Hinweise sind in den jeweiligen Abschnitten dieser Anleitung enthalten, immer dort, wo potenzielle Gefahren auftreten können, wenn Anweisungen oder Verfahren nicht befolgt werden.

3. Installations- und Bedienungsanleitung

Allgemeine Beschreibung
Das FeedStation Mobile von Hanskamp ist eine universell und modular einsetzbare mobile Futterstation, die entwickelt wurde, um Kühe individuell mit ihrer Portion Kraftfutter zu versorgen. Das FeedStation Mobile ist mit Förderschnecken ausgestattet und kann auf maximal zwei Futtersorten erweitert werden (eine Förderschnecke entspricht einer Futtersorte). Zusätzlich kann das FeedStation Mobile mit dem MultiDos-System ausgestattet werden.

Diese Installationsanleitung begleitet Sie beim Aufbau des FeedStation Mobile. Bitte lesen Sie diese Anleitung vollständig durch und beachten Sie alle Sicherheitsvorschriften. Beispiele für die Montage finden Sie unter www.hanskamp.de. Die Bestellnummern und Bezeichnungen einzelner Teile finden Sie im Anhang.

Transport und Lagerung
Das FeedStation Mobile wird auf einer Palette transportiert (siehe Abb. 2.2). Diese Palette ist vollständig in Folie eingeschweißt, und die Ecken sind zum Schutz vor Beschädigungen mit Klebeband gesichert. Auch für die Lagerung sollte das FeedStation Mobile in dieser Verpackung verbleiben.

Achtung! Bewegen Sie die Palette ausschließlich mit einem geeigneten Transportmittel (z. B. Gabelstapler, Palettengabel, Hubwagen usw.).

Achtung! Beim Auspacken der Palette können Teile herunterfallen.

Die Palette enthält 1

1 x FeedStation Mobile mit 2 oder 4 Fressplätzen, komplett ausgestattet
1 x Deichsel inkl. Zugöse und Stützfuß
1 x Verbindungsrohr unter den Gittern**
1 x Anhängerkupplung
1 x 004-601-002 Beutel mit Befestigungsmaterial**

** Abhängig von der Ausführung

Beladeanweisungen 2

- Minimales Eigengewicht des Ladegeräts (z. B. Gabelstapler, Lader, Radlader): 3,5 Tonnen.
- Verwenden Sie lange Gabelzinken (mindestens 2 Meter). Siehe Abbildung 2.2.

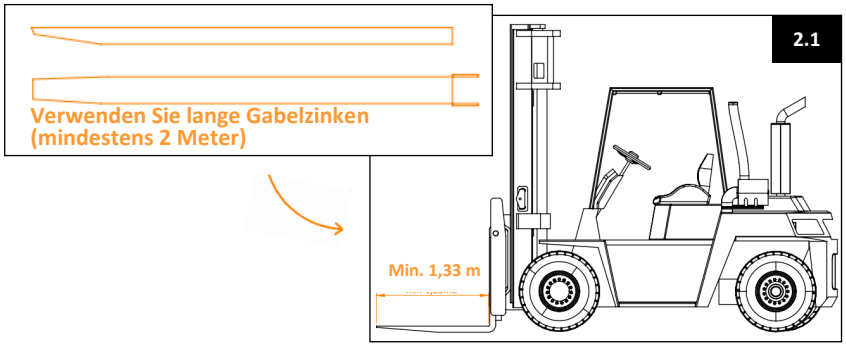

2.1

Typenbezeichnung: befindet sich am Silo

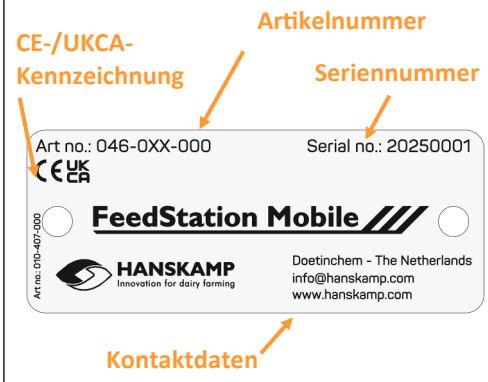

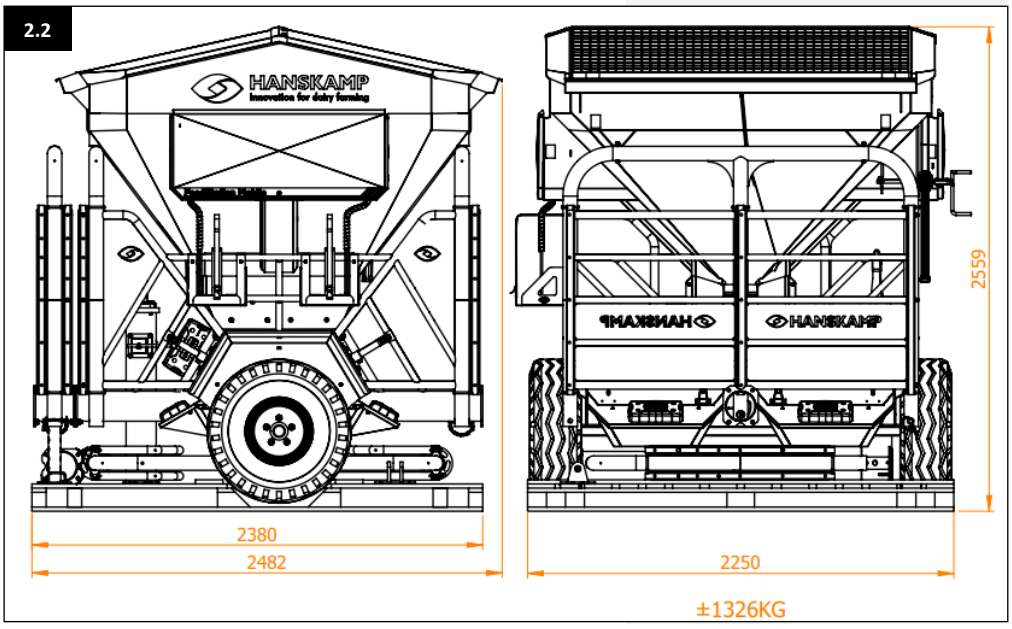

2.2

Sicherheitsaufkleber

Der Benutzer und der Installateur sind selbst für den sicheren Betrieb und die Wartung des FeedStation Mobile verantwortlich. Zur Gewährleistung der Sicherheit rund um das FeedStation Mobile werden Sicherheitsaufkleber verwendet. Im weiteren Verlauf dieser Installations- und Bedienungsanleitung finden Sie Hinweise darauf, an welchen Stellen die Aufkleber angebracht werden müssen (siehe z. B. Abb. 3).

Anbringen der Aufkleber

- Machen Sie die Oberfläche, auf der der Aufkleber angebracht wird, trocken und sauber.
- Die Oberflächentemperatur sollte mindestens 5 °C betragen.
- Bestimmen Sie die richtige Position für den Aufkleber.
- Ziehen Sie einen kleinen Teil der Schutzfolie auf der Rückseite des Aufklebers ab.
- Platzieren Sie den Aufkleber auf der Oberfläche und drücken Sie einen Teil der selbstklebenden Fläche an das Oberfläche.
- Entfernen Sie die Schutzfolie vorsichtig und bringen Sie den restlichen Aufkleber an.
- Stechen Sie eventuell entstandene Luftblasen mit einer Nadel auf und streichen Sie den Aufkleber mit der Folie glatt.

Wartung der Aufkleber

- Halten Sie die Sicherheitsaufkleber sauber und lesbar. Reinigen Sie die Aufkleber mit Wasser und Seife. Verwenden Sie keine lösungsmittelhaltigen oder scheuernden Reinigungsmittel, da diese die Aufkleber beschädigen können.
- Ersetzen Sie fehlende oder unleserliche Aufkleber sofort.

Sicherheitsaufkleber sind bei Hanskamp erhältlich. Bitte geben Sie bei der Bestellung immer die Artikelnummern an.

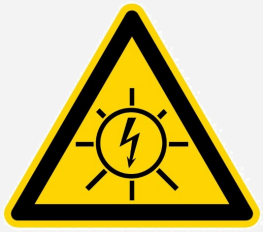

010-405-005 Warnaufkleber Sonnenstrom



010-405-003 Warnaufkleber Ladender Akku



010-405-004 Warnaufkleber Lichtbogen-Gefahr



010-405-006 Verbotsschild Nicht mit Wasser löschen



010-405-007 Warnhinweis Vor Gebrauch Betriebsanleitung lesen





Montage

1. Überprüfen Sie anhand der Stückliste, ob alle Teile vorhanden sind.

2. Nehmen Sie das Mittelrohr (**Art.-Nr. 004-600-004**) (Abb. 6) von der Palette und legen Sie es neben das Rad, damit es nicht im Weg liegt.

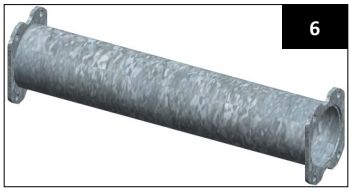

3. Demontieren Sie anschließend die Gitter der doppelten Anti-Sprungbügel (Abb. 7). Legen Sie die Gitter ebenfalls an die Seite der mobilen Futterstation. **Achtung! Bewahren Sie die Schrauben und Muttern auf.**

4. Demontieren Sie nun den doppelten Anti-Sprungbügel von der mobilen Futterstation und legen Sie diesen circa einen Meter vor die Futterstation (Abb. 8) **Auch hier gilt: Bewahren Sie die Schrauben und Muttern für den nächsten Schritt auf.**

Achtung! Der doppelte Anti-Sprungbügel kann während der Demontage umfallen. Legen Sie den Bügel sofort auf den Boden, sobald die Schrauben und Muttern entfernt wurden.

5. Montieren Sie nun das Mittelrohr am Rahmen (Seite Futterstation 1 & 2) mit 4x Schrauben M16x45 und der selbstsichernden Mutter M16 (Abb. 9). Diese Schrauben und Muttern wurden im vorherigen Schritt gelöst.

Achtung! Wenn ein Point-to-Point-WiFi verwendet wird (Abb. 31), denken Sie daran, das aufgerollte Cat5e-Kabel nach vorne zu führen.



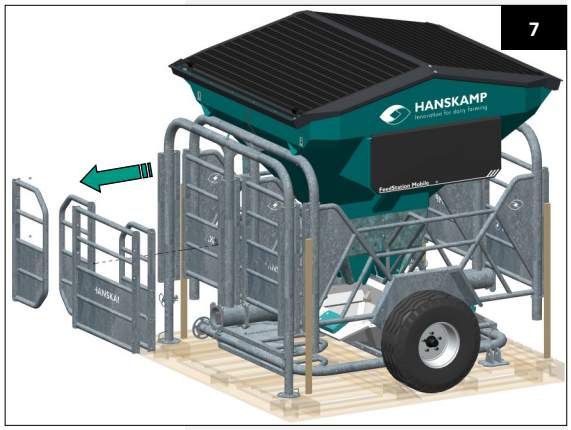

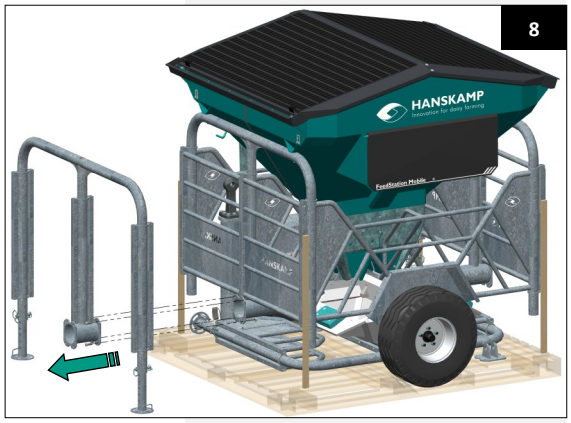

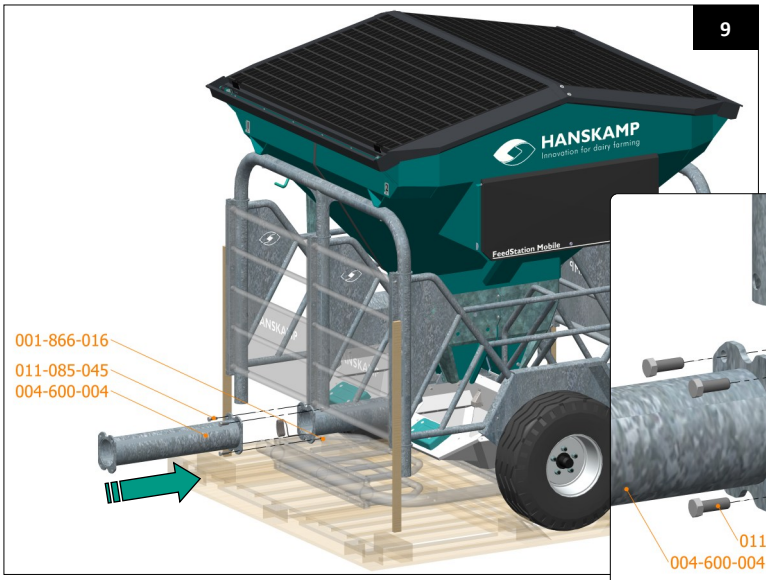

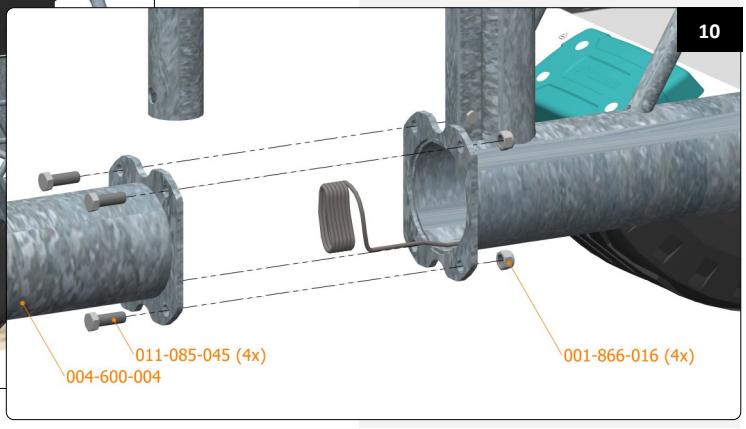

6. Positionieren Sie den doppelten Anti-Sprungbügel vor das bereits montierte Unterrohr. Befestigen Sie ihn mit 4x Schrauben M16x45 und selbstsichernden M16-Muttern. Stellen Sie die Stützfüße auf den Boden und verriegeln Sie diese (Abb. 11).

7. Entfernen Sie nun die Holzverstärkung an der Vorderseite, damit die Seitengitter demontiert werden können.

8. Demontieren Sie die beiden freigelegten Seitengitter und montieren Sie diese um 90 Grad gedreht. Verwenden Sie dafür die zuvor entfernten Schrauben M10x60 und selbstsichernden M10-Muttern. Pro Gitter werden 6 Schrauben und Muttern benötigt (Abb. 13). Weitere Schrauben und Muttern finden Sie im Beutel mit Befestigungsmaterial (**Art.-Nr. 004-601-002**).

11

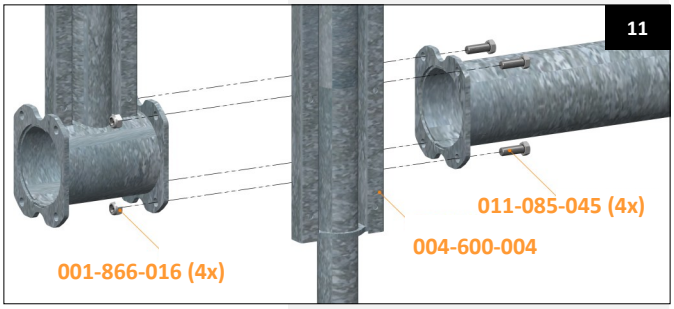

12

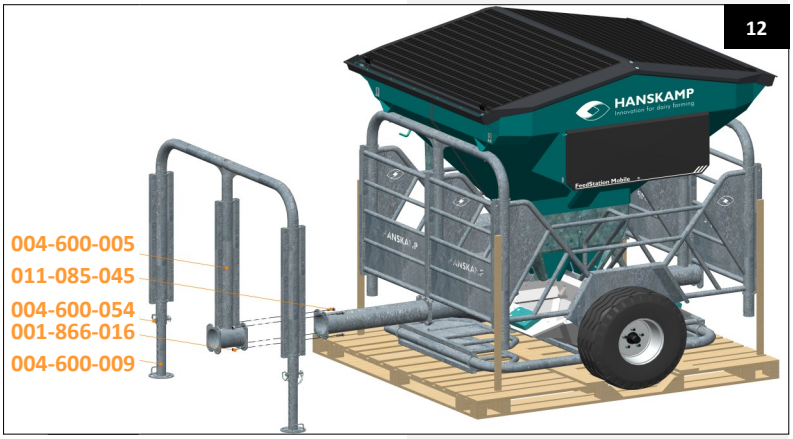

13



9. Montieren Sie die Deichsel mit Schrauben M16x45 und selbstsichernden M16-Muttern (Abb. 14).

Achtung! Wenn ein Point-to-Point-WiFi verwendet wird (Abb. 31), führen Sie das Cat5e-Kabel vor der Montage der Deichsel durch das Mittelrohr des doppelten Anti-Sprungbügels nach oben.

14



10. Befestigen Sie anschließend die Schwenkgitter am doppelten Anti-Sprungbügel (Abb. 15).

11. Schieben Sie die Stützfüße (mit Löchern) ein und entfernen Sie die Holzplatten an der Rückseite. Fahren Sie anschließend das FeedStation Mobile vorsichtig mit einem Traktor oder einem anderen geeigneten Fahrzeug vorwärts von der Palette herunter.

Achtung! Handelt es sich um ein FeedStation Mobile mit 4 Fressplätzen, wird nun ein weiterer doppelter Anti-Sprungbügel inklusive Gitter freigelegt. Montieren Sie diesen gemäß den Schritten 5 bis 10 und 12 auf der gegenüberliegenden Seite.

15

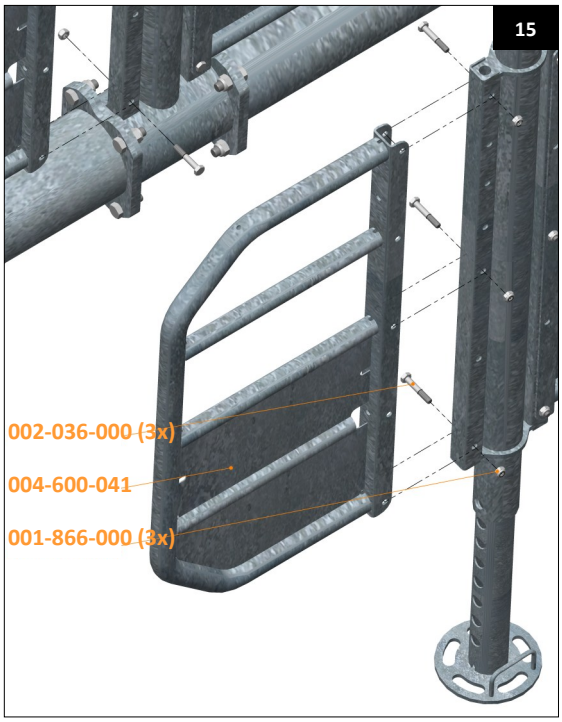

16

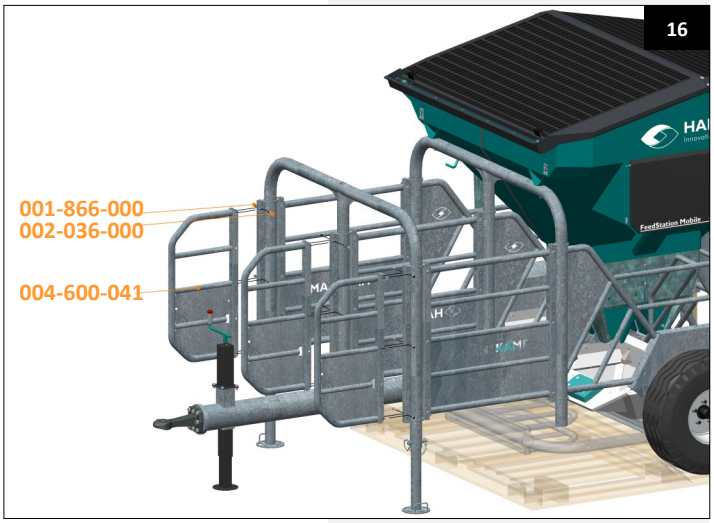

12. Montieren Sie anschließend die Zugöse mit Schrauben M16x45 und selbstsichernden M16-Muttern. Ein Stift ist nicht im Lieferumfang enthalten (Abb. 17).





13. Überprüfen Sie, ob die richtige Platte im Silo montiert ist, dies hängt von der gewählten Konfiguration ab.

Achtung! Klappen Sie die Klappen (jeweils mit einem Solarpanel ausgestattet) vollständig auf, sodass sie über den Totpunkt hinaus kippen. Andernfalls können sie mit hoher Wucht zufallen.



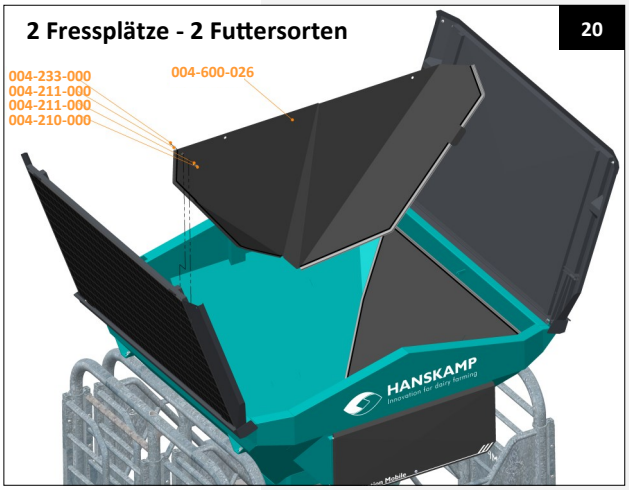

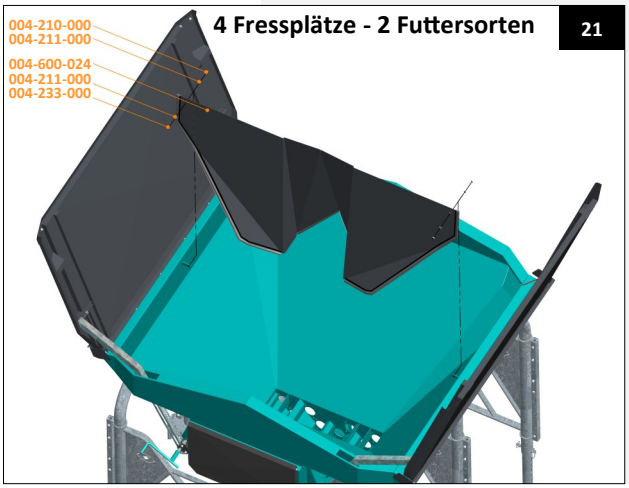

* Abb. 19 - Station mit 2 Fressplätzen und **1 Futtersorte**.
* Abb. 20 - Station mit 2 Fressplätzen und **2 Futtersorten**.
* Abb. 21 - Station mit 4 Fressplätzen und **2 Futtersorten**.
* Bei einer Station mit 4 Fressplätzen und **1 Futtersorte** ist keine zusätzliche Platte erforderlich.

Inbetriebnahme

14. Überprüfen Sie, ob die Förderschnecken korrekt montiert sind und ob die Auslaufbehälter richtig eingestellt sind (Öffnung nach oben).

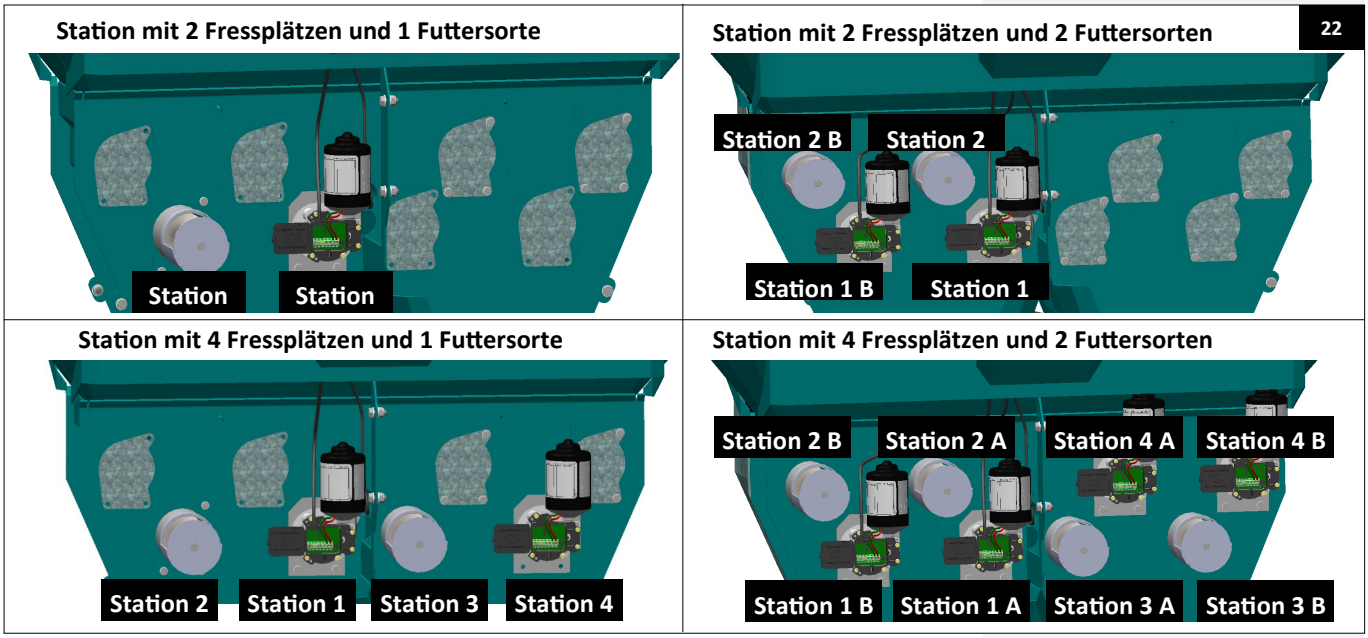

15. Überprüfen Sie, ob die Anlage korrekt angeschlossen ist, und kontrollieren Sie auf Beschädigungen, bevor die Stromversorgung eingeschaltet wird. Die Anlage befindet sich hinter der Abdeckung mit den Sicherheitsaufklebern.

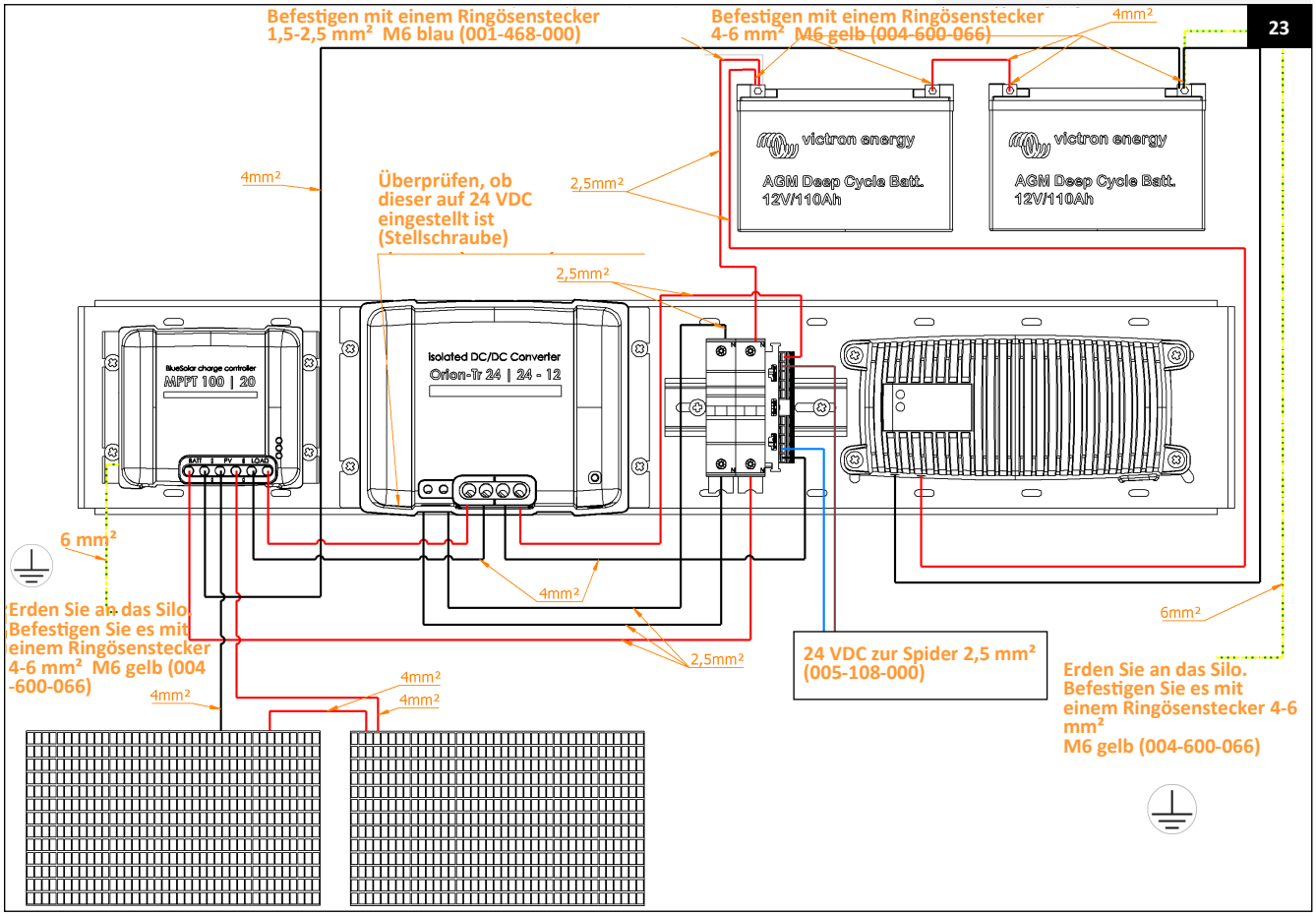

16. Stellen Sie anschließend eine Verbindung mit Spider her, um das FeedStation Mobile einzurichten. Befolgen Sie dazu die Anleitung von Spider.

17. Füllen Sie das FeedStation Mobile mit dem gewünschten Kraftfutter, um die Futterdosierer zu kalibrieren und das System in Betrieb zu nehmen.

Achtung! Öffnen Sie die Deckel des FeedStation Mobile vollständig, damit sie nicht ungewollt zufallen (Abb. 24).

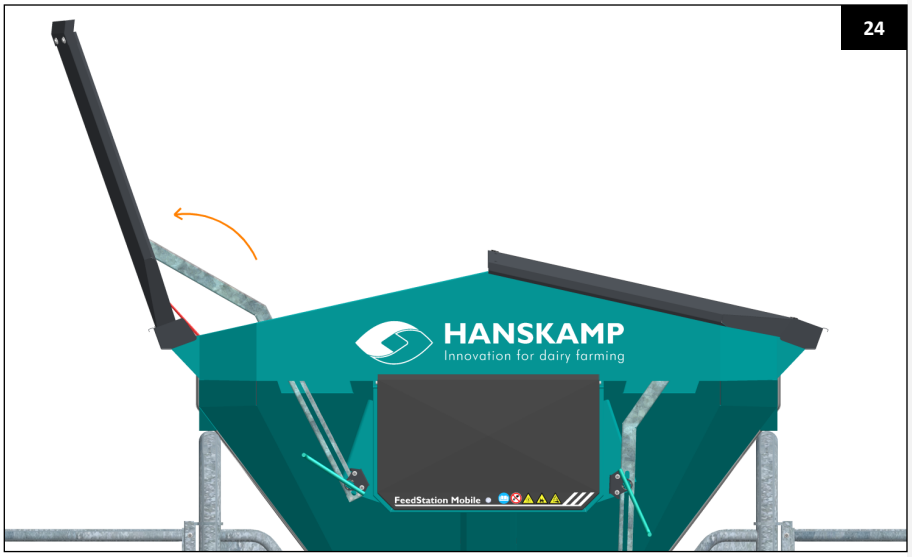

Achtung! Nach dem Öffnen des Deckels den Sicherungsstift in das nächstgelegene Loch oberhalb des Drehmechanismus einsetzen (Abb. 25).



Scannen Sie den Code, um zur Download-Seite zu gelangen. Dort finden Sie unter anderem die Anleitung für Spider.

Achtung! Beim Schließen der Deckel muss der Deckel mit dem Zapfen zuletzt verschlossen werden (Abb. 26).



Achtung! Nach dem Schließen der Deckel den Sicherungsstift in das nächstgelegene Loch unterhalb des Drehmechanismus einsetzen (Abb. 27).



Wichtig! Stellen Sie sicher, dass sich die Person, die das FeedStation Mobile bedient, stets an einem sicheren Ort aufhält. Wenn das FeedStation Mobile in Betrieb ist, dürfen sich keine Personen in der Nähe der Station aufhalten, und es darf nicht auf die Gitter geklettert werden.

Wartung
Überprüfen Sie das FeedStation Mobile täglich auf Störungen, Verschmutzungen und Verschleiß. Führen Sie hierzu einen Test an den Ausgängen der Futtermotoren durch. Achten Sie darauf, dass Nebengeräusche und Vibrationen, die durch den Betrieb der Förderschnecke verursacht werden, so weit wie möglich reduziert werden.

Demontage
Bei der Demontage müssen alle Teile nach Materialart getrennt und in den dafür vorgesehenen Abfallentsorgungszyklus aufgenommen werden.

Achtung! Schalten Sie bei Wartung und Demontage immer zuerst die elektrische Spannung des FeedStation Mobile aus.

Übersicht der vorgenommenen Änderungen an dieser Installations- und Bedienungsanleitung

Nr.	Ausgabedatum	Kapitel	Anmerkung
1.0	5/2025	Alle	Erstausgabe und erste Version
1.1	8/2025	Inbetriebnahme	DC/DC-Wandler im Anschlussplan ergänzt. Abbildungen zum Einsetzen des Sicherungsstifts nach dem Öffnen und Schließen der Deckel wurden hinzugefügt.
1.2	12/2025	Seiten 1, 26	Seite 1 Ortsnamenänderung. Seite 26 Adressänderung Hanskamp.

Garantieeinschränkungen
Vom Garantieanspruch ausgeschlossen sind Kosten und Ausgaben, die durch folgende Ursachen entstehen:

- Falsche Verwendung des Geräts, nicht gemäß den Spezifikationen in der Installations- und Bedienungsanleitung;
- Die Folgen von Eingriffen durch Monteure, die keine Genehmigung von Hanskamp haben, um bestimmte Arbeiten auszuführen;
- Ereignissen wie Frost, Eis, Feuer, Überschwemmung, Hochwasser oder anderen Formen extremer Wasserbelastung sowie Blitzschlag;
- Defekten am elektrischen System oder an der Erdung;
- Schäden am elektrischen System durch Schädlinge und Ähnliches.

Die Garantie gilt nicht für Folgeschäden, die nicht direkt die Maschine selbst betreffen. Alle Systeme wurden getestet. Im Falle von Störungen kann Hanskamp jedoch nicht für etwaige Folgeschäden haftbar gemacht werden.

Urheberrecht und Haftungsausschluss
Die Informationen in dieser Veröffentlichung dienen ausschließlich Informationszwecken und stellen kein Verkaufsangebot dar. Die angebotenen Produkte können von den Abbildungen abweichen. Verweise auf Marken und/oder Produkte in dieser Anleitung dienen ausschließlich der Identifikation. Die in diesem Handbuch genannten Unternehmens- und Produktnamen sind Marken der jeweiligen Eigentümer. Nichts in dieser Veröffentlichung darf ohne vorherige schriftliche Genehmigung von Hanskamp AgroTech BV vervielfältigt oder veröffentlicht werden. Obwohl diese Veröffentlichung mit größtmöglicher Sorgfalt zusammengestellt wurde, übernimmt Hanskamp AgroTech BV keine Haftung für Schäden, die durch Fehler oder Auslassungen in dieser Veröffentlichung entstehen könnten. Die niederländische Installations- und Bedienungsanleitung ist die Originalfassung. Übersetzungen in andere Sprachen basieren auf der niederländischen Version als Ausgangsdokument. Hanskamp AgroTech BV übernimmt keine Haftung für Abweichungen in den Übersetzungen. Bei Zweifeln über den Inhalt und die Genauigkeit der übersetzten Anleitung gilt die niederländische Fassung als maßgeblich.

Zusätzliche Optionen

MultiDos

MultiDos kann problemlos zum FeedStation Mobile hinzugefügt werden. Hierfür ist das Set mit der Artikelnummer **004-600-100** erhältlich. Dieses Set besteht aus zwei MultiDos-Pumpen, einschließlich Sprüher, Schläuchen und einem Kanisterhalter (Abb. 28 & 29).

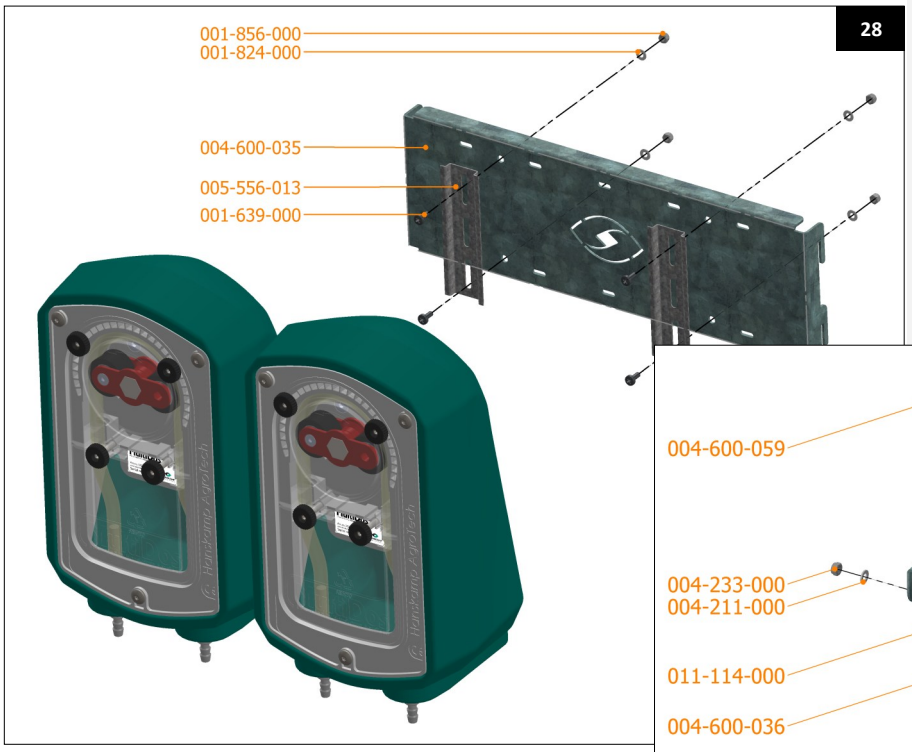

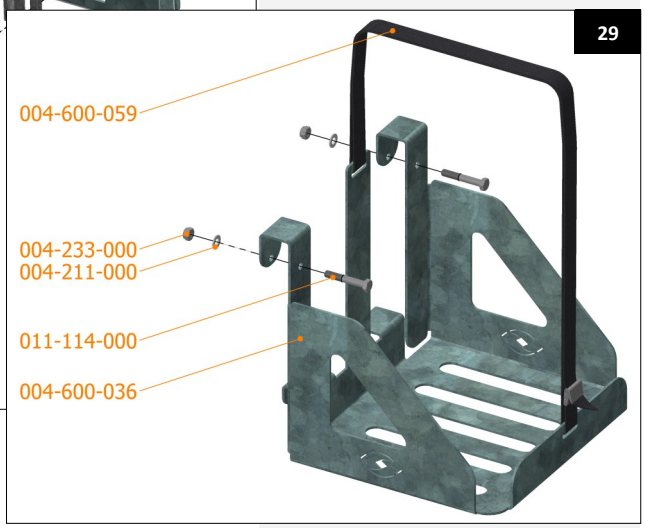

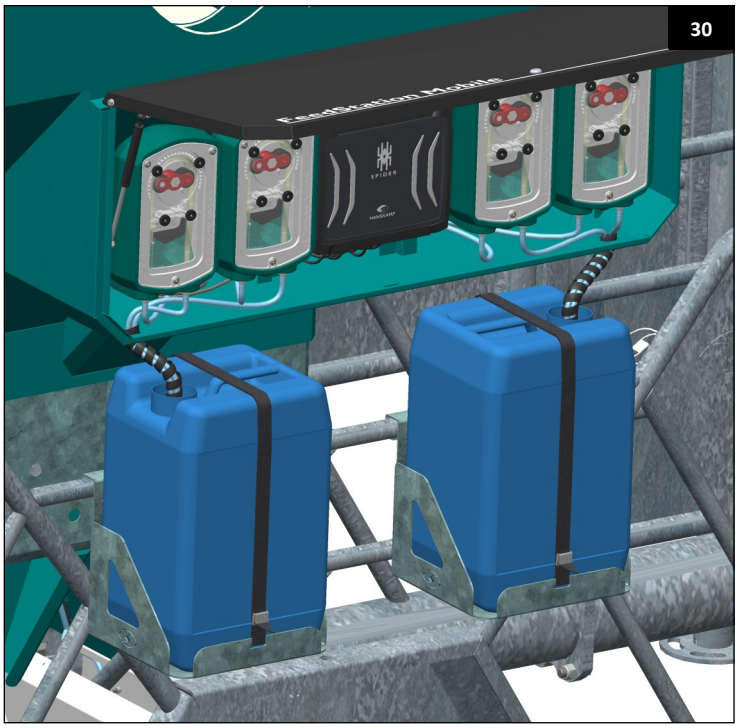

Point-to-Point-WiFi

Verwenden Sie dieses Set, um eine stabile Netzwerkverbindung zwischen Ihrem Spider-Server und einem oder mehreren SpiderClients herzustellen. Für die Installation am Spider siehe Serviceinformationen **010-391-000** sowie Serviceinformationen **005-140-000** und **005-140-100.**

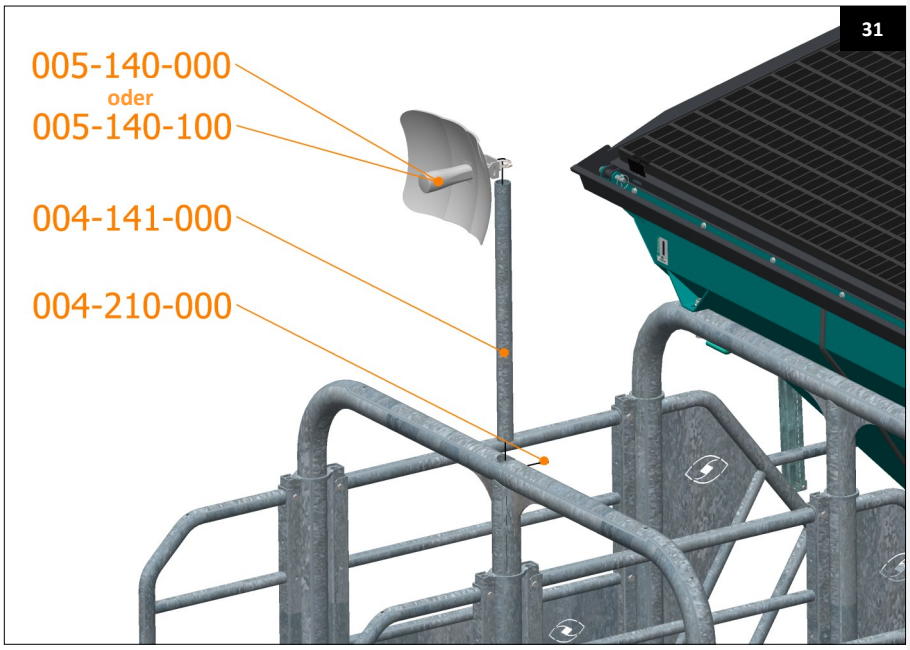

002-514-000 Futterdosierschnecke mit 100-Gramm-Schnecke
002-517-000 Futterdosierschnecke mit 50-Gramm-Schnecke

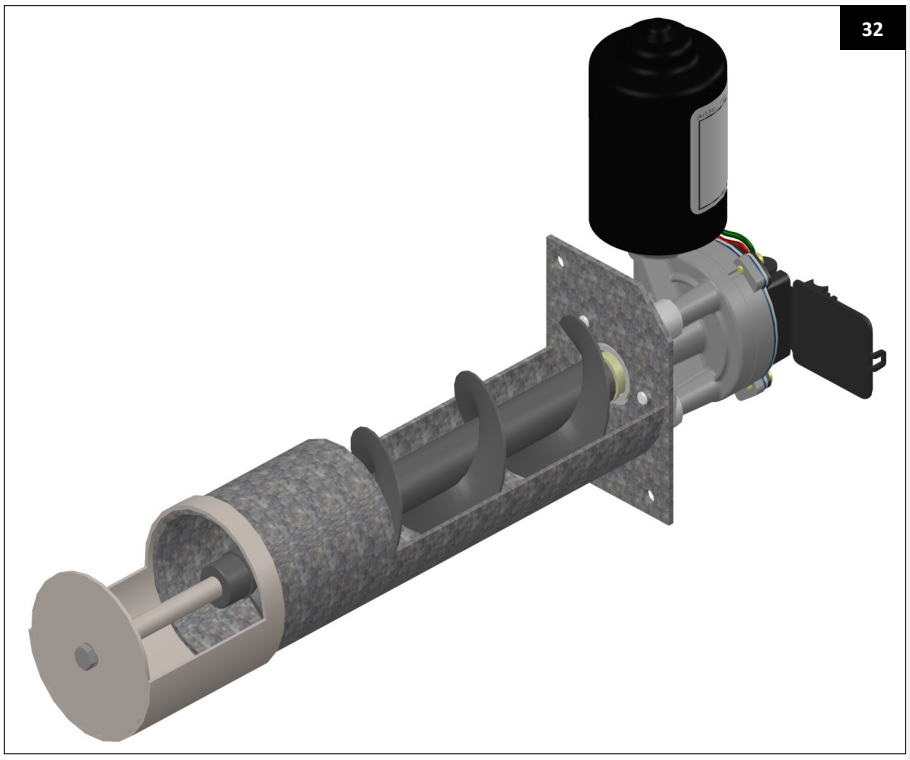

Einbauerklärung für vollständige Maschinen IIA

Gemäß Anhang VIIA der Maschinenrichtlinie 2006/42/EG für vollständige Maschinen

Wir,
Hanskamp AgroTech BV
Broekstraat 17
7009 ZB Doetinchem
Niederlande,

Bevollmächtigter Ersteller der technischen Unterlagen:

H.J. Hanskamp,

erklären unter alleiniger Verantwortung, dass das Produkt:

046-000-000 FeedStation Mobile
Mobiles Kraftfutterstation von Hanskamp AgroTech BV,

auf das sich diese Erklärung bezieht, mit den Bestimmungen der folgenden Richtlinie(n) übereinstimmt:

- Maschinenrichtlinie 2006/42/EG

Das Produkt erfüllt außerdem die Anforderungen der folgenden Norm(en):

- NEN-EN-ISO 12100
- NEN-EN-IEC 60204-1
- NEN-EN-IEC 13849-1

Wenn das FeedStation Mobile nicht gemäß der Beschreibung angeschlossen wird, verliert diese Konformitätserklärung ihre Gültigkeit und es können keine Rechte daraus abgeleitet werden.

Niederlande, Doetinchem, 08.04.2025 H.J. Hanskamp



FAQ

Häufiges Problem	Mögliche Ursache	Lösung
Keine Solarstromerzeugung	Defekte Solar-paneele	Solarpaneele ersetzen
	Kabelbruch	Kabel austauschen
	Hauptstromschalter ausgeschaltet	Hauptstromschalter einschalten
Förderschnecke dosiert nicht	Kein Vorrat	Vorrat nachfüllen
	Kuh hat kein Futterguthaben	Eingestellte Futtermenge und Aufnahme prüfen
	Motorfehler	Prüfen, ob der Motor läuft oder schwergängig ist. Für freien Lauf sorgen
	Futterverstopfung im Silo	Verstopfung beseitigen, ggf. anderes, besser rieselfähiges Futter verwenden
Keine Stromversorgung	Akku leer oder nicht am Stromnetz angeschlossen	Akku aufladen oder austauschen. An Stromnetz anschließen
Wasser im Vorratsbehälter	Dach schließt nicht richtig oder Regenrinne verstopft	Dach ordnungsgemäß schließen oder Regenrinne reinigen
Wasser in der Futterrinne	Löcher in der Futterrinne verstopft	Löcher freimachen, damit Wasser abfließen kann

Technische Spezifikationen

Spezifikation	
Behältervolumen	± 2230 Liter -> ± 1340 kg
Maximale Geschwindigkeit 	25 km/h (oder gemäß den geltenden Vorschriften des jeweiligen Landes) Bitte rüsten Sie das FeedStation Mobile mit Beleuchtung aus und lassen Sie es von der zuständigen Stelle abnehmen, bevor Sie am Straßenverkehr teilnehmen. Beachten Sie die gesetzlichen Vorschriften für ziehende landwirtschaftliche Fahrzeuge.
Systemspannung	24 VDC
Leergewicht	2 Fressplätze = 1091 kg / 4 Fressplätze = 1218 kg (ohne Dosierer und Antennen)
Maximales Gewicht	3100 kg (max. Achslast)
Reifengröße und -druck	10.0/75-15.3 TBL - max. 5,5 bar

Anhang 1 Abmessungen

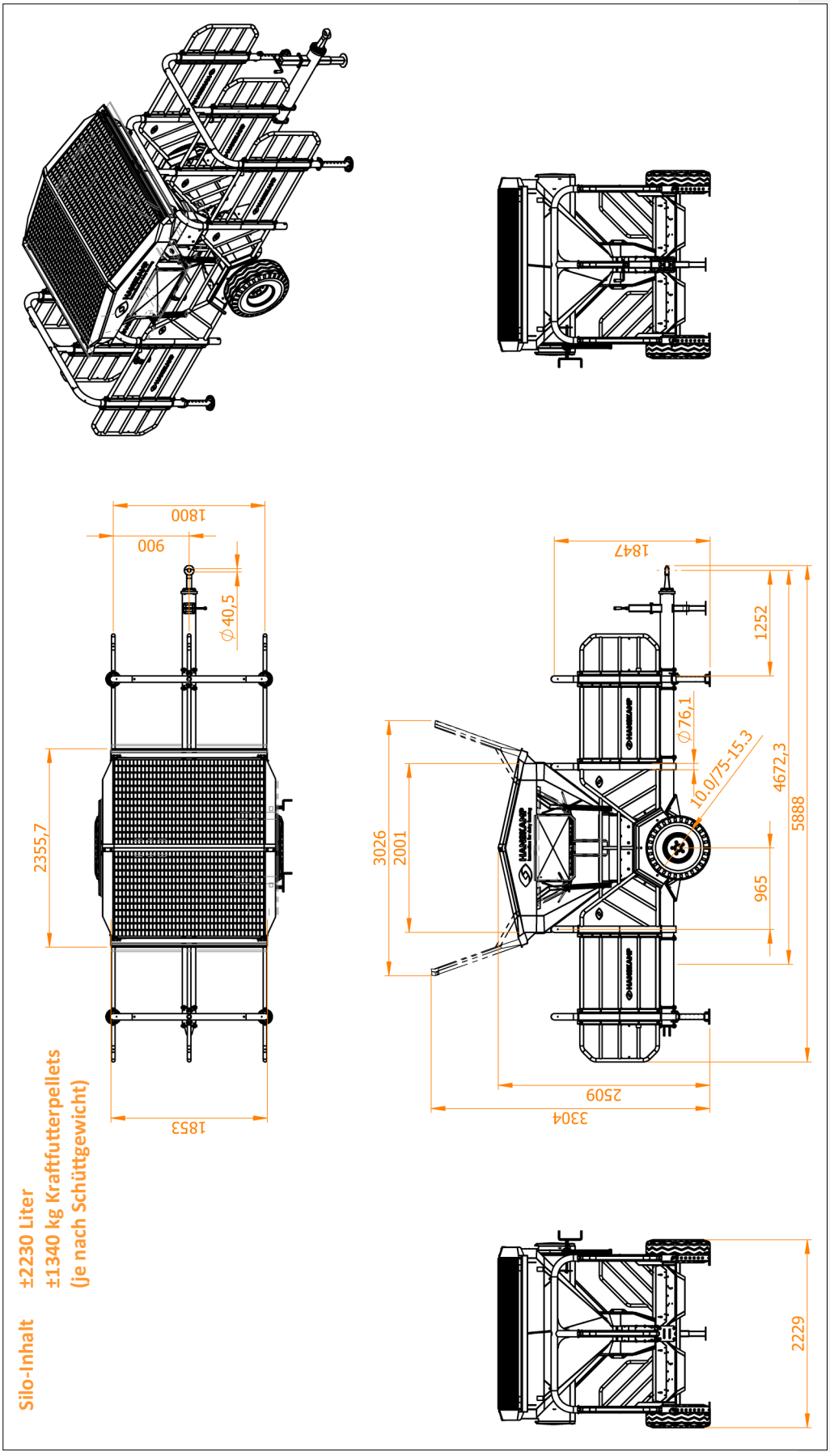

Anhang 2 Abmessungen

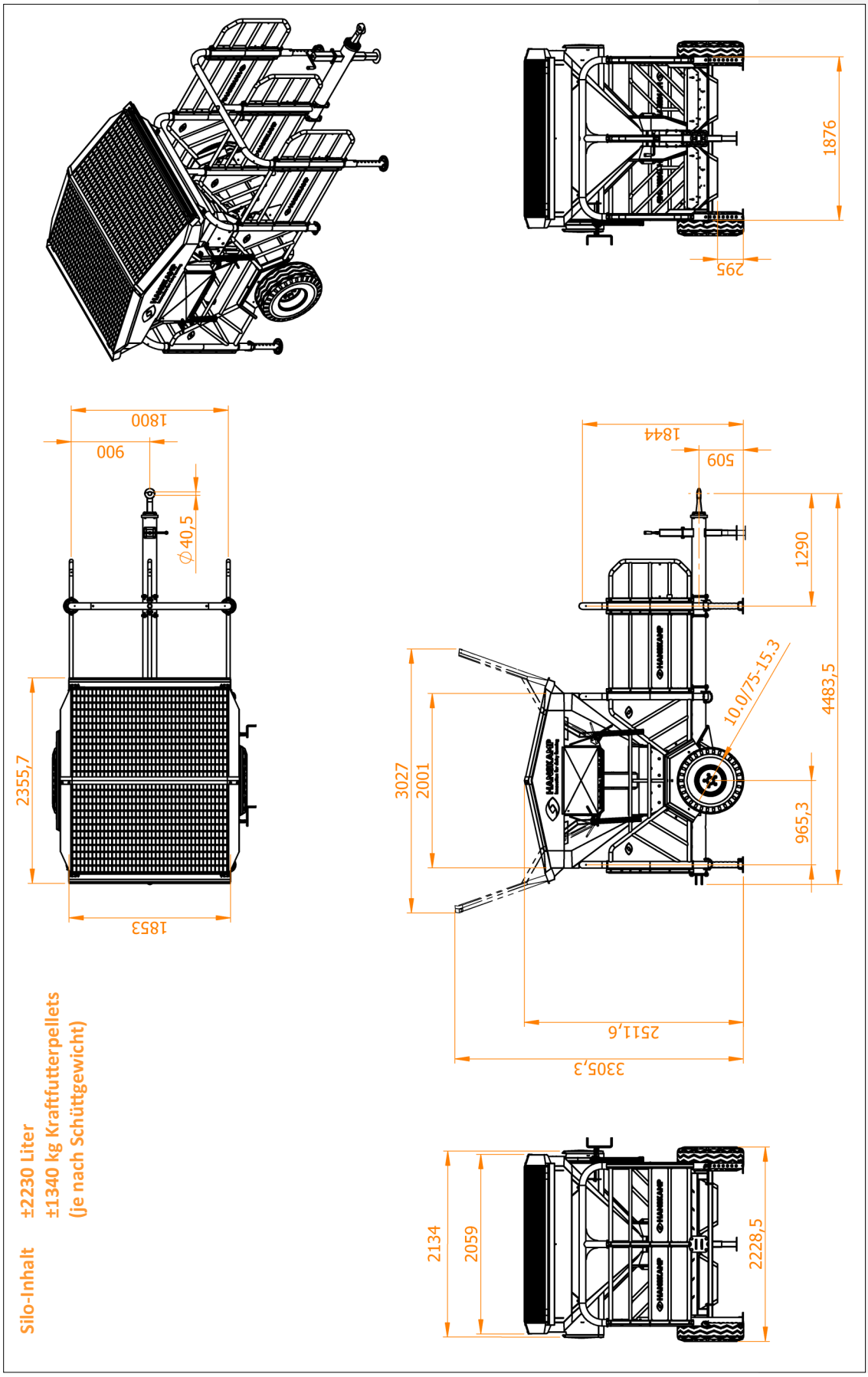

Anhang 3 Beschreibung der Bauteile aus Anhang 1 & 2 der FeedStation Mobile

Artikelnummer	Beschreibung	Anzahl bei 2 Fressplätzen	Anzahl bei 4 Fressplätzen
004-600-003	Futtertrog FeedStation Mobile	2	4
004-600-004	Zwischenrohr unter den Gittern FeedStation Mobile	1	2
004-600-005	Doppelte Anti-Sprungbügel FeedStation Mobile	1	2
004-600-006	Seitengitter FeedStation Mobile	5	6
004-600-022	Aufsatzwinkel für Einlegeplatte (2 Fressplätze) FeedStation Mobile	1	0
004-600-024	Zwischenwand Vorratsbehälter FeedStation Mobile	0	0/1
004-600-025	Einlegeplatte für 2 Fressplätze FeedStation Mobile	1	0
004-600-026	Zwischenwand für 2 Futtersorten bei 2 Boxen FeedStation Mobile	0/1	0
004-600-028	Zugöse	1	1
004-600-029	Achse 1950 mm 94/140/5 ungebremst	1	1
004-600-037	Montageschelle für Solaranlage	8	8
004-600-040	U-Bügel M12x1,75	4	4
004-600-041	Schwenkgitter FeedStation Mobile	3	6
004-600-045	Gel-Batterie 90 Ah, 12 Volt	2	2
004-600-047	Solarpanel 355 Wp	2	2
004-600-052	Komplettrad FeedStation Mobile	2	2
004-600-060	Zwischenplatte 2 mm PA für Silos und Förderschnecke	2/4	4/8
004-601-000	FeedStation Mobile Basis	1	1
004-601-002	Beutel mit Befestigungsmaterial FeedStation Mobile	1	2
010-405-000	Aufklebersatz mit Schneidetexten FeedStation Mobile	1	1
010-406-000	Sicherheitsaufkleber an der Innenseite des Gehäuses FeedStation Mobile	1	1

Anhang 4 Futterdosierer mit 50-Gramm-Schnecke

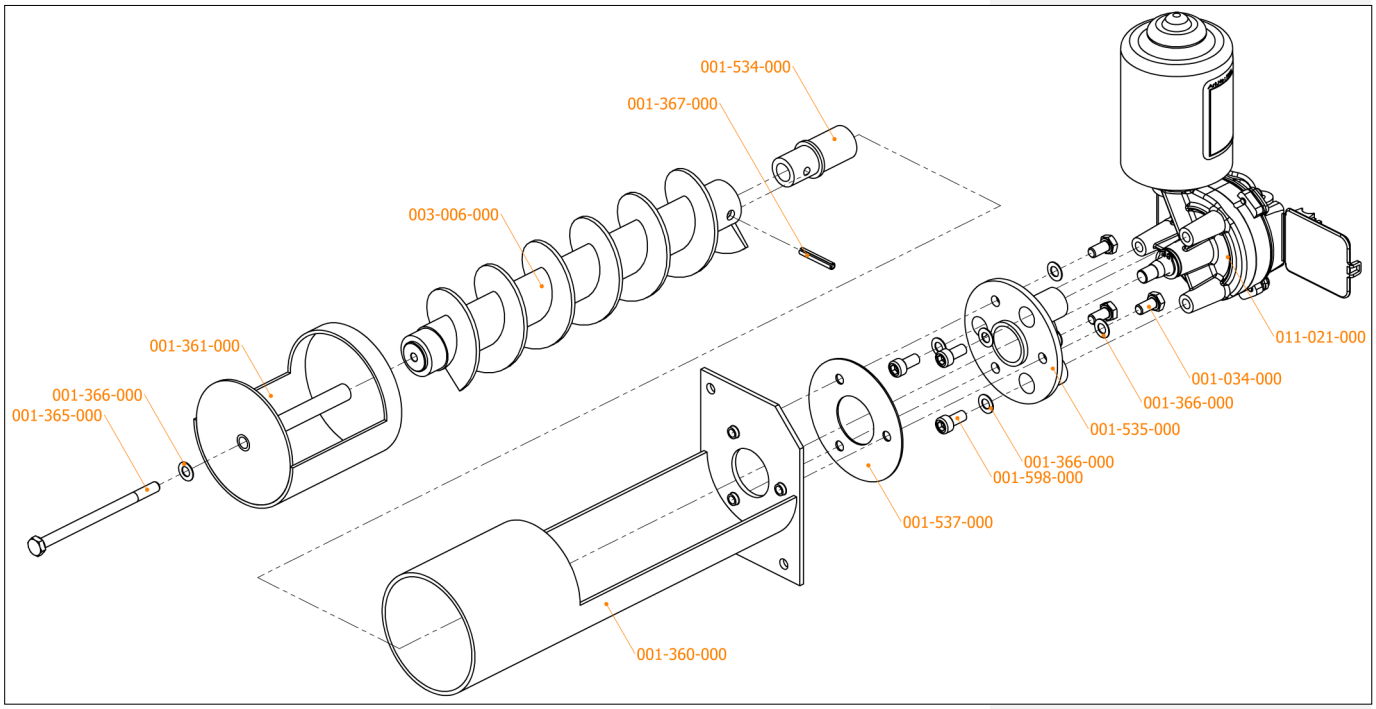

Artikelnummer	Beschreibung	Anzahl
001-034-000	Sechskantschraube M6x12 A2 DIN 933	3
001-360-000	Motorplatte und Förderschneckenrohr	1
001-361-000	Auslaufkopf komplett	1
001-365-000	Schaftschraube M6x95 DIN 931	1
001-366-000	Federscheibe M6 A2 DIN 137B	7
001-367-000	Spannstift 4x26 mm A2 DIN 1481	1
001-534-000	Kupplungsteil M8 Kunststoff für DC-Motoren	1
001-535-000	Kunststoff-Isoliergehäuse	1
001-537-000	Isolierpapier	1
001-598-000	Innensechskantschraube M6x12 A2 DIN 912	3
003-006-000	DeltaFeeder Förderschnecke Stahl 50 g	1
011-021-000	SolidState5 Motor	1

Anhang 5 Energie-Steuereinheit

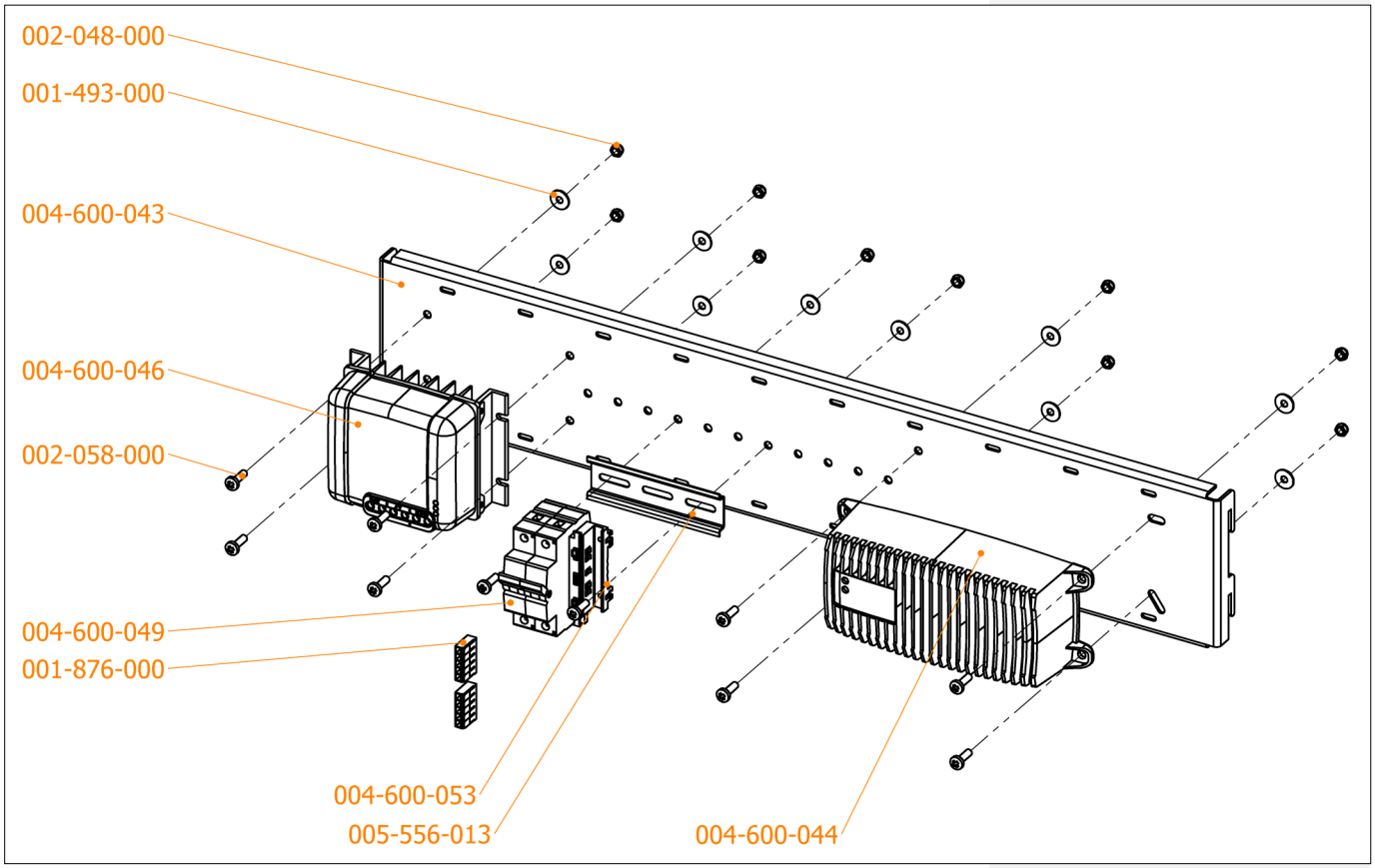

Artikelnummer	Beschreibung	Anzahl
001-468-000	Ringkabelschuh 1,5-2,5 mm² M6 blau	8
001-493-000	Karosseriescheibe M5 DIN 9021	14
001-876-000	Wago Verbindungsklemme 5-fach	2
002-048-000	Flache Sicherungsmutter M5	14
002-058-000	Blechschraube M5x16 A2 DIN 7985 PZ	14
004-600-043	Montageplatte für Solarkomponenten FS-Mobile	1
004-600-044	Batterieladegerät 24V/5A	1
004-600-046	MPPT-Laderegler	1
004-600-049	Leitungsschutzschalter AC/DC 1-polig 16A	2
004-600-053	Wago DIN-Schienenadapter	1
004-600-074	DC/DC-Wandler 24VDC/24VDC	1
005-556-013	DIN-Schiene	1

Hanskamp AgroTech BV
Xenonstraat 6
7031 HX Wehl
The Netherlands
Tel: +31 (0)314 - 393 797
www.hanskamp.com

Schau auch mal auf:

