Mounting Kit 4245

For Lely Cow Identification

Bevestigingskit voor Lely herkenning
Mounting Kit for Lely Cow Identification
Montagesatz für Lely Kuherkennung
Kit de montage pour la détection des vaches Lely

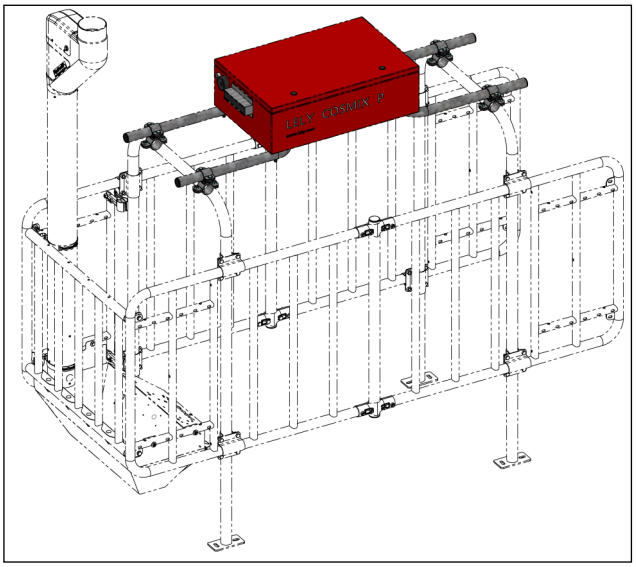

Installations- und Betriebsanleitung **DE**

Artikelnummer: 010-231-000

Datum: Dezember 2025
Version 2.1 - Übersetzung der Original-Installations- und Bedienungsanleitung

HANSKAMP
Innovation for dairy farming

Wehl,
The Netherlands
www.hanskamp.com

1. Teile Montagesatz

Überprüfen Sie vor Beginn der Montage, ob alle Teile (Abb. 1) im Lieferumfang enthalten sind. Abb. 1 zeigt 1 Set. Ein Karton enthält 2 Sets: 1 Set für die Vorderseite und 1 für die Rückseite.

4x 001-671-000	geschweißte Kreuzkappen-halterung 1½" x 1¼" feuerverzinkt
4x 004-127-000	Rundeinsatz 1¼" (Ø42,4) grau
8x 004-211-000	Federscheibe M8 DIN 125 8,8ev
2x 004-241-000	U-Rohr 1¼ (Ø42,4) feuerverzinkt für Lely-Montagesatz
4x 011-116-000	Hutmutter M8 DIN 1587ev
4x 011-118-000	Sechskantschraube M8x55 DIN 931 8,8ev

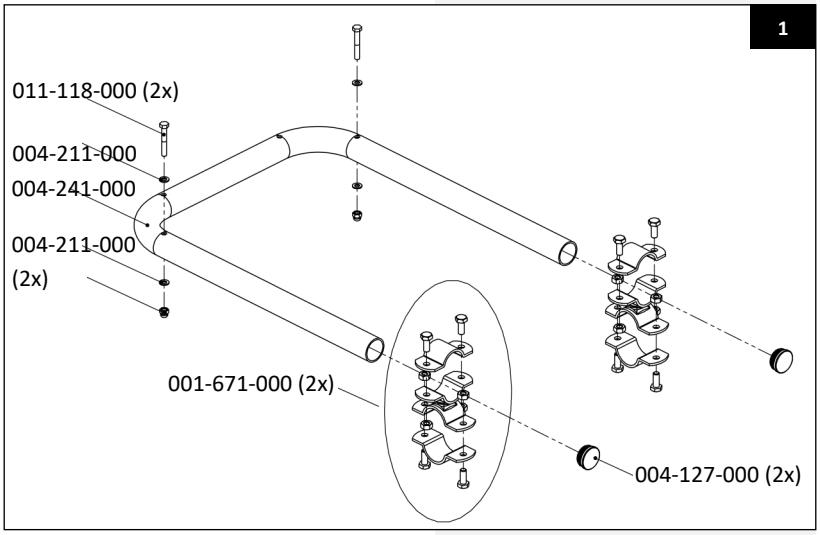

2. Montage der Kreuzkappenhalterungen

Montieren Sie die 4 Kreuzkappenklemmen (Art.-Nr. 001-671-000) wie angegeben an den 2 Rahmen der FeedStation.

Achtung! Ziehen Sie die Klemmen noch nicht zu fest an.

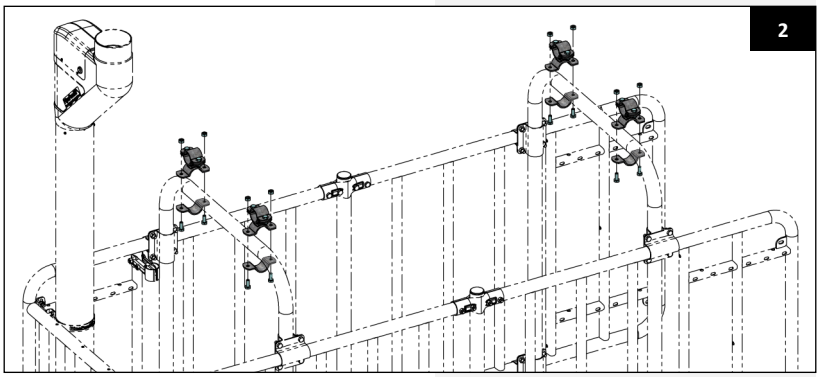

3. Montage des U-Rohrs

Montieren Sie das U-Rohr (Art.-Nr. 004-241-000) auf den Kreuzkappenklemmen. Achten Sie darauf, dass es mittig ausgerichtet ist. Nun kann der Teil der Klemme, der auf dem Rahmen aufliegt, festgezogen werden.

Ziehen Sie die oberen Kappenhalterungen noch nicht zu fest an, damit sich die U-Rohre noch nach vorne und hinten verschieben lassen.

Achtung! Montieren Sie die Klemmen gerade, sodass die U-Rohre waagerecht über der FeedStation liegen. Verwenden Sie gegebenenfalls eine Wasserwaage.

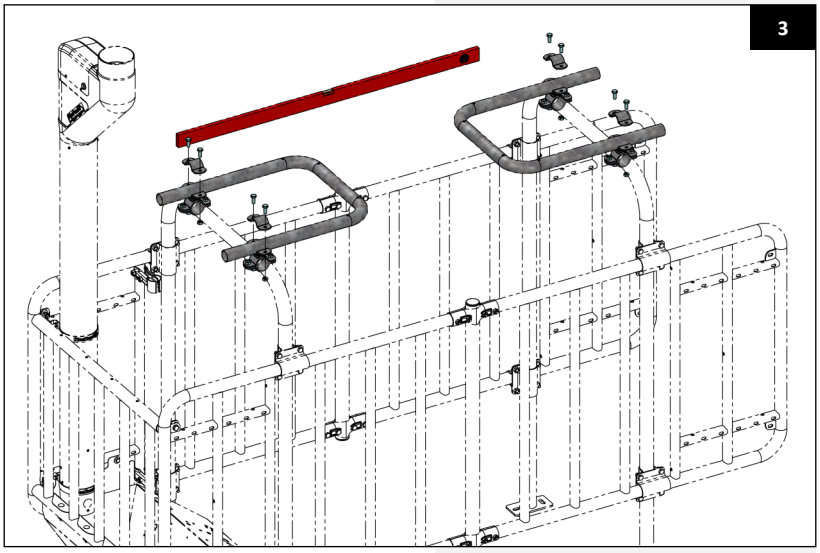

4. Befestigungslöcher

Bevor Sie die Lely-Einheit montieren können, muss ein zusätzliches Loch gebohrt werden (siehe Abbildung 4).

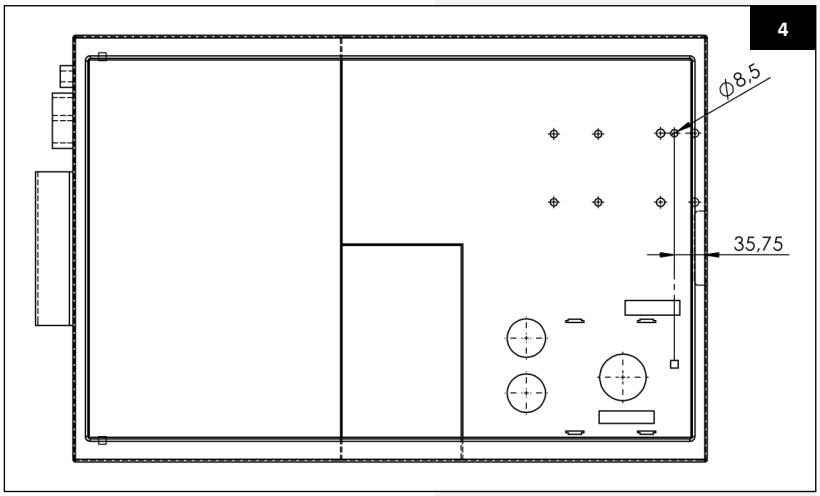

5. Montage der Lely-Einheit

Setzen Sie die Lely-Einheit nun auf die beiden U-Rohre. Verwenden Sie für die Vorderseite die beiden äußeren Befestigungslöcher in den U-Rohren und für die Rückseite die beiden mittleren Löcher. Ziehen Sie die Schrauben fest an.

Nun kann die Einheit mit den U-Rohren für eine optimale Positionierung vorwärts und rückwärts verschoben werden. Ziehen Sie anschließend auch die Kappenhalterungen der Kreuzkappenklemmen fest an.

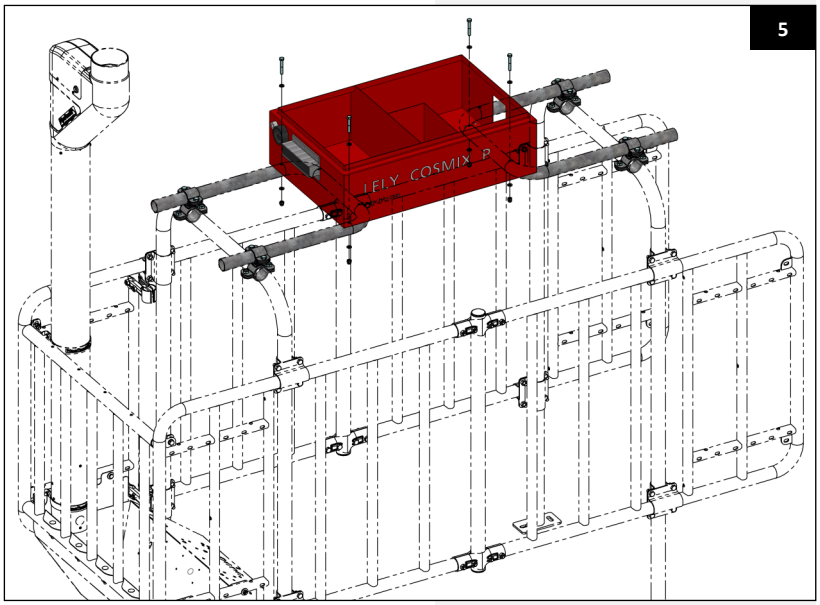

6. Endbearbeitung

Schleifen Sie nun die Enden der U-Rohre ab, sodass eine kompakte Einheit entsteht. Anschließend können die runden Einsätze montiert werden.

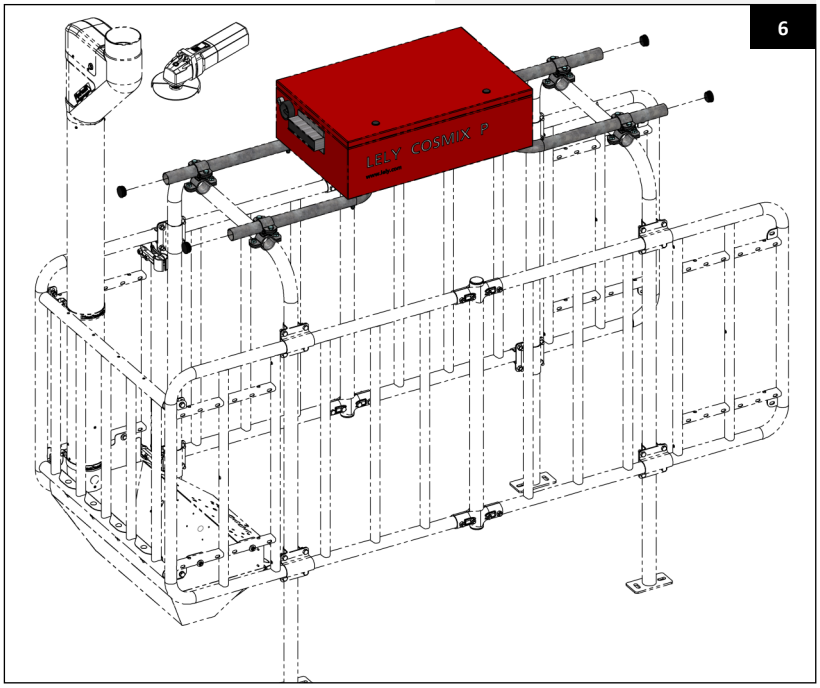

Hanskamp AgroTech BV
Xenonstraat 6
7031 HX Wehl
The Netherlands
Tel: +31 (0)314 - 393 797
www.hanskamp.com

Besuchen Sie uns auch auf: