PipeFeeder DumpUnit

011-165-100

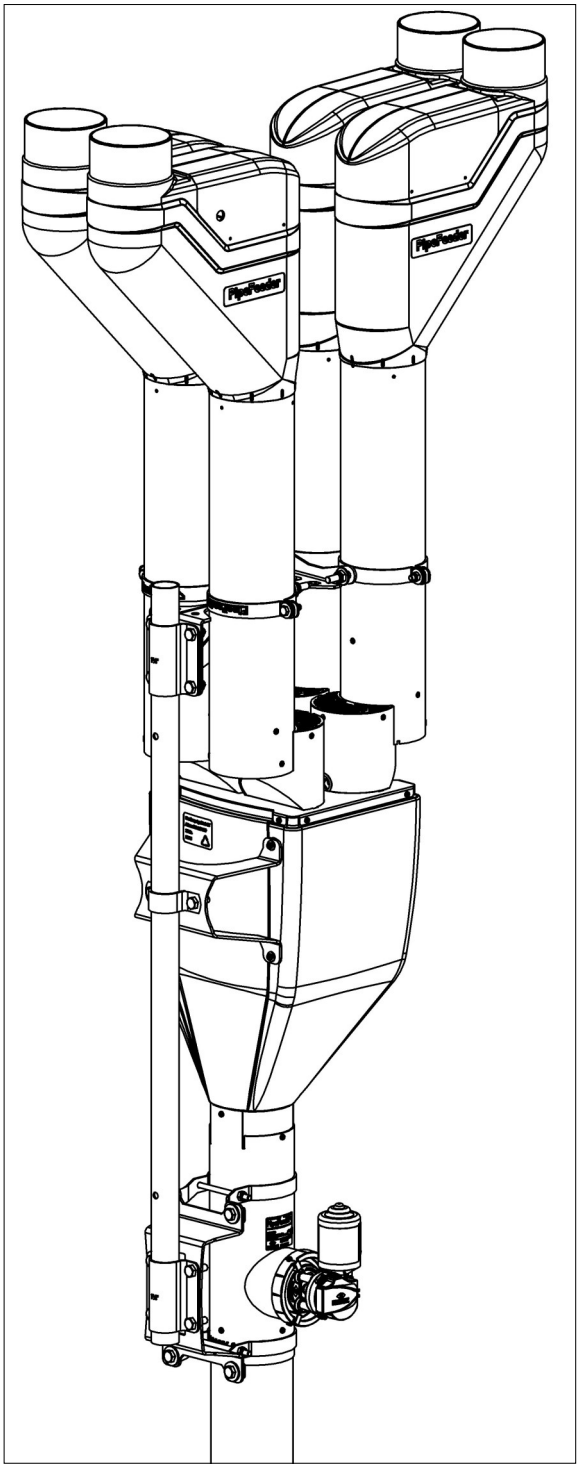

Carrousel voersysteem
Carousel feeding system
Karussell-Fütterungssystem
Système d'alimentation sur roto

Installations- und Betriebsanleitung **DE**

HANSKAMP
Innovation for dairy farming

Artikelnummer: 010-374-000

Datum: Februar 2026
Version 1.4 - Übersetzung der Original-Betriebsanleitung
Nach Anhang 1 Kapitel 1.7.4 Maschinenrichtlinie 2006/42/EG

Wehl,
The Netherlands
www.hanskamp.com

Vorwort

Inhalt dieser Installations- und Betriebsanleitung

Diese Anleitung enthält wichtige Informationen für die korrekte Installation und den Betrieb der DumpUnit. Lesen Sie diese Informationen vor der Installation der DumpUnit sorgfältig durch und machen Sie sich damit vertraut. Ein Nichtbefolgen kann zu Schäden an der Anlage führen. Wenden Sie sich an Ihren Melktechnikhändler, falls Sie die Informationen in dieser Anleitung nicht verstehen oder zusätzliche Informationen benötigen.

Alle Informationen in dieser Anleitung wurden mit größter Sorgfalt zusammengestellt. Hanskamp übernimmt keine Haftung für Fehler oder Mängel in dieser Anleitung. Die ausgesprochenen Empfehlungen sollen als Richtlinien dienen.

Die Anweisungen, Abbildungen und Spezifikationen in dieser Anleitung basieren auf dem aktuellen Informationsstand zum Zeitpunkt der Veröffentlichung. Ihre DumpUnit kann Verbesserungen und Einrichtungen oder Optionen enthalten, die nicht in dieser Anleitung behandelt werden.

Anwendbarkeit

Die nachfolgende Tabelle enthält die Typennummern der DumpUnit und der HighSpeed PipeFeeder, für welche diese Anleitung gilt.

Modellbezeichnung

Modell	Typennummer
DumpUnit 4 kg, inkl. (Wand-)Montagehalterung	011-165-100
PipeFeeder HighSpeed mit Auslauf (max. 4x)	029-XX0-0X0

Kontaktdaten Ihres Melktechnikhändlers

Wir empfehlen Ihnen, Telefonnummer und Adresse Ihres Melktechnikhändlers in der nachstehenden Tabelle einzutragen. So haben Sie diese bei eventuellen Fragen sofort zur Hand.

Name	
Adresse	
Telefonnummer	
E-Mailadresse	

1. Einleitung

Mit der DumpUnit von Hanskamp wird die Kraftfutterverabreichung im Karussellmelkstand zu einem echten Erfolg. Die DumpUnit verabreicht die gewünschte Futtermenge vollautomatisch und äußerst präzise, sobald das Tier den Karussellmelkstand betritt. Ihr Vorteil? Schnelleres Melken mit erheblich weniger Kraftfutter.

Die DumpUnit von Hanskamp wird standardmäßig mit 1 Endschalter geliefert. Mithilfe dieses Schalters kann die DumpUnit das Futter genau im richtigen Moment freigeben. Die DumpUnit ist außerdem mit dem ausgeklügelten Anti-Verschütt-System ausgestattet, welches verhindert, dass nach dem Füttern noch Futterpellets in den Futtertrog fallen. So wird vermieden, dass die Tiere gegen die DumpUnit stoßen.

Die Informationen in dieser Betriebsanleitung richten sich an Landwirte und Mechaniker.

- Landwirte benötigen diese Informationen, um die DumpUnit zu testen und einzustellen.
- Mechaniker benötigen diese Informationen, um die DumpUnit zu installieren und einzustellen.

2. Sicherheit

2.1 Einleitung

Mit dem Symbol „Sicherheitswarnung" sind wichtige Sicherheitshinweise an Ihrer DumpUnit und in der Installations- und Betriebsanleitung gekennzeichnet. Wenn Sie dieses Symbol sehen, besteht die Gefahr von Verletzungen oder Verletzungen mit Todesfolge. Folgen Sie deshalb immer den Sicherheitshinweisen.



Symbol „Sicherheitswarnung"

2.2 Warnhinweise

Beachten Sie die Warnhinweise **ACHTUNG** und **GEFAHR** bei den Sicherheitshinweisen. Diese Warnhinweise haben im Einzelnen die folgende Bedeutung:



Achtung! Weist auf eine mögliche Gefahrensituation hin, die, wenn nicht entsprechend reagiert wird, zu leichten Verletzungen bzw. Schäden am Gerät oder der Anlage führen kann.



Gefahr! Weist auf eine unmittelbare Gefahrensituation hin, die, wenn nicht reagiert wird, zum Tod oder zu ernsthaften Verletzungen führt.

2.3 Sicherheitsanweisungen

Sie tragen die Verantwortung für die sichere Bedienung und Wartung Ihrer DumpUnit. Sie müssen sicherstellen, dass Sie und jede Person, die die DumpUnit bedient, wartet oder in ihrer Umgebung arbeitet, mit den entsprechenden Sicherheitshinweisen in dieser Anleitung vertraut sind.

Die Sicherheit hängt von IHNEN ab. Ein gutes Sicherheitsbewusstsein schützt Sie selbst und die Personen in Ihrer Umgebung. Machen Sie dieses Bewusstsein zu einem aktiven Teil Ihres Sicherheitsprogramms. Stellen Sie sicher, dass jede Person, die die DumpUnit bedient, wartet oder in ihrer Umgebung arbeitet, die Sicherheitsanweisungen befolgt. Riskieren Sie keine Verletzungen oder Todesfälle, indem Sie Ihr Sicherheitsbewusstsein außer Acht lassen.

- Der Eigentümer der DumpUnit ist für die Schulung der Bediener zuständig, bevor diese die DumpUnit bedienen. Die Schulung muss mindestens einmal jährlich wiederholt werden.
- Der Bediener der DumpUnit muss diese Installations- und Betriebsanleitung lesen, verstehen und alle darin enthaltenen Sicherheits- und Bedienungsanweisungen befolgen.
- Personen, die nicht alle Sicherheits- und Bedienungsanweisungen gelesen und verstanden haben, ist es nicht gestattet, die DumpUnit zu bedienen.
- An der Anlage dürfen keinerlei Veränderungen vorgenommen werden. Unerlaubte Veränderungen können die Funktionsfähigkeit und die Lebensdauer der Anlage beeinträchtigen und/oder zu Verletzungen führen.
- Verwenden Sie ausschließlich zugelassene Ersatzteile und stellen Sie sicher, dass diese von autorisierten Technikern installiert werden.

2.3.1 Allgemeine Sicherheit

- Lesen Sie die Installations- und Betriebsanleitung und alle Sicherheitshinweise und machen Sie sich damit vertraut, bevor Sie die DumpUnit an die Spannungsversorgung anschließen, um sie zu bedienen oder Einstellungen daran vorzunehmen, bzw. bevor Sie die Spannungsversorgung abschalten, um Wartungsarbeiten an der DumpUnit durchzuführen.
- Die DumpUnit darf ausschließlich von geschulten Personen bedient werden.
- Bringen Sie alle Abdeckungen und Schutzvorrichtungen an, bevor Sie die DumpUnit in Betrieb nehmen.
- Tragen Sie die geeignete persönliche Schutzausrüstung (PSA).
- Unterbrechen Sie die Stromzufuhr zur DumpUnit, indem Sie den Stecker aus der Steckdose entfernen, bevor Sie Reinigungs- oder Wartungsarbeiten an der DumpUnit durchführen.
- Stellen Sie sicher, dass Sie die lokalen Notrufnummern kennen.
- Wenden Sie sich an Ihren Melktechnikhändler, wenn Sie Fragen haben.
- Besprechen Sie alle sicherheitsrelevanten Fragen regelmäßig mit allen Bedienern (jährlich).

2.3.2 Elektrische Sicherheit

- Die Spannungsversorgung der DumpUnit darf ausschließlich von einem autorisierten Elektriker angeschlossen werden.
- Stellen Sie sicher, dass die Erdung der elektrischen Installation und aller Komponenten der DumpUnit den örtlichen Vorschriften und Bestimmungen entspricht.
- Beschädigte Stromleitungen, Kabelkanäle, Schalter und andere beschädigte Komponenten sind sofort zu ersetzen.
- Trennen Sie die Stromzufuhr oder schalten Sie sie ab, bevor Sie die DumpUnit öffnen und an der elektrischen Anlage arbeiten.

2.3.3 Sicherheit bei der Installation

- Lesen Sie die Anweisungen in dieser Anleitung und machen Sie sich damit vertraut.
- Überprüfen Sie, ob die DumpUnit korrekt und so wie in der Anleitung beschrieben installiert wurde.

2.3.4 Sicherheit bei der Bedienung

- Lesen Sie die Installations- und Betriebsanleitung und alle Sicherheitshinweise und machen Sie sich damit vertraut, bevor Sie die DumpUnit an die Spannungsversorgung anschließen, um sie zu bedienen oder Einstellungen daran vorzunehmen, bzw. bevor Sie die Spannungsversorgung abschalten, um Wartungsarbeiten an der DumpUnit durchzuführen.
- Die DumpUnit darf ausschließlich von geschulten Personen bedient werden.
- Unterbrechen Sie die Stromzufuhr zur DumpUnit, bevor Sie Reinigungs- oder Wartungsarbeiten an der DumpUnit durchführen.
- Installieren Sie Schutzvorrichtungen, wie das Fallrohr und die Abdeckung des Vorratscontainers, bevor Sie die DumpUnit in Betrieb nehmen.
- Halten Sie Hände, Füße, Haare und Kleidung fern von den spannungsversorgenden Teilen.
- Halten Sie Unbefugte, vor allem kleine Kinder, jederzeit von der DumpUnit fern.
- Vergewissern Sie sich, dass alle Komponenten richtig befestigt und alle Kabel und Befestigungen in einwandfreiem Zustand sind, bevor Sie die DumpUnit an die Spannungsversorgung anschließen.
- Wenden Sie sich an Ihren Melktechnikhändler, wenn Sie Fragen haben.

2.3.5 Sicherheit bei der Wartung

- Lesen Sie die Installations- und Betriebsanleitung und alle Sicherheitshinweise und machen Sie sich damit vertraut, bevor Sie die DumpUnit an die Spannungsversorgung anschließen, um sie zu bedienen oder Einstellungen daran vorzunehmen, bzw. bevor Sie die Spannungsversorgung abschalten, um Wartungsarbeiten an der DumpUnit durchzuführen.
- Die DumpUnit darf ausschließlich von geschulten Personen gewartet werden.
- Unterbrechen Sie die Stromzufuhr zur DumpUnit, indem Sie den Stecker aus der Steckdose entfernen, bevor Sie Reinigungs- oder Wartungsarbeiten an der DumpUnit durchführen.
- Tragen Sie Schutzkleidung und eine Schutzbrille, wenn Sie am elektrischen System arbeiten.
- Stellen Sie sicher, dass nach Beenden der Wartungsarbeiten alle Abdeckungen und Schutzvorrichtungen wieder installiert werden.

2.3.6 Sicherheitshinweise

- In diesem Kapitel werden allgemeine Sicherheitshinweise behandelt. Spezielle Sicherheitshinweise finden Sie in den entsprechenden Kapiteln unter den Hinweisen auf potenzielle Gefahren bei Nichtbeachtung der Anweisungen und Verfahrensweisen.

3. Installations- und Betriebsanleitung

Allgemeine Beschreibung
Die DumpUnit von Hanskamp ist eine elektrisch angetriebene Klappe, die entwickelt wurde, um Kraftfutterpellets in einem Karussellmelkstand zu verabreichen (Abb. 1). Die DumpUnit wird durch einen oder mehrere HighSpeed PipeFeeder befüllt. Diese können an den Fütterungscomputer oder an das SmartPanel-System von Hanskamp gekoppelt werden. So kann auch eigenständig, ohne Fütterungscomputer, gefüttert werden. Die Bestellnummern und Bezeichnungen der verschiedenen Einzelteile finden Sie im Anhang dieser Anleitung.

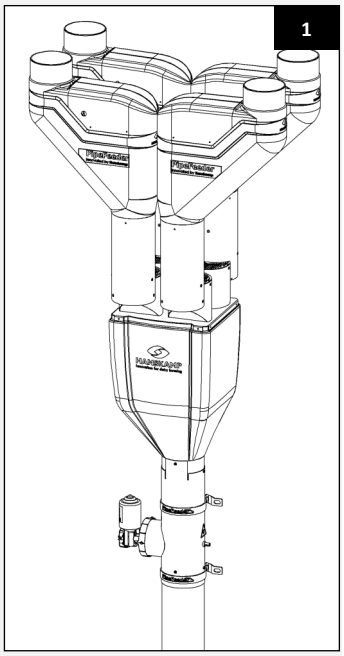

Transport und Lagerung
Die DumpUnit wird in einem Karton transportiert. Beim Versand einer kompletten Melkstandfütterungsanlage befinden sich alle enthaltenen Kartons auf einer Palette. Die Palette ist vollständig versiegelt; die Ecken sind mit Klebeband vor Beschädigungen geschützt. Die Lagerung der DumpUnit hat in gleicher Weise zu erfolgen.

Achtung! Die Palette darf nur mit einem hierfür geeigneten Transportmittel befördert werden (Gabelstapler, Palettengabel, Handhubwagen usw.).

Achtung! Beim Auspacken und Öffnen der Palette/des Kartons können Teile herunter-/herausfallen.

Kartoninhalt:

1x PipeFeeder DumpUnit	Art.-Nr. 011-165-100
1x Beutel mit 2 PF-Klemmen	Art.-Nr. 001-902-000
1x PVC-Fallrohr, Ø 125, 850 mm	Art.-Nr. 011-163-000

Variable Anzahl, Länge, Farbe und Drehung (max. 4x):

PipeFeeder HighSpeed	Art.-Nr. 029-XX0-0X0

Sicherheitsaufkleber
Die Verantwortung für den sicheren Betrieb und die Wartung der DumpUnit liegt beim Anwender bzw. Installateur. Um die Sicherheit im Umfeld der DumpUnit zu gewährleisten, werden Sicherheitsaufkleber verwendet. Diese Aufkleber sind ordnungsgemäß anzubringen. Siehe die Grafiken hierunter für die korrekte Positionierung der Sicherheitsaufkleber.

Typenschild, befindet sich auf der Oberseite des Querrohrs.

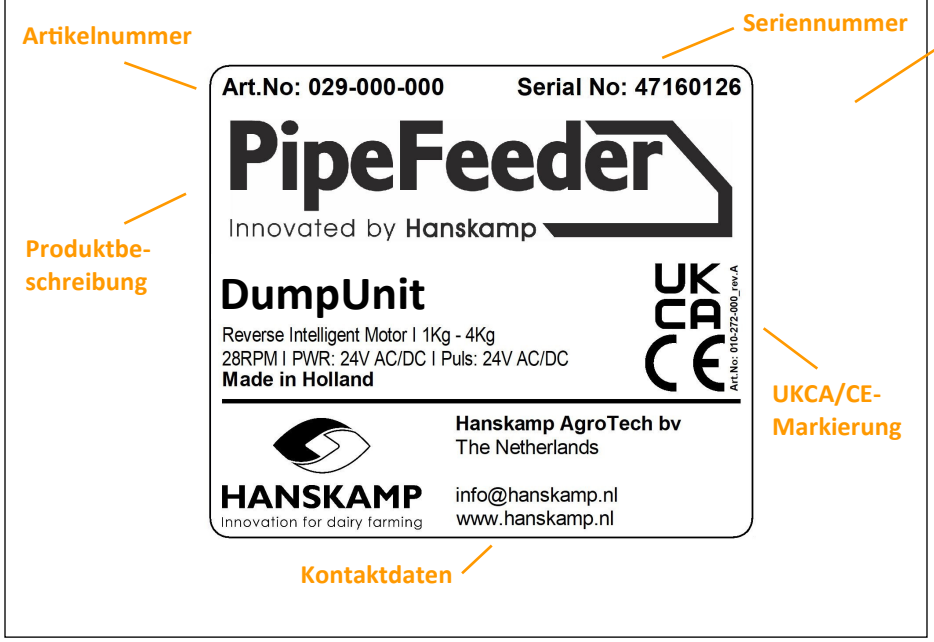

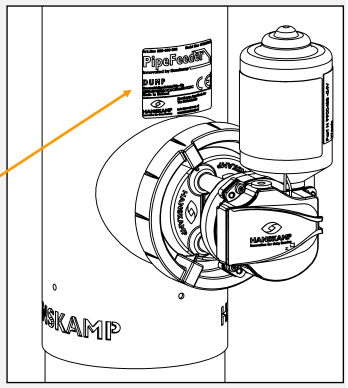

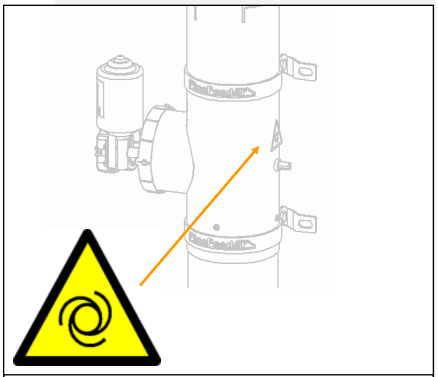

Positionierung Aufkleber „Automatischer Start"

Anbringung der Aufkleber

- Reinigen und trocknen Sie die Oberfläche, auf welcher die Aufkleber angebracht werden sollen.
- Stellen Sie sicher, dass die Oberflächentemperatur über 5 °C liegt.
- Bestimmen Sie die korrekte Position der Aufkleber.
- Entfernen Sie einen kleinen Teil der Folie auf der Rückseite der Aufkleber.
- Platzieren Sie die Aufkleber auf der Oberfläche und drücken Sie einen kleinen Teil der selbstklebenden Fläche auf die Oberfläche.
- Ziehen Sie die Folie vorsichtig ab und bringen Sie den Rest der Aufkleber an.
- Stechen Sie gegebenenfalls mit einer Nadel kleine Luftlöcher in die Aufkleber und verwenden Sie die Folie, um die Aufkleber glatt zu streichen.

Pflege von Aufklebern

- Halten Sie Aufkleber sauber und gut lesbar. Reinigen Sie die Aufkleber mit Wasser und milder Seife. Verwenden Sie keine scheuernden oder lösenden Mittel, welche die Aufkleber beschädigen können.
- Ersetzen Sie fehlende oder unleserliche Aufkleber.

Sicherheitsaufkleber sind unter Angabe der entsprechenden Artikelnummern erhältlich bei Hanskamp.

Installation

1. Setzen Sie die Dosierklappe (Art.-Nr. 011-155-000) in das Fallrohr ein, schieben Sie die Antriebswelle mit Aussparung (Art.-Nr. 011-159-000) durch die Gleitlager und befestigen Sie auf diese Weise die Dosierklappe im Fallrohr (Abb. 2).

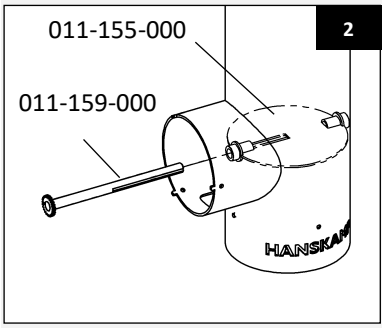

Achtung! Achten Sie darauf, dass die Dosierklappe bei der Montage des Motors horizontal steht. Der kleine Pfeil, der in das Zahnrad am Ende der Antriebswelle, gelasert ist, läuft parallel zur Klappe, und muss horizontal nach links oder rechts zeigen (Abb. 3).

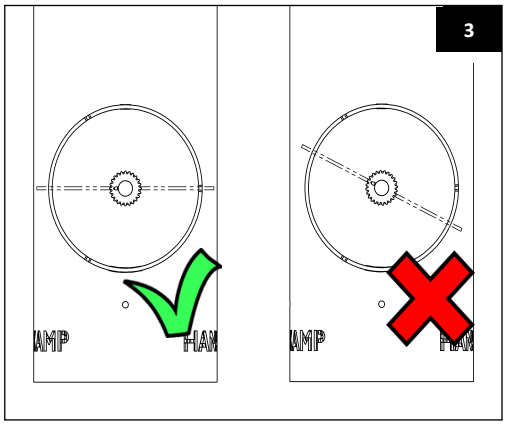

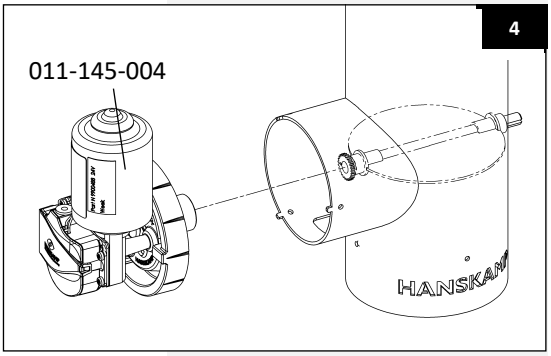

Achtung! Das Verbindungsstück ist mit einer Schraubensicherung auf der Achse des Motors befestigt.

2. Setzen Sie den Motor einschließlich Motorplatte und Verbindungsstück (Art.-Nr. 011-145-004) auf das Querrohr. Achten Sie dabei darauf, dass die Dosierklappe in der DumpUnit horizontal ausgerichtet bleibt. Die Nocken, die sich auf dem Querrohr befinden, passen in die Aussparungen der Motorplatte. Dadurch wird verhindert, dass sich der Motor später um das Rohr drehen kann.
3. Sichern Sie den Motor mit den mitgelieferten Bohrschrauben (Art.-Nr. 001-284-000) (Abb. 5).
4. Drücken Sie die Welle so weit wie möglich zurück in Richtung Motor.

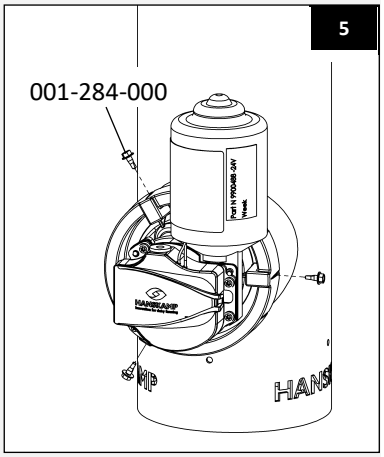

Achtung! Überprüfen Sie von der Unterseite des Fallrohrs aus, ob die Dosierklappe der DumpUnit geschlossen ist. Sollte dies nicht der Fall sein, wiederholen Sie die Schritte 2 und 3.

5. Schieben Sie ein PVC-Rohr mit einem Durchmesser von 125 mm (Art.-Nr. 011-163-000) und einer Länge von minimal 85 cm von unten in die DumpUnit, bis dieses an den Nocken in der DumpUnit stößt. Dieser befindet sich auf gleicher Höhe mit der Unterseite des Querrohrs und verhindert, dass das PVC-Rohr (Fallrohr) zu weit nach oben geschoben wird. So wird sichergestellt, dass sich die Dosierklappe jederzeit frei drehen kann. Dass PVC-Rohr verhindert, dass man in die Nähe des sich bewegenden Teils (Dosierklappe) im Rohr kommt (Abb. 6).

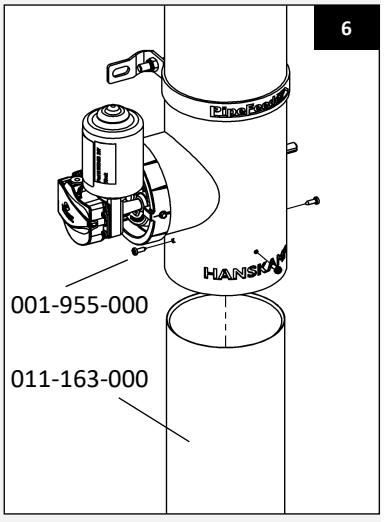

Achtung! Installieren Sie immer ein Fallrohr von mindestens 85 cm Länge oder verhindern Sie die Gefahr von Schnittverletzungen auf andere Weise.

6. Schieben Sie das Reduzierstück (Art.-Nr. 011-216-000) in die Oberseite der DumpUnit, sodass die Oberseite des Reduzierstücks mit der Oberseite des DumpUnit-Rohrs bündig ist (Abb. 7).
7. Anschließend kann der Vorratsbehälter (Art.-Nr. 002-055-000) auf dieses Rohr aufgeschoben werden. Sichern Sie alles mit 4 Schrauben (Art.-Nr. 001-955-000).
8. Bringen Sie die Abdeckplatte (Art.-Nr. 011-247-000) auf dem Vorratsbehälter der DumpUnit an. Sichern Sie die Abdeckplatte mit Schrauben (Art.-Nr. 001-955-000). Wir empfehlen, die Abdeckplatte mit Silikondichtmittel gegen Staub abzudichten. Brechen Sie für jede Futtersorte einen Halbmond aus der Abdeckplatte heraus (Abb. 9).
9. Befestigen Sie die DumpUnit mit Hilfe der Kreuzklemmen (Art.-Nr. 001-909-000) oder der Bügelklemmen (Art.-Nr. 001-058-000) an der Wand oder an einem Rahmen. Achten Sie darauf, dass die DumpUnit aus Sicherheitsgründen mindestens 80 cm über dem Futtertrog angebracht wird (Abb. 11).

Achtung! Zusätzliches Befestigungsmaterial für die Wandmontage oder die Montage an anderen Konstruktionen, wie z. B. einem Rohr, ist nicht im Lieferumfang enthalten.

10. Platzieren Sie nun die PipeFeeder HighSpeed (max. 4 Stück) auf der DumpUnit. Schieben Sie die Fallrohre der PipeFeeder HighSpeed in die Halbmonde in der Abdeckplatte auf der Oberseite des Vorratsbehälters der DumpUnit (Abb. 9 & 10). Befestigen Sie die PipeFeeder an der Montagehalterung (Art.-Nr. 011-263-000) mit den Gewindeklemmen aus dem mitgelieferten Set (Art.-Nr. 011-102-001). Vergewissern Sie sich, dass die Montagehalterung auf 3/4 der Höhe des Rohres positioniert ist, sodass es ein festes Ganzes bildet. Achten Sie darauf, die PipeFeeder beim Anziehen der Klemmen mit Hilfe einer Wasserwaage in einer vertikalen Position zu fixieren.

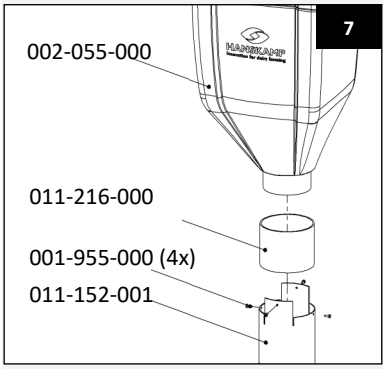

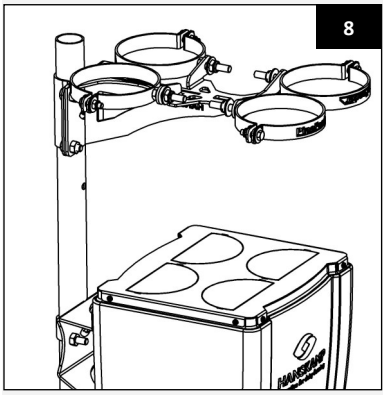

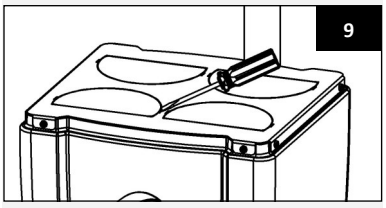

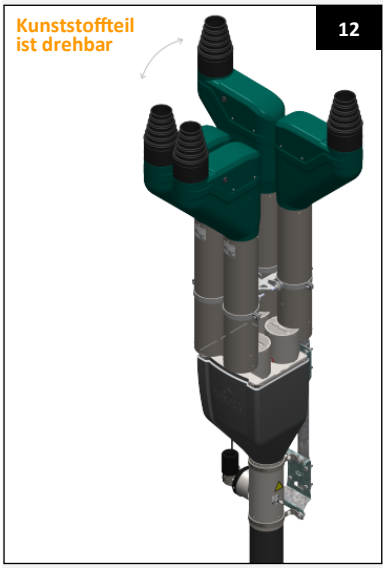

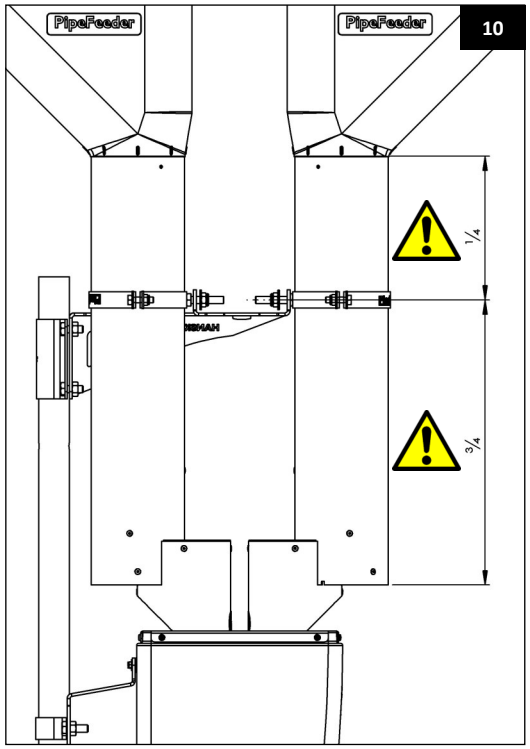

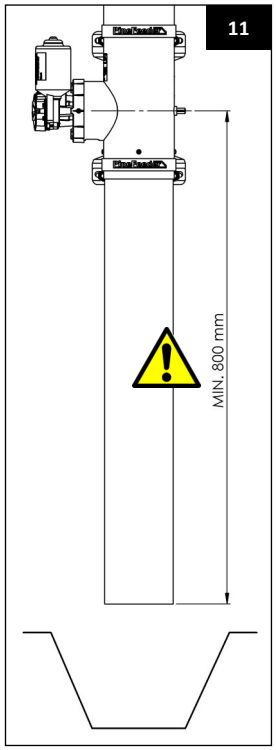

Elektrischer Anschluss der DumpUnit

Die DumpUnit wird mit 24 V AC/DC angetrieben und mit einem Endschalter aktiviert (Art.-Nr. 011-150-000). Der Endschalter ist so zu positionieren, dass er direkt schaltet, sobald sich die Futterschale unter dem Fallrohr befindet. Die gesamte im Fallrohr befindliche Futtermenge wird dann auf einmal in die Futterschale dosiert. Sollte keine 24 V AC/DC-Spannung verfügbar sein, bestellen Sie die Hanskamp PowerUnit 24 V DC 10 A mit Powerboost (Art.-Nr. 002-812-000). Der entsprechende Schaltplan ist nachstehend abgebildet (Abb. 14).

13

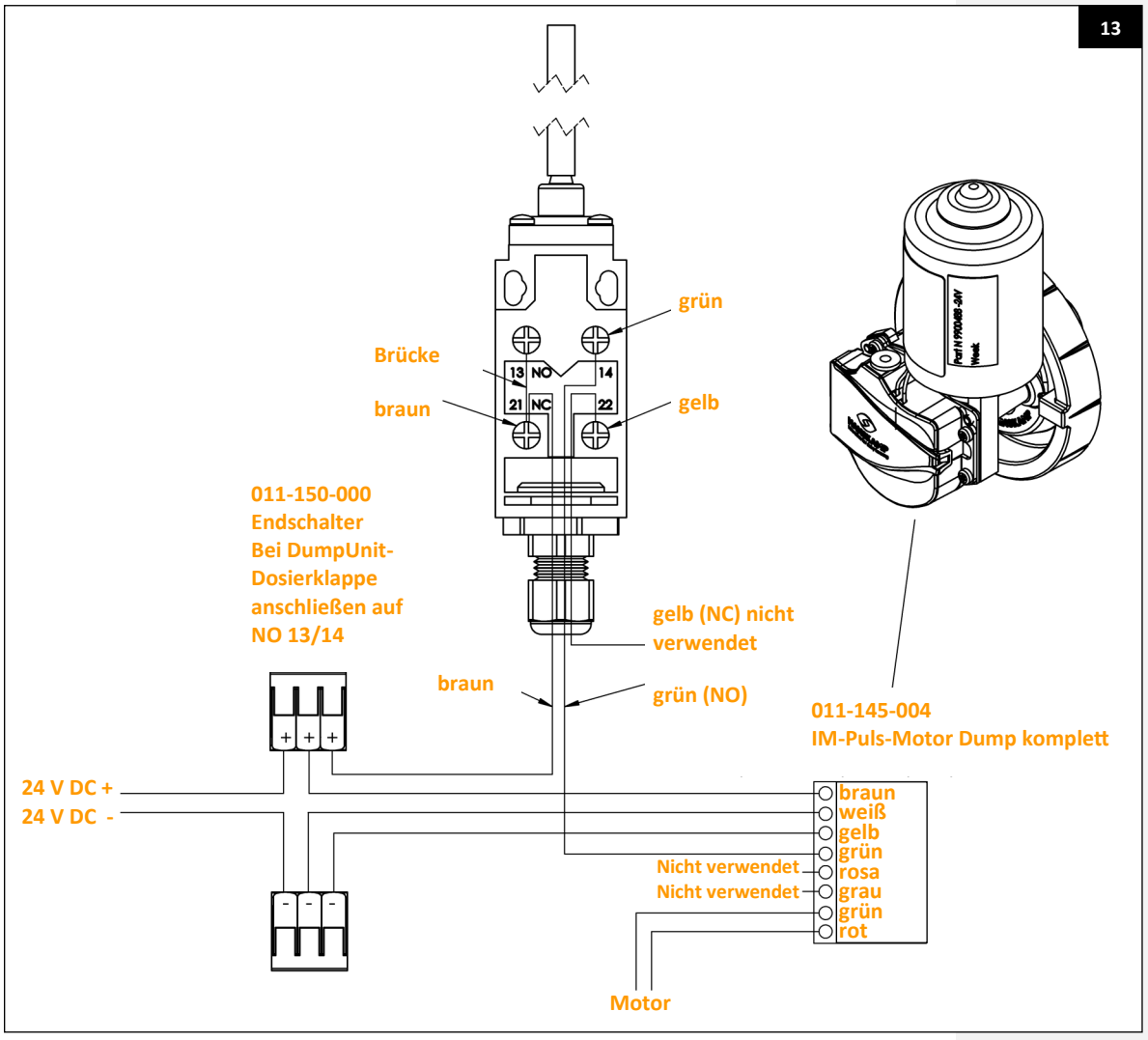

Gefahr! Wenn die Stromversorgung der DumpUnit angeschlossen ist, beginnt sich die Dosierklappe automatisch zu drehen, sobald der Endschalter betätigt wird.

Elektrischer Anschluss der PipeFeeder HighSpeed

Die PipeFeeder werden über den jeweiligen Fütterungscomputer des Melkkarussells gesteuert. Hanskamp empfiehlt, immer einen MotorController zu verwenden, um das Funktionieren des Motors zu gewährleisten und eine möglichst genaue Dosierung zu ermöglichen. Weitere Informationen finden Sie in der Betriebsanleitung des Motor-Controllers und in Kapitel 5 dieser Anleitung.

Achtung! Achten Sie darauf, dass die addierte Dosierzeit der PipeFeeder nicht mehr als 10 Sekunden beträgt. Werden die HighSpeed PipeFeeder über einen längeren Zeitraum aktiviert, läuft der Vorratsbehälter über der Dosierklappe zu voll mit Kraftfutter, wodurch die Dosierklappe blockiert wird und sich nicht mehr drehen kann.

Eigenständige Steuerung

Auch eine Stand-Alone-Steuerung (ohne Fütterungscomputer) ist möglich. Dazu wird der PipeFeeder HighSpeed an eine Hanskamp SmartPanel-Steuerung angeschlossen. Weitere Informationen hierzu finden Sie im entsprechenden Handbuch und in Kapitel 5.

Achtung!
Der PipeFeeder ist ausschließlich für Kraftfutterpellets mit einer zylindrischen Form und einem Durchmesser von 4 bis 6 mm und mindestens 80 % Trockenmasse bestimmt. Bei Verwendung anderer Futtermittel kann Hanskamp den ordnungsgemäßen Betrieb nicht garantieren.
Bei der Installation des PipeFeeders ist darauf zu achten, dass der Druck des Kraftfutters auf den Dosierer 50 kg nicht überschreitet.
Stecken Sie niemals Ihre Hand in den PipeFeeder, wenn dieser noch in Betrieb oder an das Stromnetz angeschlossen ist.

Wartung

1. Überprüfen Sie die PipeFeeder DumpUnit täglich auf Störungen und Verschleiß. Führen Sie dazu einen Kontrolltest der Motoren mit Hilfe des Endschalters durch. Sorgen Sie dafür, dass Geräusche oder andere Vibrationen, die durch den Betrieb des PipeFeeders verursacht werden können, so weit wie möglich reduziert oder verhindert werden.
2. Muss das Gerät gewartet werden und ist die DumpUnit an eine Steuereinheit angeschlossen, verhindern Sie, dass die DumpUnit unbeabsichtigt in Betrieb gesetzt werden kann. Machen Sie die Anlage dazu vollständig spannungsfrei, indem Sie die Stromzufuhr zur Steuereinheit und zum Dosiermotor trennen.
3. Es wird empfohlen, Reparatur- und Wartungsarbeiten von einem Fachmann durchführen zu lassen.
4. Das Gehäuse darf niemals geöffnet werden, solange die DumpUnit noch betriebsbereit ist. Andernfalls besteht die Gefahr eines elektrischen Schlags oder des Einklemmens.
5. Im Interesse der Sicherheit aller Beteiligten ist der Bediener/Eigentümer der DumpUnit verpflichtet, die Empfehlungen und Anweisungen aus der Gebrauchsanleitung zu befolgen. Die Nichtbeachtung dieser Vorschriften liegt in der Verantwortung des Benutzers, und der Hersteller kann in keiner Weise für Verletzungen oder Schäden am oder durch das Produkt haftbar gemacht werden.

Achtung! Trennen Sie immer erst die Stromzufuhr der Anlage, bevor Sie Wartungsarbeiten an der DumpUnit durchführen oder diese demontieren!

Reinigung

Reinigen Sie die DumpUnit regelmäßig mit einem feuchten Tuch. Sprühen Sie kein Wasser unter die Abdeckung oder in das Vorratsrohr. Achten Sie darauf, dass die Ausfallöffnung sauber ist und bleibt. Nur so kann ein einwandfreies Funktionieren gewährleistet werden.



Achtung! Arbeiten Sie nicht mit einem Hochdruckreiniger im/am PipeFeeder oder der DumpUnit. Dies kann zu Verstopfungen der Anlage führen.

Demontage

Bei der Demontage sind alle Teile nach Materialsorte zu trennen und den entsprechenden Abfallverwertungssystemen zuzuführen.

Garantiebeschränkungen

Von der Garantie ausgeschlossen sind Kosten und Ausgaben infolge:

- Zweckfremder Verwendung der Gerate, Nichtbeachtung der Spezifikationen in der Installations- und Bedienungsanleitung;
- Die Folgen von Handlungen jedweder Art durch andere Monteure als die von Hanskamp für die Verrichtung von Service- und Wartungsarbeiten und anderen technischen Arbeiten anerkannten und zugelassenen Monteure;
- Von Ereignissen wie Frost, Eis, Feuer, Überschwemmung, Flut oder anderen extremen Hochwasserereignissen, Blitzschlag;
- Defekte des elektrischen Systems oder der Erdung;
- Schäden am elektrischen System durch Ungeziefer oder Ähnliches.

Die Garantie gilt nicht für Folgeschaden, die nicht auf die Maschine selbst zu beziehen sind. Alle Systeme wurden getestet. Im Falle einer Störung kann Hanskamp jedoch nicht für Folgeschaden haftbar gemacht werden.

Übersicht der Änderungen in dieser Installations- und Betriebsanleitung

Nr.	Ausgabe	Kapitel	Bemerkungen
1	04/2022		Erste Auflage.
1.1	04/2023	Seiten 7 & 14	UKCA-Logo eingefügt. Änderungen können bei Hanskamp angefordert werden.
1.2	12/2024	Seiten 10, 16, 17 und 18	Seiten 10, 16 und 18 Bilder 12, 14 und 16 wurden ersetzt. Seite 17 Aufkleber zur Artikelnummernliste hinzugefügt. Seiten 17 und 19 entfernt.
1.3	12/2025	Seiten 1 + 19	Seite 1 Ortsnamenänderung. Seite 19 Adressänderung Hanskamp.
1.4	02/2026	Seite 19	Seite 19 eingefügt für neues Bild mit DumpUnit-Containerklemme und DumpUnit-Rohr.

Urheberrecht und Haftungsausschluss

Die Angaben in dieser Veröffentlichung sind ausschließlich zur Information bestimmt und stellen kein Verkaufsangebot dar. Die Produkte können von den Abbildungen abweichen. Verweisungen auf Marken und/oder Produkte in dieser Installations- und Betriebsanleitung sind ausschließlich zur Identifikation bestimmt. Die in dieser Betriebsanleitung genannten Firmen- und Produktnamen sind Handelsmarken ihrer jeweiligen Eigentümer. Kein Teil dieser Veröffentlichung darf ohne vorherige schriftliche Einwilligung von Hanskamp AgroTech BV vervielfältigt oder veröffentlicht werden. Obwohl diese Veröffentlichung mit größtmöglicher Sorgfalt zusammengestellt wurde, haftet Hanskamp AgroTech BV nicht für Schäden irgendeiner Art, die aufgrund von Fehlern oder fehlenden Informationen in dieser Veröffentlichung entstehen können. Die niederländischsprachige Fassung dieser Installations- und Betriebsanleitung ist die Originalfassung. Die Übersetzungen in andere Sprachen basieren auf der niederländischsprachigen Fassung dieser Installations- und Betriebsanleitung. Hanskamp AgroTech BV haftet nicht für eventuelle Abweichungen der Übersetzungen vom Original. Bei Zweifeln hinsichtlich des Inhalts oder der Genauigkeit der übersetzten Installations- und Betriebsanleitung ist die niederländischsprachige Fassung der Installations- und Betriebsanleitung maßgeblich.

Einbauerklärung für vollständige Maschinen IIA

Nach Anhang IIA der Maschinenrichtlinie 2006/42/EG, für vollständige Maschinen

Wir,
Hanskamp AgroTech BV
Broekstraat 17
7009 ZB Doetinchem
Niederlande,

Bevollmächtigte(r) für die Zusammenstellung der technischen Unterlagen:

H.J. Hanskamp,

erklären in eigener Verantwortung, dass das Produkt:

PipeFeeder DumpUnit, Typennummer 011-165-100,
Steuergerät und Dosiereinheit für verschiedene Karussell-Fütterungssysteme von Hanskamp AgroTech BV,

auf das sich diese Erklärung bezieht, den Bestimmungen der folgenden Richtlinie(n) entspricht:

- Maschinenrichtlinie 2006/42/EG
- EMC-Richtlinie 2014/30/EU

Das Produkt entspricht außerdem den Bestimmungen der folgenden Norm(en):

- NEN-EN 349
- NEN 5509
- NEN-EN-ISO 12100
- NEN-EN-IEC 60204-1
- NEN-EN-ISO 13857

Wenn die PipeFeeder DumpUnit nicht angeschlossen wird und die vorgeschriebenen Sicherheitsbestimmungen nicht befolgt und eingehalten werden, wird diese Konformitätserklärung ungültig und es können keine Rechte daraus abgeleitet werden.

Doetinchem, Niederlande, 01-04-2022 H.J. Hanskamp



4. FAQ

Häufiges Problem	Mögliche Ursache	Lösung
Keine Futterausgabe.	Kein Futter im Vorratsrohr.	Überprüfen Sie die Förderschnecke und das Silo.
	Motor wird nicht angesteuert.	Öffnen Sie die Abdeckung des Motors und kontrollieren Sie die LEDs auf der Steuerplatine. Überprüfen Sie die Stromversorgung und Steuereinheit.
	Prüfen Sie, ob sich die Dosierklappe dreht. Fehlende Verbindung zwischen Rotor und Motor mit Kupplung.	Entfernen Sie den Motor von der Dosierklappe und installieren Sie ihn erneut. Beachten Sie für die Anti-Verschütt-Funktion die korrekte Einstellung.
	Verstopfung durch beispielsweise Holz oder Kunststoff.	Nehmen Sie die DumpUnit von der Wand und schütteln Sie sie leer. Die Dosierklappe sollte sich im leeren Zustand von Hand drehen lassen.
DumpUnit-Dosierklappe ist nicht verschüttfrei.	DumpUnit-Dosierklappe ist nicht richtig ausgerichtet.	Zur Installationsanleitung, siehe Seite 9.
DumpUnit gibt nicht die richtige Futtermenge ab.	Kalibrierung PipeFeeder HighSpeed ist nicht korrekt.	Kalibrieren Sie die Steuereinheit.

5. Zusätzliche Optionen

Für einen optimalen Betrieb des Systems oder zur Erweiterung der Funktionen können dem System zusätzliche Optionen hinzugefügt werden.



MotorController
Eine zusätzliche Option ist der MotorController. Der MotorController ist eine Hanskamp-Steuerung zwischen einem HighSpeed-Motor und einem Fütterungscomputer. Er unterstützt den Motor beim Anlaufen und Abbremsen und sorgt so für zusätzliche Genauigkeit. Ausgerüstet mit austauschbarer Motorsicherung. Der MotorController ist erhältlich für Systeme mit einer (Art.-Nr. 002-816-000), zwei (Art.-Nr. 002-817-000), drei (Art.-Nr. 002-818-000) und vier Futtersorten (Art.-Nr. 002-819-000).

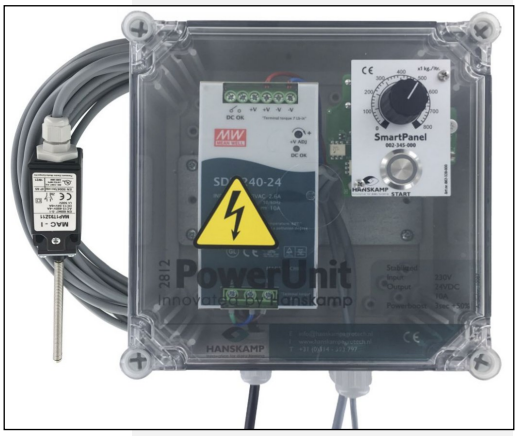

SmartPanel
Eine weitere zusätzliche Option ist das SmartPanel. Das SmartPanel ist eine eigenständige Hanskamp-Steuerung die mit einem HighSpeed-Motor verbunden wird. Dadurch ist kein RFID/Fütterungscomputer erforderlich.
Das SmartPanel unterstützt den Motor beim Anlaufen und Abbremsen und sorgt dadurch für zusätzliche Genauigkeit. Ausgerüstet mit austauschbarer Motorsicherung. Verschiedene Skalierungen möglich. Automatischer Start mit Hilfe des Endschalters. Das SmartPanel ist erhältlich für Systeme mit einer (Art.-Nr. 002-345-123), zwei (Art.-Nr. 002-345-223), drei (Art.-Nr. 002-345-323) und vier Futtersorten (Art.-Nr. 002-345-423).

Ersatzteile PipeFeeder DumpUnit und Vorratsbehälter (011-165-100)

Bei Ihrem Lieferanten können für Wartungszwecke oder bei anderweitigem Bedarf Ersatzteile nachbestellt werden. Verwenden Sie hierbei die in der nachstehenden Zeichnung angegebenen Artikelnummern.

14

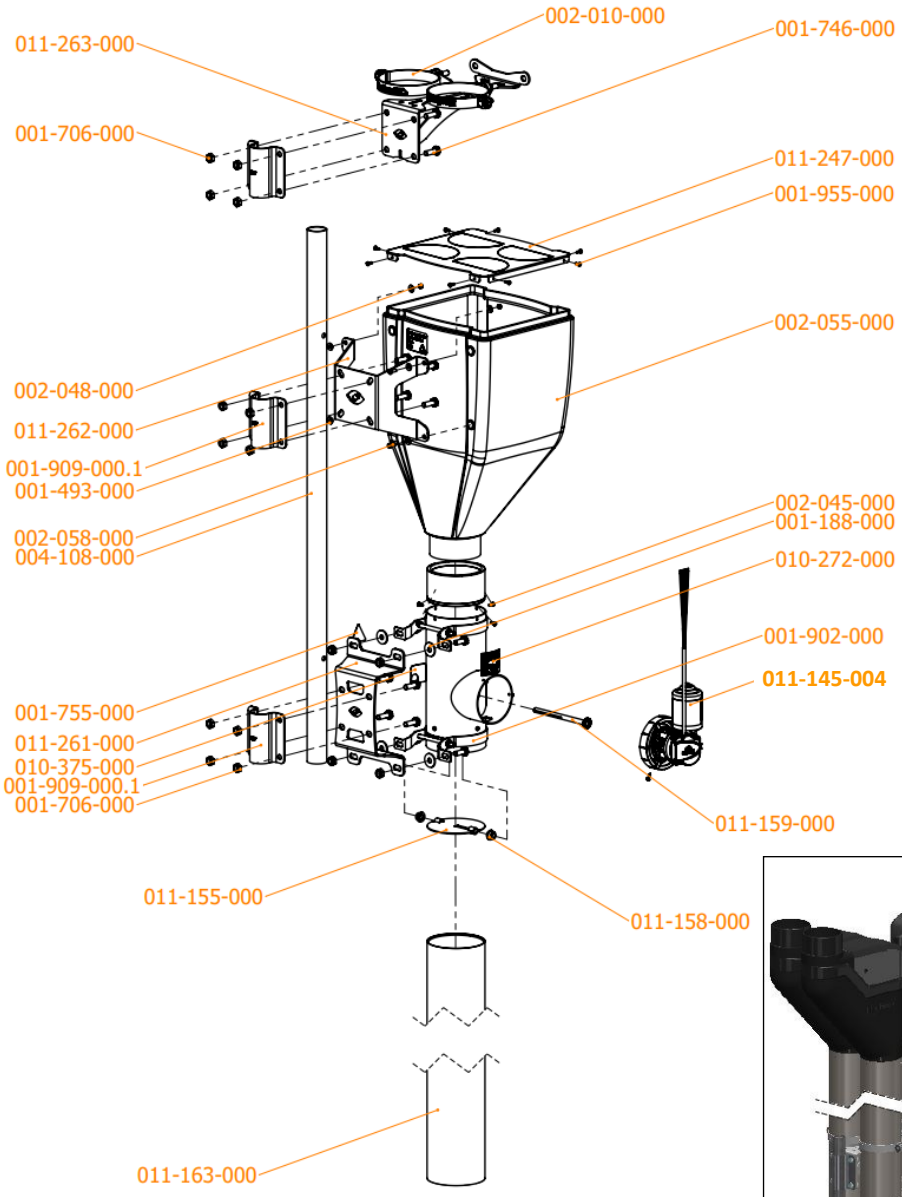

15

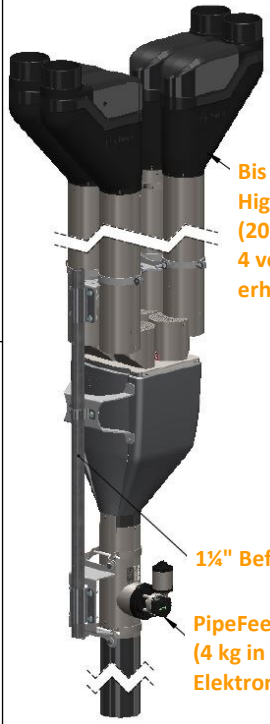

Bis zu 4 PipeFeeder HighSpeed (20 kg/min), 4 verschiedene Längen erhältlich

1¼" Befestigungsrohr

PipeFeeder DumpUnit (4 kg in 2 Sekunden), Elektronisch angesteuert

Beschreibung Zubehör PipeFeeder DumpUnit 011-165-000 (Abbildung 14)

Art.-Nr.	Beschreibung	Menge
001-755-000	Aufkleber Warnhinweis „Automatischer Start“	1
001-955-000	Schraube ckkk, 4x13 mm A2 PZ, Edelstahl	15
002-045-000	Schraube ck, 4x16 mm A2, Edelstahl	4
002-055-000	Vorratsbehälter weiß, 28 Liter - 17 kg	1
002-060-000	Montagehaubenhalterung Ø129 für PipeFeeder	2
010-272-000	Aufkleber Seriennummer und CE PipeFeeder Dump	1
011-158-000	Gleitlager, 10x12x21 mm, Nylon, schwarz, für Dump HighSpeed	2
011-163-000	Fallrohr, Ø 125 mm, l = 850 mm, PVC, schwarz, für PipeFeeder Dump	1
011-216-000	Reduzierstück, 125 mm Außenmaß x 110 mm	1
011-247-000	Abdeckplatte Vorratsbehälter, 2 mm, Edelstahl, für bis zu 4 Futtersorten	1
011-150-000	Endschalter mit Feder, inkl. Kabelverschraubung und 15-m-Kabel	1
011-145-004	IM-Puls-Motor Dump, 28 UpM	1
011-152-001	Edelstahlrohr, Ø 129 mm x 2 mm, l = 400 mm, für Dump HighSpeed 1 kg	1
011-155-000	Dosierklappe, Edelstahl, für Dump HighSpeed	1
011-159-000	Antriebswelle mit Aussparung Ø 10 mm, für Dump HighSpeed	1

Beschreibung Zubehör PipeFeeder DumpUnit inkl. (Wand-)Montagehalterung (zusätzliche Teile)

Art.-Nr.	Beschreibung	Menge
011-261-000	Abstandshalter, 4 mm, Sendzimir-verzinkt, für Bügel PipeFeeder Dump	1
011-262-000	Abstandshalter, 4 mm, Sendzimir-verzinkt, für Vorratsbehälter	1
011-263-000	Montagehalterung, 4 mm, für 4 PipeFeeder HighSpeed, elektrolytisch verzinkt	1
001-909-000	Kreuzklemme, 1¼" x 1¼", 2-teilig, feuerverzinkt	1
001-746-000	Bolzen, M10x30 mm DIN 933 8.8, elektrolytisch verzinkt	6
001-058-000	Bügelklemme, 1¼", feuerverzinkt	1
001-742-000	Bolzen, M10x25 mm A2 DIN 933, Edelstahl	4
001-857-000	Selbstsichernde Mutter M10 A2 DIN 985, beschichtet	4
001-188-000	Unterlegscheibe, M10x30x2,5 mm DIN 9021, Kunststoff	4
002-058-000	Schraube, M5x16 mm A2 DIN 7985, PZ	4
001-493-000	Unterlegscheibe, M5x15 mm x 1,2 mm A2 DIN 9021	8
002-048-000	Selbstsichernde Mutter, M5 A2 DIN 985, beschichtet	4
011-102-001	Set mit Gewindeklemmen, M10, für PipeFeeder + Zubehör	2
004-108-000	Schwenkrohr L'port 1¼" x 2,6 mm, l = 1190 mm	1
001-706-000	Mutter M10 DIN 934 8.8, elektrolytisch verzinkt	6
010-375-000	Aufkleber	1

Einbaumaße (Abbildung 16)

Höhe der PipeFeeder auf der DumpUnit			
Nr.	**PipeFeeder**	**Höhe**	**Gesamthöhe**
1	Extrakurz	789 mm	2472 mm
2	Kurz	1109 mm	2792 mm
3	Normal	1408 mm	3091 mm
4	Lang	1894 mm	3577 mm

16

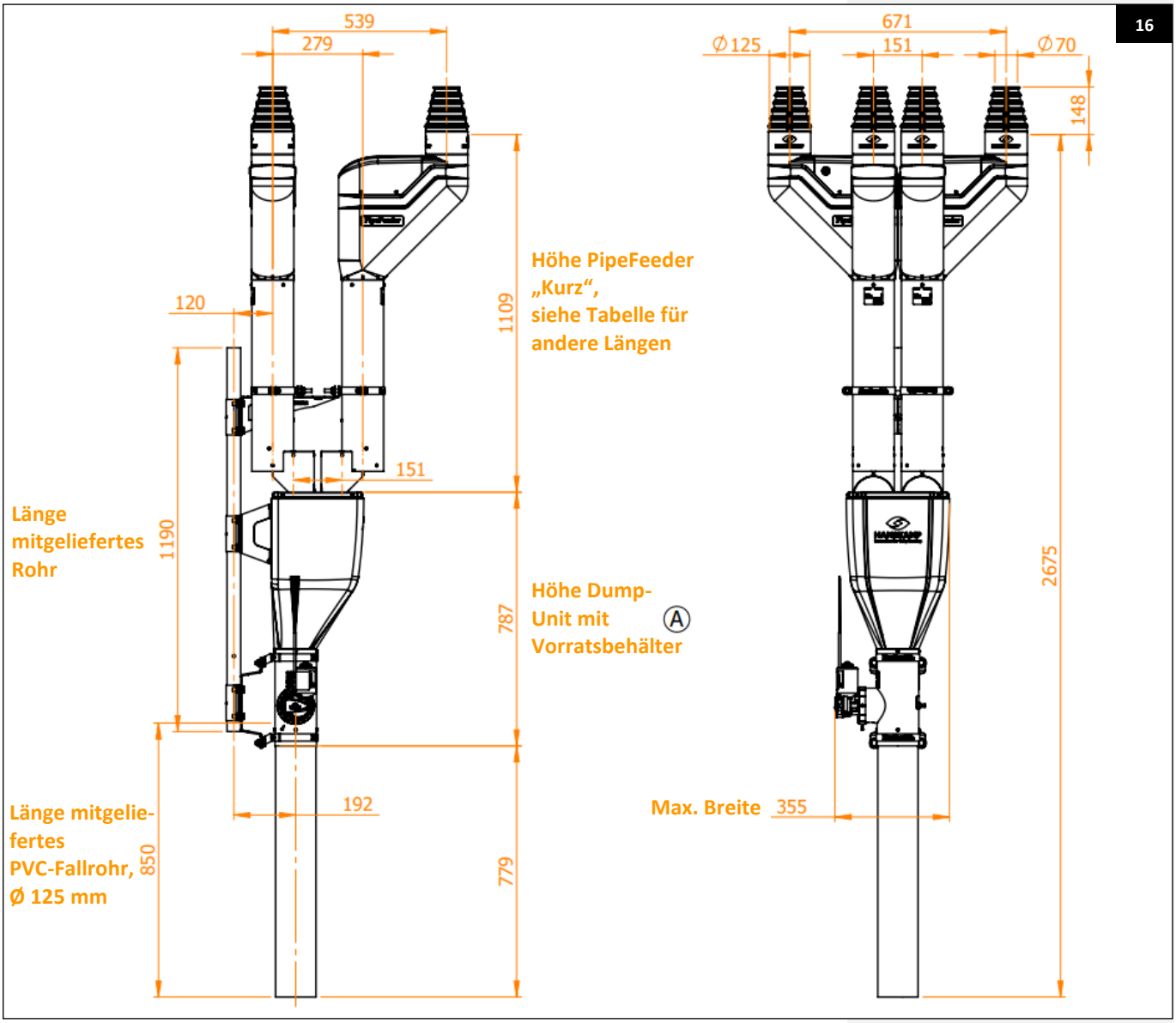

Maßzeichnung für die Montage der Lochabstände der Befestigungsbügel der DumpUnit

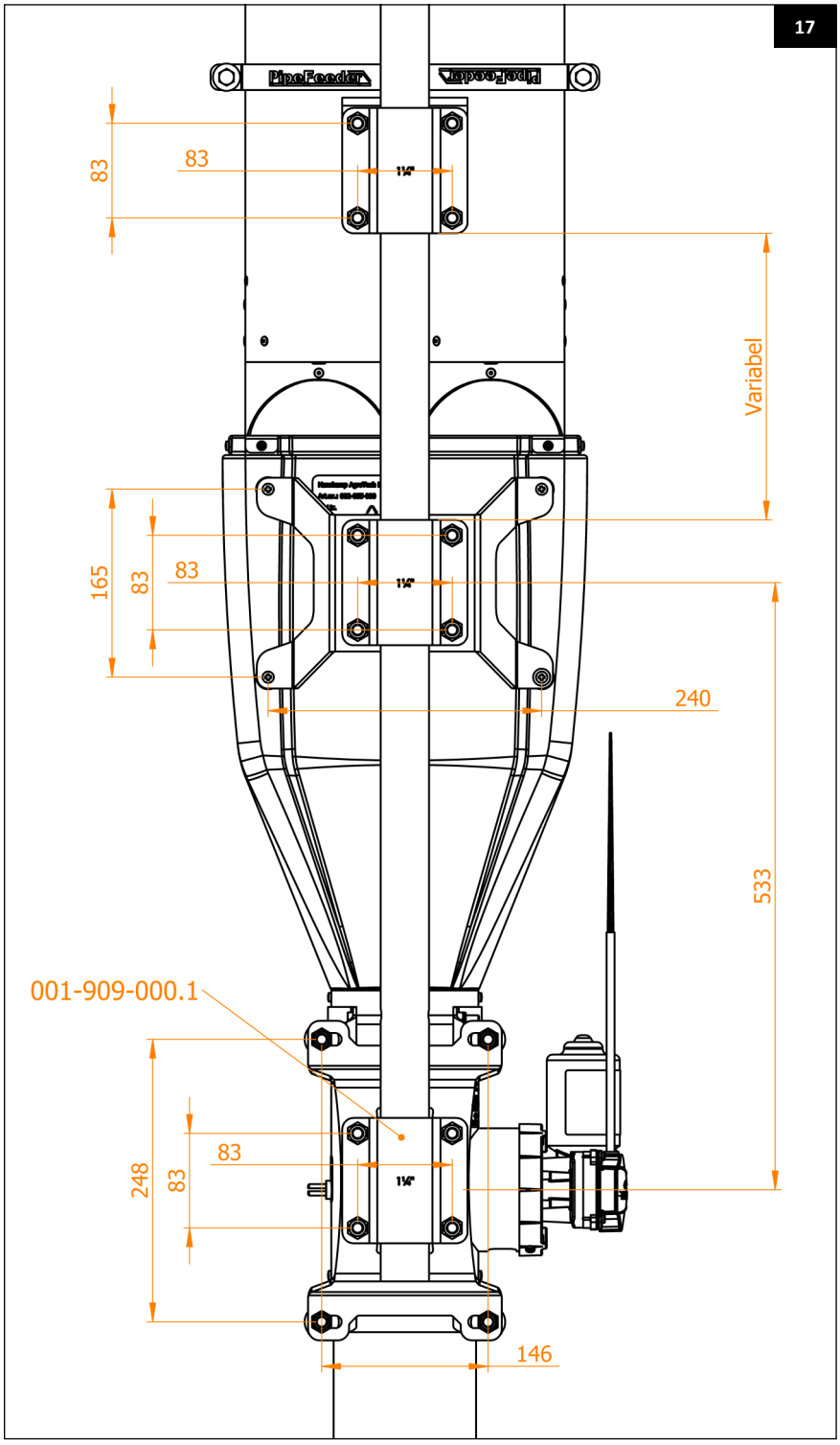

Hanskamp AgroTech BV
Xenonstraat 6
7031 HX Wehl
The Netherlands
Tel: +31 (0)314 - 393 797
www.hanskamp.com

Bleiben Sie auf dem Laufenden!