ControlPanel 002-350-000

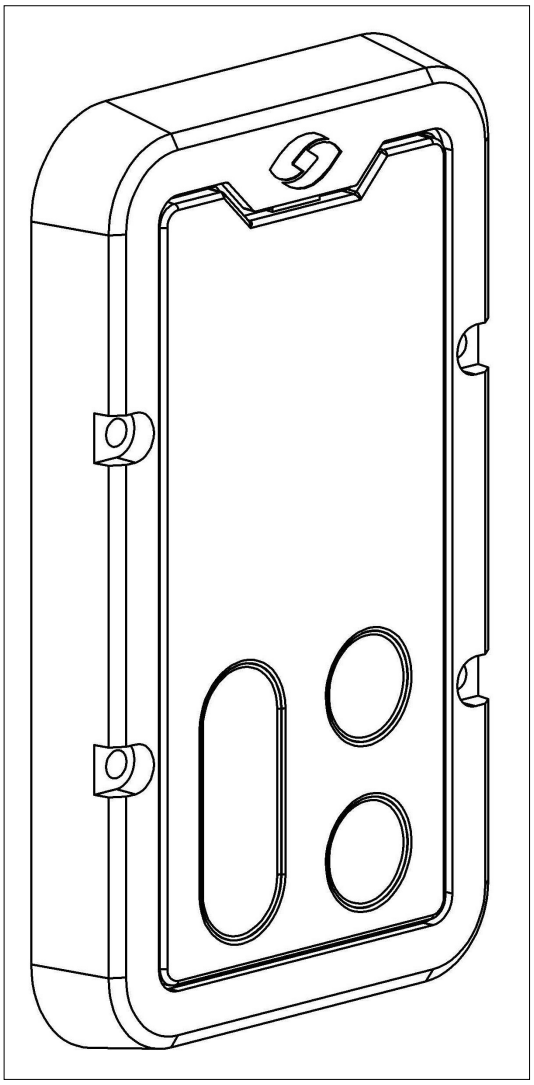

Aanstuureenheid voor voerdosators
Controller for feed dosers
Steuereinheit für Futterdosierer
Unité de commande pour doseurs d'alimentation

Gebruiksaanwijzing **NL**

HANSKAMP
Innovation for dairy farming

Artikelnummer: 010-311-000

Datum: Oktober 2021
Versie 0.2 - Gebruiksaanwijzing - Origineel document

Doetinchem,
The Netherlands
www.hanskamp.nl

Inhoudsopgave

Hoofdstuk	Omschrijving	Pagina
	Inhoudsopgave	**2**
	Voorwoord	**3**
1	**Technische specificaties en toleranties**	**4**
1.1	Specificaties	4
1.2	Typeaanduiding	4
2	**Veiligheid**	**5**
2.1	Voorschriften	5
3	**Transport**	**6**
4	**Montage, installatie en inbedrijfstelling**	**6**
4.1	Mechanische montage	6
4.2	Electrische montage	7
4.2.1	Individuele installatie	8
4.2.2	Per zijde installatie	9
4.2.3	Stand-alone installatie	10
4.3	Inbedrijfstelling	11
5	**Bediening**	**11**
5.1	Menu & Instellingen	11
5.1.1	Kalibratie	11
5.1.2	Voermethode	12
5.1.3	Verdeeltijd	12
5.1.4	Instellingen	12
5.1.4.1	Kleur	12
5.1.4.2	Stapgrootte	12
5.1.4.3	Taal	13
5.1.4.4	Slaapstand	13
5.1.4.5	Vibratie	13
5.1.4.6	Pulsinstelling	13
5.1.4.7	Tijdinstelling	13
5.2	Voermethode: Melkstalvoeren	14
5.3	Voermethode: Tijdvoeren	15
5.4	Verborgen functies	16
5.5	Reset	16
6	**Onderhoud**	**16**
6.1	Preventief onderhoud	16
6.2	Reserveonderdelen	16
6.3	FAQ	17
6.4	Versiebeheer	17
6.5	Maattekening	18

Voorwoord

Deze gebruiksaanwijzing is samengesteld voor iedereen die met werkzaamheden aan of met het ControlPanel belast is. Voordat u met of aan het ControlPanel gaat werken, dient eerst deze gebruiksaanwijzing te worden gelezen.

De gebruiksaanwijzing bevat belangrijke instructies / informatie hoe het ControlPanel op veilige, vakkundige en economische wijze kan worden gebruikt en dient steeds beschikbaar te zijn op de plaats waar het ControlPanel wordt gebruikt.

De gebruiksaanwijzing dient met aanwijzingen op grond van bestaande nationale voorschriften met betrekking tot de ongeval preventie en de milieubescherming te worden aangevuld.

Leveranciersgegevens indien niet rechtstreeks door Hanskamp AgroTech B.V. geleverd.

Naam:		Dealerstempel:
Adres:		
Telefoonnummer:		
E-mailadres:		

Hanskamp AgroTech B.V. staat garant voor de goede werking van het ControlPanel gedurende 12 maanden na oplevering, maar is niet aansprakelijk voor gevolgschade aan gebouwen, machines en omgeving veroorzaakt door het ControlPanel of door welke oorzaak dan ook ontstaan.

Hanskamp AgroTech B.V. streeft voortdurend naar verbetering van producten en dienstverlening. Daarom behouden wij ons het recht voor de in deze gebruiksaanwijzing vermelde specificaties op elk gewenst moment en zonder voorafgaande kennisgeving te wijzigen.

Het ControlPanel is geleverd onder de algemene leveringsvoorwaarden uitgegeven door Hanskamp AgroTech B.V. en is beschikbaar op www.hanskamp.nl.

Hanskamp AgroTech B.V. is niet aansprakelijk voor schade en indirecte schade als gevolg van bedieningsfouten, gebrek aan deskundig onderhoud en enig ander gebruik dan in deze gebruiksaanwijzing is omschreven.

De aansprakelijkheid van Hanskamp AgroTech B.V. vervalt eveneens zodra door u of door derden zonder vooraf schriftelijke toestemming aanpassingen of uitbreidingen aan het ControlPanel worden verricht.

Het ControlPanel is alleen geschikt voor proces- en omgevingscondities zoals vermeld in sectie 'Technische specificaties en toleranties' van deze gebruiksaanwijzing. Ieder ander gebruik is niet toegestaan door Hanskamp AgroTech B.V. en hierdoor kan de bediener en/of zijn omgeving gevaar lopen.

Uitgesloten van garantie zijn kosten en uitgaven ten gevolge van:
- Verkeerd gebruik.
- Gevolgen van enige tussenkomst door monteurs anders dan monteurs die goedkeuring van Hanskamp AgroTech B.V. hebben voor het verrichten van bepaalde handelingen.
- Incidenten zoals bevriezing, ijs, vuur, overstroming, inundatie of enig andere vorm van extreme wateroverlast en bliksem.
- Defect van elektrisch systeem of aarding.
- Schade aan het elektrisch systeem ten gevolge van ongedierte en dergelijke.

De garantie is niet van toepassing op gevolgschade die geen betrekking heeft op het ControlPanel zelf. Alle systemen zijn getest. In het geval van storingen kan Hanskamp AgroTech B.V. echter niet verantwoordelijk worden gesteld voor gevolgschade.

1 Technische specificaties en toleranties

Het Hanskamp ControlPanel is een bedienpaneel voor het nauwkeurig en vooraf ingesteld doseren van voer. Het ControlPanel is te koppelen aan de meest gangbare voedersystemen door koppeling met de Hanskamp Intelligent Motor. Het ControlPanel is alleen bedoeld voor gebruik in een professionele industriële omgeving.

Dit ControlPanel mag alleen gebruikt worden binnen de in de order, op de samenstellingstekening en in deze gebruiksaanwijzing aangegeven grenzen voor specificaties en toleranties. Als dit ControlPanel buiten deze specificaties wordt gebruikt kan Hanskamp AgroTech B.V. geen verantwoordelijkheid meer nemen voor dit ControlPanel.

Dit ControlPanel is alleen bedoeld als bedienpaneel voor aansluiting op een voedersysteem met de Hanskamp Intelligent Motor.

Gebruik dit ControlPanel niet voor andere doeleinden dan waar Hanskamp AgroTech B.V. deze voor gemaakt heeft. Dit kan leiden tot beschadigingen en gevaar voor de gebruiker en zijn omgeving.

1.1 Specificaties 002-350-000 ControlPanel	
Spanningsvoorziening ControlPanel	Input: 12-24 VDC (bruin = + I wit = -) Output: 12-24 VDC (geel = + I groen = -) Geschikt voor aansturing/puls Hanskamp Intelligent Motor (001-652-000), **géén motor voeding.**
Grenzen voor opslag, transport en gebruik	0 … 40°C RH niet condenserend
IP-codering	IP67
Kabel	Standaard voorzien van 10mtr (4x0,34mm^2) kabel. Kabel mag ingekort worden.
Materialen	Front: Polycarbonaat (Transparant) Bumper: Polyurethaan (Carbon Black)

Aanwezige stickers mogen niet verwijderd worden.

1.2 Typeaanduiding, te vinden op de achterzijde van het ControlPanel:

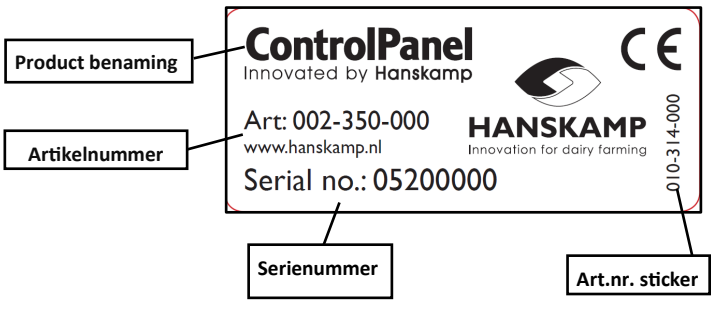

2 Veiligheid

Het ControlPanel is volgens de laatste stand der techniek en de erkende veiligheid technische regels gebouwd. Desondanks kan bij het gebruik ervan gevaar voor lijf en leven van de gebruiker of derden ontstaan. Ook kan bij het gebruik ervan schade aan het ControlPanel of aan andere goederen ontstaan.

2.1 Voorschriften

1. Bediening en onderhoud van dit ControlPanel dient door gekwalificeerd personeel te worden uitgevoerd met inachtneming van waarschuwingen op het ControlPanel en met inachtneming van de gebruiksaanwijzing. Houd kinderen en andere (onbevoegde) personen tijdens gebruik van dit ControlPanel uit de buurt.
2. Dit ControlPanel is alleen geschikt voor proces- en omgevingscondities zoals vermeld in sectie 'Technische specificaties en toleranties' van deze gebruiksaanwijzing. Ieder ander gebruik is niet toegestaan door Hanskamp AgroTech B.V. en hierdoor kan de bediener en/of zijn omgeving gevaar lopen.
3. Het is verboden om dit ControlPanel te modificeren zonder vooraf schriftelijke goedkeuring van Hanskamp AgroTech B.V.
4. Alleen een bevoegd elektricien mag de stroomvoorziening voor het ControlPanel installeren. Zorg er bij installatie voor dat dieren geen enkele toegang hebben om in de buurt van bekabeling te komen. Controleer of de elektrische aarding van het elektrische systeem en alle onderdelen van het ControlPanel aan de lokale regels en voorschriften voldoen.
5. Dit ControlPanel moet zodanig worden geïnstalleerd dat er voldoende serviceruimte overblijft voor het veilig werken en/of het uitvoeren van onderhoud en/of inspecties.
6. Houd de werkomgeving schoon en goed verlicht. Een rommelige of onverlichte werkomgeving kan tot ongevallen leiden.
7. Houd handen, haren, loshangende kleding en/of sieraden weg van bewegende delen van het door dit ControlPanel aangestuurde product.
8. Zolang dit ControlPanel aan staat mag geen enkele aansluiting of veiligheidsvoorziening worden verwijderd. Dit ControlPanel alleen dan gebruiken, indien alle beschermingrichtingen en veiligheidsvoorzieningen aanwezig en bedrijfsklaar zijn.
9. Verplaats dit ControlPanel nooit als de elektrische voeding nog is aangesloten.
10. Voorgeschreven of in de gebruiksaanwijzing aangegeven termijnen voor periodieke controles en onderhoud dienen aangehouden te worden.
11. Laat dit ControlPanel alleen onderhouden en repareren door gekwalificeerd en vakkundig personeel en alleen met originele vervangingsonderdelen.
12. Vervang elektrische leidingen, kabelmantels, schakelaars en onderdelen onmiddellijk wanneer ze beschadigd zijn.
13. In aanvulling op de gebruiksaanwijzing moeten algemeen geldende wettelijke en overige bindende regelingen ten aanzien van ongevalpreventie en de milieubescherming nageleefd worden. Hiermee worden ook bedoeld bijvoorbeeld de regelingen voor de omgang met persoonlijke beschermuitrustingen.
14. Informeer bedieningspersoneel voor aanvang van uitvoeren van onderhoudswerkzaamheden. Onderbreek de voedingspanning, voordat u dit ControlPanel gaat reinigen, onderzoeken of onderhouden door de voedingspanning los te koppelen.
15. Indien een ControlPanel beschadigd is of niet meer op de voorgeschreven manier werkt, moet het werk onmiddellijk worden onderbroken. Hervatting mag pas als het ControlPanel gerepareerd of vervangen is en gecontroleerd is. Raadpleeg uw leverancier, indien dit ControlPanel niet naar behoren functioneert.
16. Dit ControlPanel en/of onderdelen moeten worden afgevoerd in overeenstemming met de lokale wet- en regelgeving.

3 Transport

Volg alle voorschriften op zoals beschreven in deze gebruiksaanwijzing met in het bijzonder het hoofdstuk 'Veiligheid'.

Rapporteer schade tijdens of direct na levering aan de transporteur en aan Hanskamp AgroTech B.V. Neem alle nodige maatregelen om verdere schade te voorkomen.

4 Montage, installatie en inbedrijfstelling

Volg alle voorschriften op zoals beschreven in deze gebruiksaanwijzing met in het bijzonder het hoofdstuk 'Veiligheid'.

4.1 Mechanische montage

Stel dit product zodanig op dat er voldoende serviceruimte overblijft voor het veilig werken en/of het uitvoeren van reiniging, onderhoud en/of inspecties.

Voorbeelden voor montage zijn te vinden op www.hanskamp.nl.

Het ControlPanel bestaat uit een ControlPanel met een montageplaat of een bevestigingsdeel.

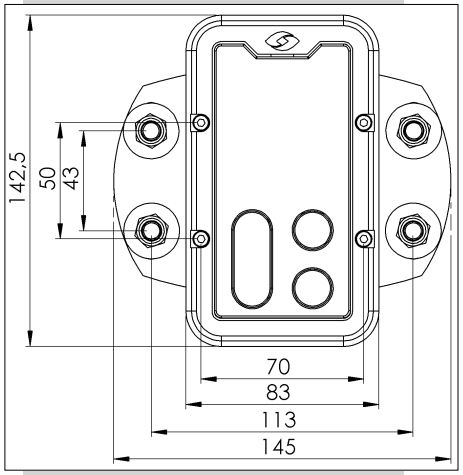

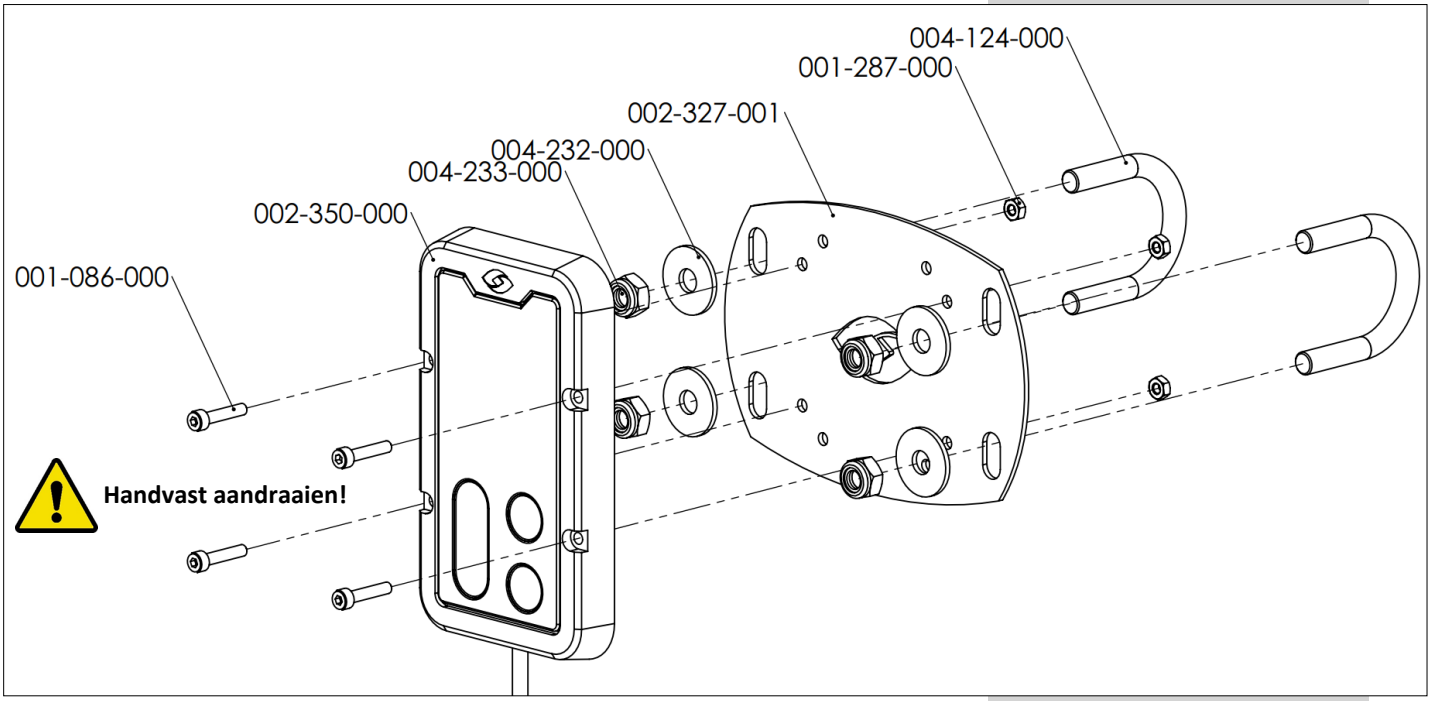

Bevestigingsdeel bevestiging:

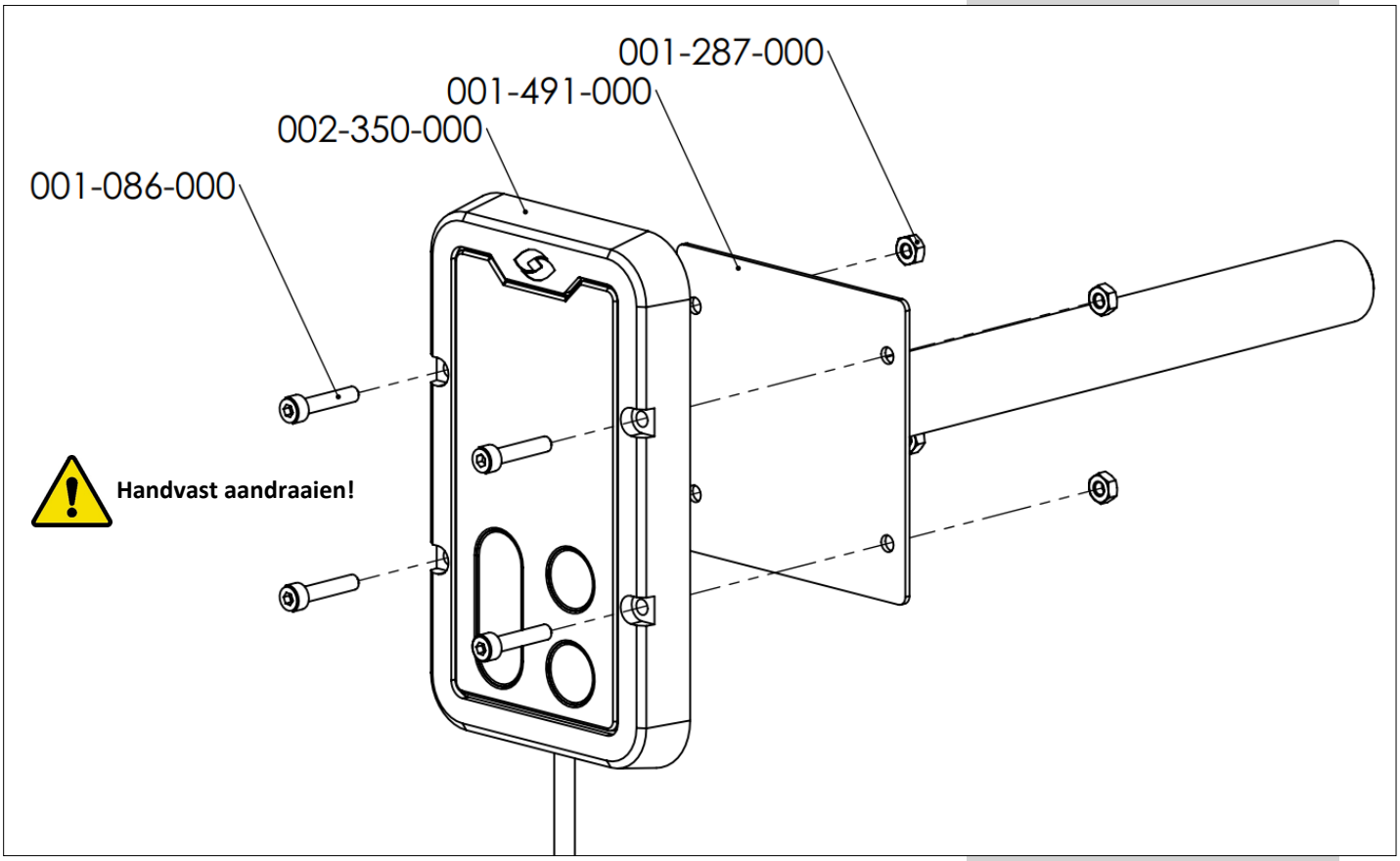

4.2 Elektrische montage

Alleen een bevoegd elektricien mag de stroomvoorziening voor het ControlPanel installeren.

Zorg er bij installatie voor dat dieren geen enkele mogelijkheid hebben om in de buurt van de bekabeling te komen.

Controleer of de elektrische aarding van het elektrische systeem en alle onderdelen van het ControlPanel aan de lokale regels en voorschriften voldoen.

Elektrische montage kan op drie manieren uitgevoerd worden:

- Elk ControlPanel individueel aansluiten (melkstalvoeren individueel).
  Voermethode: Melkstalvoeren.
- Per zijde voeren met meerdere dosators (Intelligent motoren) op 1 ControlPanel, aan te sluiten per zijde (Batchfeeding).
  Voermethode: Melkstalvoeren.
- 'Stand-alone' voeren met stekkernetvoeding; rechtstreeks gekoppeld aan één dosator.
  Voermethode: Tijdvoeren.

4.2.1 ControlPanel individueel aansluiten

Bij individuele elektrische montage van een ControlPanel kan de 24VDC voeding doorgelust worden voor meerdere ControlPanels op de hieronder aangegeven manier.
Bij individuele elektrische montage wordt iedere motor aangestuurd door 1 ControlPanel.

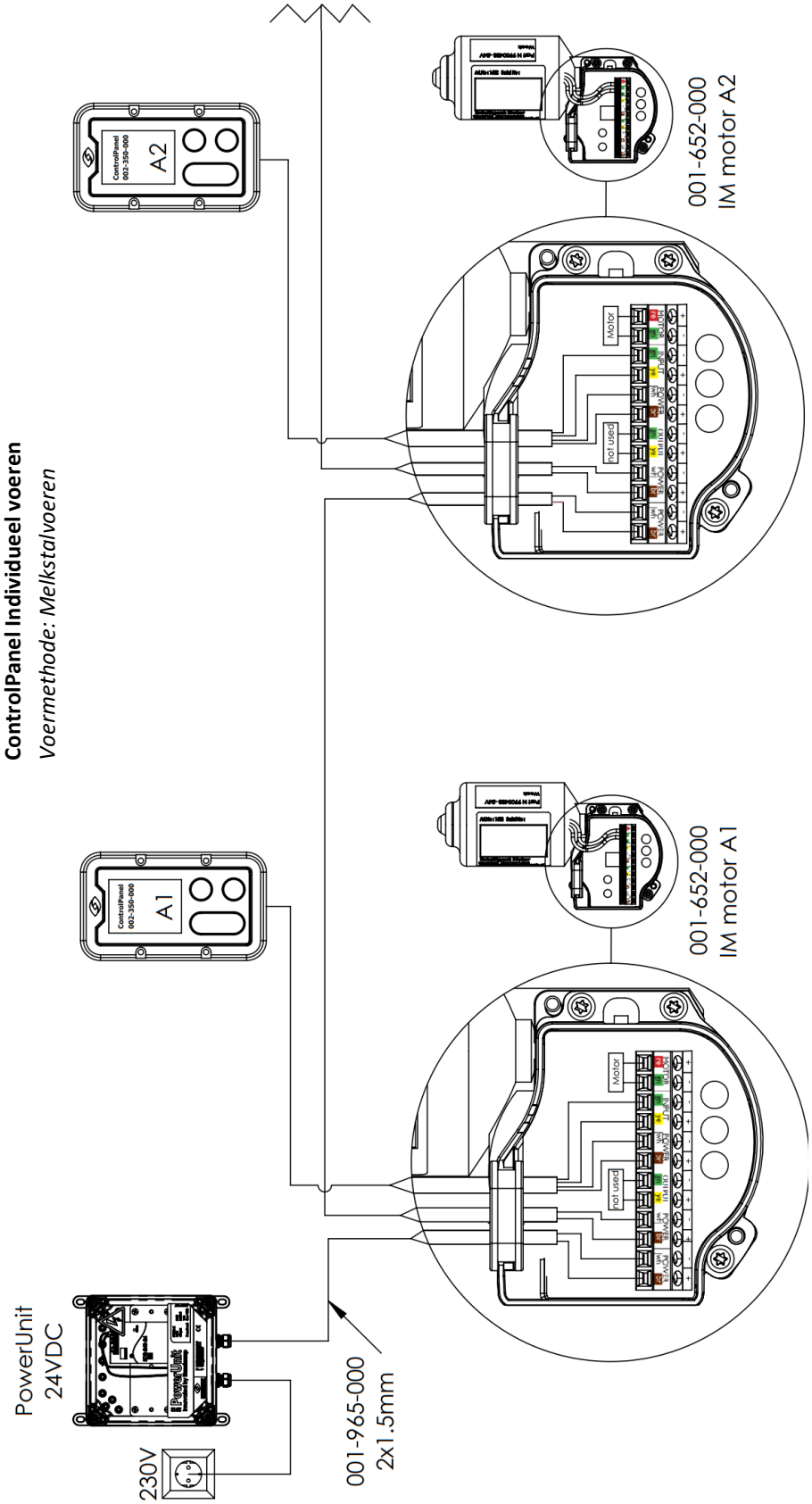

4.2.2 Meerdere motoren aansluiten op 1 ControlPanel (per zijde)

Bij elektrische montage van meerdere dosators (Intelligent Motor) op 1 ControlPanel kan de 24VDC voeding doorgelust worden voor meerdere ControlPanels op de hieronder aangegeven manier. De dosators zullen dezelfde gift uitdoseren. Er is een vertraging (0.5sec) ingebouwd in de motor, zodat er geen piekstromen ontstaan bij het opstarten.

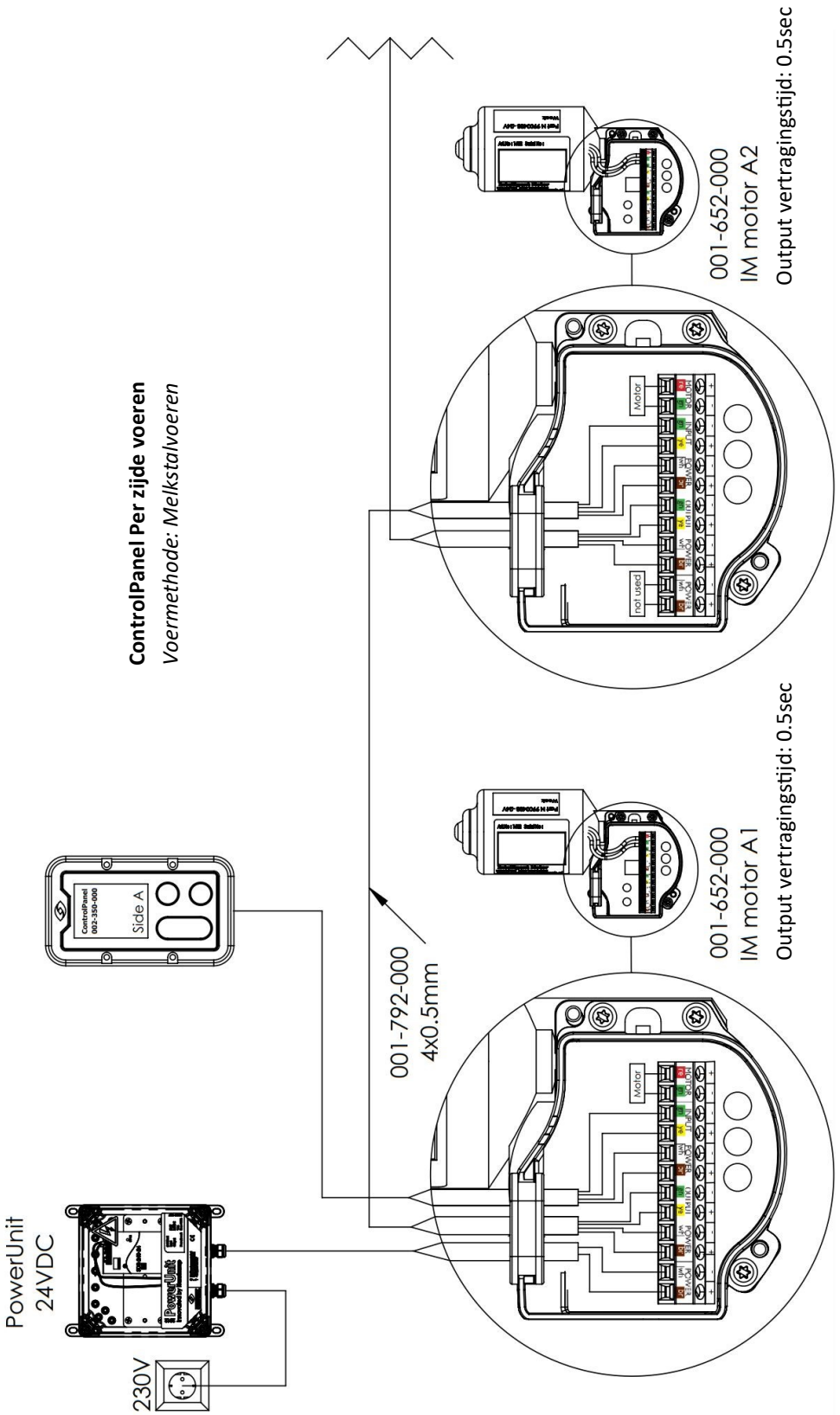

4.2.3 'Stand-alone' voeren met stekkernetvoeding

Bij elektrische montage van één enkele dosator (Intelligent Motor) op 1 ControlPanel kan een stekkernetvoeding 24VDC gebruikt worden zoals op de hieronder aangegeven manier. Houd er rekening mee dat de stekkernetvoeding voldoende stroom (> 1.5A) kan leveren.

ControlPanel stand-alone voeren

Voermethode: Tijdvoeren

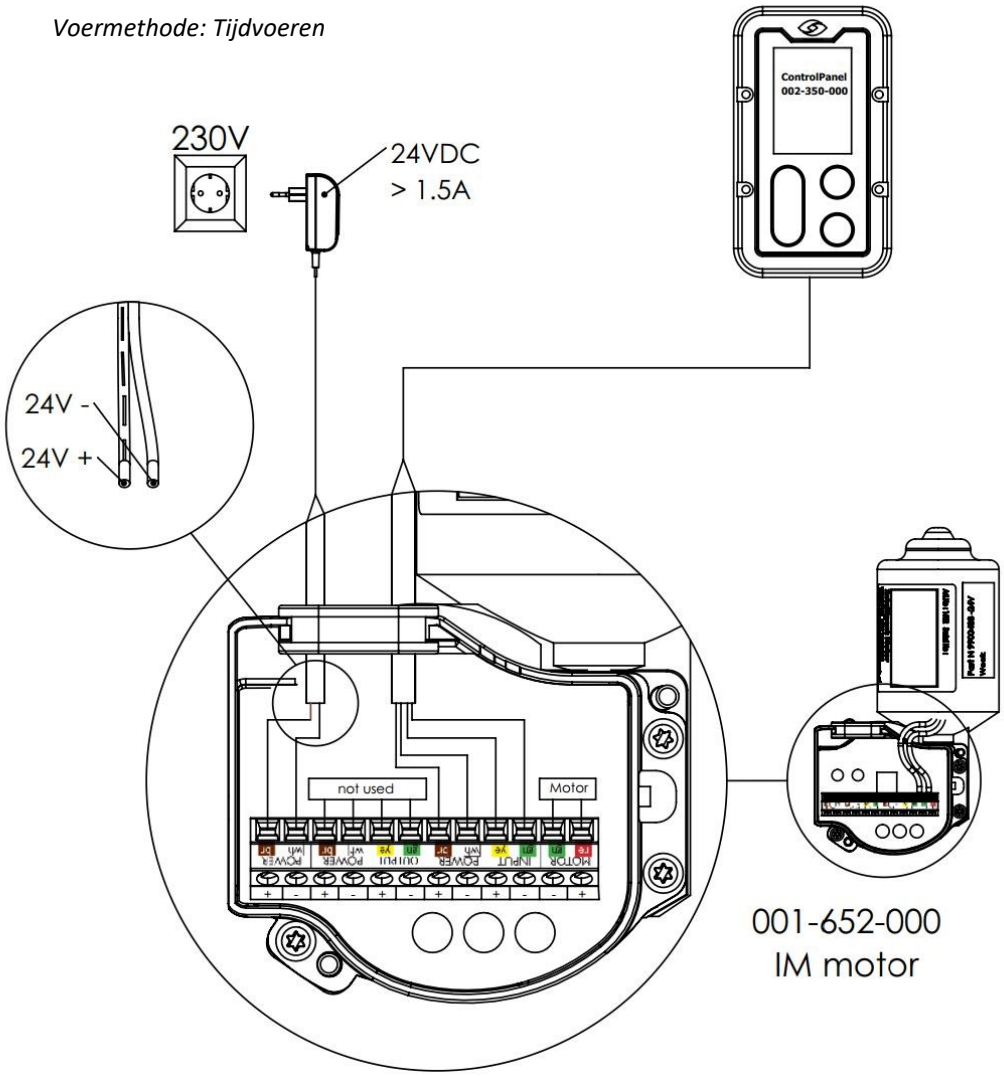

4.3 Inbedrijfstelling

Voor het eerste gebruik van het ControlPanel moet de voerafgifte gekalibreerd worden (zie sectie 'Bediening').
Daarnaast moet de voermethode bepaald worden (zie sectie 'Voermethode').
-> Kies voor melkstalvoeren de optie: 'Melkstalvoeren' (default).
-> Kies voor stand-alone voeren (op gezette tijden) voor de optie: 'Tijdvoeren'.

5 Bediening

Volg alle voorschriften op zoals beschreven in deze gebruiksaanwijzing met in het bijzonder hoofdstuk 'Veiligheid'.

Indien een ControlPanel beschadigd is of niet meer op de voorgeschreven manier werkt, moet het werk onmiddellijk worden onderbroken. Hervatting mag pas als het ControlPanel gerepareerd of vervangen is en gecontroleerd is. Raadpleeg uw leverancier, indien de machine niet naar behoren functioneert.

5.1 Menu & Instellingen

Na het 2 seconden ingedrukt houden van de ✕ - toets in het homescherm navigeert u naar het hoofdmenu.

Hier kunt u een keuze maken voor navigatie naar een van de subschermen door met de pijltoetsen (**Λ / V**) te navigeren en te selecteren met de ✔ - toets. Met de ✕ - toets navigeert u 1 stap terug.



De meeste instellingen dienen bij elk ControlPanel afzonderlijk ingesteld te worden.

5.1.1 Kalibratie

Na selecteren van 'Kalibratie' in het hoofdmenu komt dit scherm in beeld.
Kalibratie procedure:

1. Druk op de ✔ - toets en vang het voer op (start kalibratieproces).
   Het ControlPanel geeft 10 pulsen en stopt automatisch.

2. Weeg het voer met een keukenweegschaal en vul het gewicht in het scherm met de **Λ / V** - toetsen.
   Het ControlPanel berekend automatisch het portiegewicht (gewicht delen door aantal pulsen).

3. Houdt 2 seconden lang de ✔ - toets ingedrukt om het gekalibreerde gewicht op te slaan. Na het opslaan verschijnt het homescherm.



Afgewogen kalibratie-gewicht (ingeven)

Ingestelde kalibratie per portie (portiegewicht)

Aantal rotaties waar-door gedeeld wordt

Tijdens kalibratieproces:
✔ = pauzeren; nogmaals ✔ = hervatten

✕ = afbreken kalibratiecyclus (afgewogen hoeveelheid kan nog steeds ingevoerd worden)

Elk ControlPanel moet afzonderlijk gekalibreerd worden!

5.1.2 Voermethode

Na selecteren van 'Voermethode' in het hoofdmenu komt dit scherm in beeld. Hier kunt u 'Melkstalvoeren' of 'Tijdvoeren' selecteren.
Voermethode 'Melkstalvoeren' is voor melkstalvoedering. Hier wordt de ingestelde hoeveelheid voer verdeeld over de ingestelde verdeeltijd (melktijd).

Voermethode 'Tijdvoeren' is voor stand-alone systemen. Met deze methode is het mogelijk om op ingestelde tijden, de vooraf ingestelde voergiften automatisch te laten uitdoseren. Na selectie van 'Melkstalvoeren' of 'Tijdvoeren' veranderd deze keuze in het hoofdmenu.

Wees ervan bewust dat deze instelling het volledige gebruik van uw ControlPanel veranderd.

Werking 'Melkstalvoeren': zie hoofdstuk 'Melkstalvoeren'.
Menu 'Verdeeltijd' is beschikbaar geworden.

Werking 'Tijdvoeren': zie hoofdstuk 'Tijdvoeren'.
Menu 'Tijdvoeren' en 'Instellingen' -> 'Tijdinstelling' is beschikbaar geworden.

5.1.3 Verdeeltijd (melktijd)

Na selecteren van 'Melkstalvoeren' in het submenu 'Voermethode', komt dit scherm in beeld. Hier kunt u de ingestelde tijd voor het verdelen van de ingestelde hoeveelheid selecteren en opslaan. De ingestelde voerhoeveelheid wordt dan in de ingestelde tijd afgegeven. Voor deze tijd kunt u de kortste of gemiddelde melktijd instellen.

Na het invullen van de tijd, houdt u 2 seconden de ✔ - toets ingedrukt om de instelling op te slaan.

Bij elk ControlPanel moet afzonderlijk deze verdeeltijd ingevoerd en opgeslagen worden!

Wanneer u bij 'Voermethode' voor 'Tijdvoeren' heeft gekozen, wordt dit menu item als 'Tijdvoeren' getoond. De uitleg hiervoor is te vinden in het hoofdstuk 'Tijdvoeren'.

5.1.4 Instellingen

Na selecteren van 'Instellingen' in het hoofdmenu komt dit scherm in beeld.
Hier kunt u een keuze maken voor navigatie naar een van de subschermen door met de pijltoetsen (**Λ / V**) te navigeren en te selecteren met de ✔ - toets. Met de ✘ - toets navigeert u 1 stap terug.

5.1.4.1 Kleur

Na selecteren van 'Kleur' in het submenu 'Instellingen' komt dit scherm in beeld. Hier kunt u de kleur van het display kiezen.

5.1.4.2 Stapgrootte

Na selecteren van 'Stapgrootte' in het submenu 'Instellingen' komt dit scherm in beeld. Hier kunt u de stapgrootte kiezen voor de instelling van de hoeveelheid voer.











5.1.4.3 Taal

Na selecteren van 'Taal' in het submenu 'Instellingen' komt dit scherm in beeld. Hier kunt u de taal van de software kiezen.

Keuze uit: Nederlands, Engels, Duits, Frans en Spaans.



5.1.4.4 Slaapstand

Na selecteren van 'Slaapstand' in het submenu 'Instellingen' komt dit scherm in beeld. Hier kunt u de uitschakeltijd van het display instellen.
Het display gaat weer aan als u op een knop drukt of voor het scherm langs zwaait.

De default waarde is 30 min.



5.1.4.5 Vibratie

Na selecteren van 'Vibratie' in het submenu 'Instellingen' komt dit scherm in beeld. Wanneer er een toets bediend wordt, vibreert het ControlPanel om de gebruiker een terugmelding te geven. Hier kunt u de vibratie-intensiteit van het ControlPanel instellen. Bij de voerinstelling (ophogen/verlagen) vibreert het ControlPanel niet.

De default waarde is 67%.



5.1.4.6 Pulsinstelling

Na selecteren van 'Pulsinstelling' in het submenu 'Instellingen' komt dit scherm in beeld. Hier kunt u de tijdsduur van een voerpuls en de rusttijd tussen twee voerpulsen instellen. Na het invullen van de tijden, houdt u 2 seconden lang de ✔ - toets ingedrukt om de waarden op te slaan.

De default waarde is p=1,25 en r=1,50. Dit zijn de geadviseerde instellingen voor de Intelligent Motor 001-652-000.

Bij instellen van andere dan bovengenoemde waarden kan de Intelligent Motor meer pulsen krijgen dan bedoeld. Het is daarom aan te raden om deze waarden niet te wijzigen.

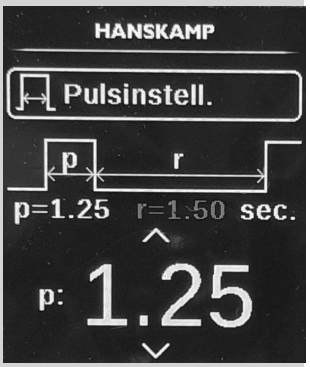

Advieswaarde voor RIM tijd motor 011-095-000 is p=2.5 en r=0.25.
Advieswaarde voor RIM puls motor 011-125-000 is p=1 en r=1.75.
Advieswaarde voor SolidState motoren 011-021-000 / 001-001-000 / 001-440-000: niet geschikt voor ControlPanel aansturing.

5.1.4.7 Tijdinstelling

Na selecteren van 'Tijdinstelling' in het submenu 'Instellingen' kunt u de actuele tijd instellen. Deze wordt vervolgens op het display weergegeven en wordt gebruikt voor 'Tijdvoeren' (niet in beeld wanneer de 'Voermethode' op 'Melkstalvoeren' ingesteld staat). Na het invullen van de tijd, houdt u 2 seconden lang de ✔ - toets ingedrukt om de waarde op te slaan.



5.2 Voermethode: Melkstalvoeren

Na het opstarten komt het homescherm in beeld. Herkenbaar aan het huisicoon in de rechterbovenhoek.
Afhankelijk van welke voermethode er is geselecteerd, worden functies en parameters voor 'Melkstalvoeren' of 'Tijdvoeren' weergegeven (zie secties: 'Melkstalvoeren' en 'Tijdvoeren').

✔ = start voercyclus

De ingegeven hoeveelheid voer wordt, aan de hand van de portiegrootte, verdeeld over de ingegeven verdeeltijd (voor het instellen van de verdeeltijd, zie hoofdstuk Menu & Instellingen -> 'Verdeeltijd').

Tijdens voerproces:
✔ = pauzeren; nogmaals ✔ = hervatten

✕ = afbreken voercyclus

Λ / **V** = voerhoeveelheid ophogen of verlagen voor volgende cyclus

Als de tijd te kort is en de voergift is niet geheel afgegeven, wordt de tijd opgerekt totdat de gehele voergift is gedaan.
De tijd wordt door het ControlPanel berekend en weergegeven aan de hand van de ingestelde pulstijd [p] en rusttijd [r].

Als de ✕ - toets 2 seconden ingedrukt wordt, gaat u naar het hoofdmenu en onderbreekt u eveneens de lopende cyclus.

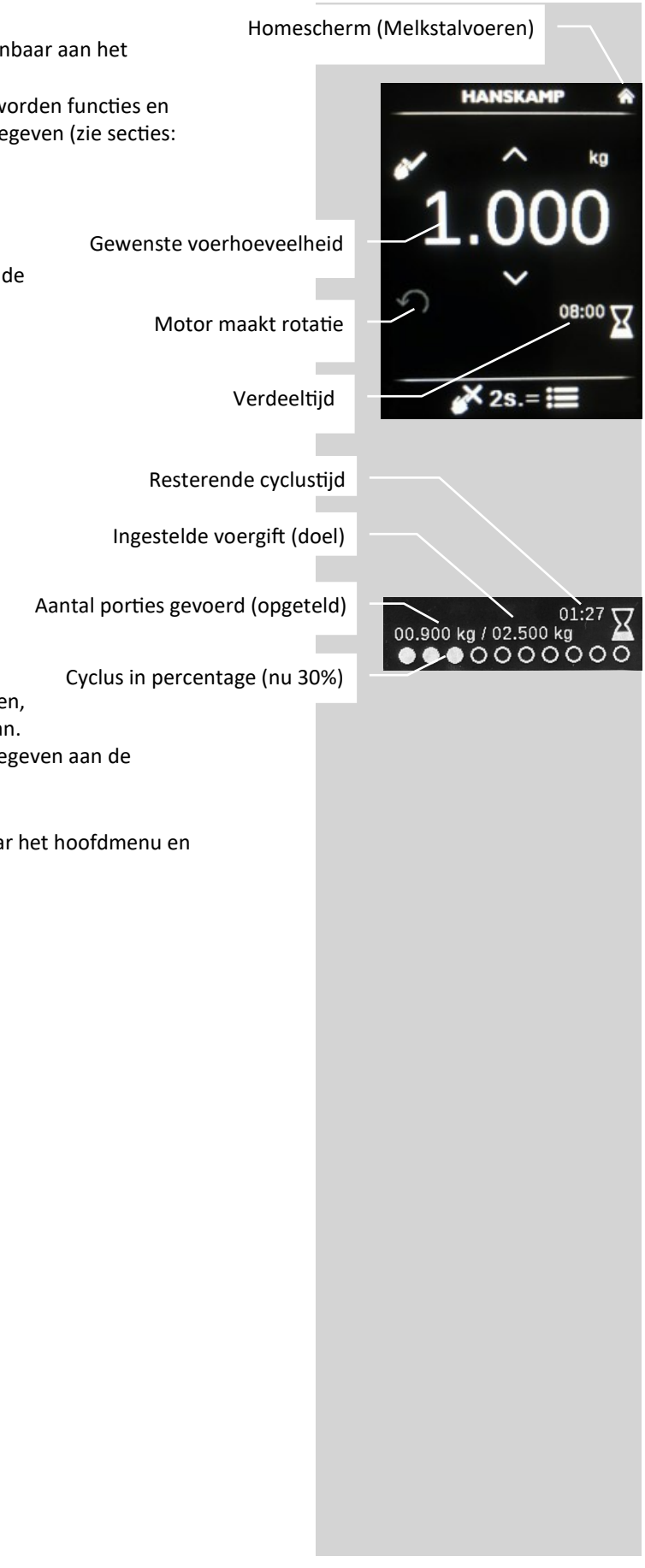

5.3 Voermethode: Tijdvoeren

Na selecteren van 'Tijdvoeren' in het submenu 'Voermethode' komt dit scherm in beeld. Hier kunt u de ingestelde tijden (24uur) en afgiftes zien en tijden met afgiftes toevoegen of verwijderen.
Bij 'Tijdvoeren' wordt de dosering niet verdeeld over een instelbare tijd (zoals bij 'Melkstalvoeren'), maar zal de dosering automatisch uitgevoerd worden volgens de ingestelde pulstijd en rusttijd.

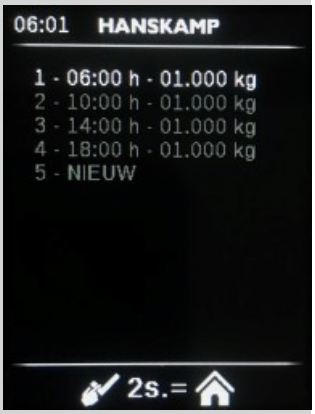

Belangrijk bij 'Tijdvoeren' is dat de actuele tijd juist staat ingesteld (zie sectie 'Tijdinstelling'). Bij een switch van 'Melkstalvoeren' naar 'Tijdvoeren' knippert de actuele tijd om aan te geven dat deze gecontroleerd dient te worden.

Waarschuwing: bij 'Tijdvoeren' start de aangestuurde Intelligent Motor automatisch op de ingestelde tijd.

Deze tijden en voergiften zijn aan te passen door via het menu 'Tijdvoeren' te kiezen.
Na het selecteren van 'NIEUW' verschijnt dit venster. Vul hier de gewenste starttijd in.



Na het invullen van de tijd verschijnt dit venster. Vul hier het gewenste uit te doseren gewicht in. Kies daarna voor 'Opslaan' om de nieuwe tijd met voergewicht te activeren.
Er zijn max. 12 voerregels in te geven.
Tijdens de voercyclus wordt de status van de voercyclus in beeld weergegeven.



✔ = pauzeren; nogmaals ✔ = hervatten

✕ = afbreken voercyclus

Homescherm Tijdvoeren

Resterende cyclustijd

Ingestelde voergift (doel)

Aantal porties gevoerd (opgeteld)

Cyclus in percentage (nu 30%)



Succesvol afgeronde cyclus

Eerst volgende cyclus

Indicatie puls

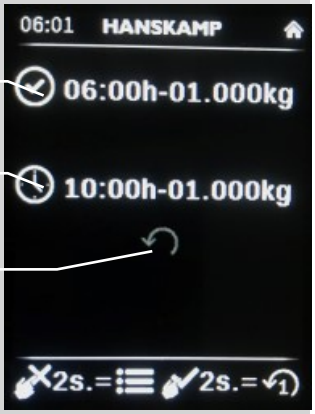

Na de eerste voercyclus van de dag zal de voercyclus die voltooid is en de volgende voercyclus aangegeven worden.

Als de ✕ - toets 2 seconden ingedrukt wordt, gaat u naar het hoofdmenu en onderbreekt u eveneens de dosering.

Als de ✔ - toets 2 seconden ingedrukt wordt, wordt er een (test)puls afgegeven.

Het is mogelijk dat een cyclus niet succesvol wordt afgerond (aangegeven met een omcirkelde X). Dit kan komen doordat tijdens het voeren op de ✕ - toets is gedrukt of wanneer de volgende voerhoeveelheid gestart is (lees: te vroeg ingepland), terwijl de huidige nog niet was afgerond.

5.4 Verborgen functies

Door 1 keer op de ✔ - toets te drukken pauzeert u de voerafgifte; bij nogmaals indrukken van de ✔ - toets wordt de voerafgifte hervat (bij kalibratie, homescherm 'Tijdvoeren' en 'Melkstalvoeren'). Door 10 seconden de toetsen ▲ + ✔ ingedrukt te houden, worden de default waarden in de software herstelt. Door 10 seconden de toetsen **I** + ✔ ingedrukt te houden, worden de uitleeswaarden van de toetsen zichtbaar op het scherm. Wanneer er een X getoond wordt bij de desbetreffende knop, wordt de toets daadwerkelijk aangeslagen en geregistreerd. Na 10 seconden zal dit beeld automatisch sluiten.

5.5 Reset

Maak het ControlPanel spanningsvrij om deze te resetten. Opgeslagen waarden/ parameters blijven opgeslagen. Controleer altijd de ingestelde tijd (bij voermethode 'Tijdvoeren') na een reset.

6 Onderhoud



Volg alle voorschriften op zoals beschreven in deze gebruiksaanwijzing met in het bijzonder het hoofdstuk 'Veiligheid'.
Onderhoud dient door gekwalificeerd personeel te worden uitgevoerd met inachtneming van waarschuwingen op het ControlPanel en met inachtneming van de gebruiksaanwijzing.
Houd handen, haren, loshangende kleding en/of sieraden weg van bewegende delen van het door dit ControlPanel aangestuurde product.

6.1 Preventief onderhoud

Voor de volgende onderhoudsinstructies is van normaal gebruik uitgegaan. Bij intensief gebruik of bij gebruik onder extreme omstandigheden dient het onderhoud met kortere tussenpozen te worden uitgevoerd.

Item	1x per...	Opmerkingen
ControlPanel	Dag	Controleer of bewegende delen correct functioneren en niet vastklemmen en/of onderdelen zodanig gebroken of beschadigd zijn dat de werking nadelig wordt beïnvloed. Laat beschadigde onderdelen voor het gebruik repareren.
ControlPanel	Dag	Controleer na het starten op ongewone geluiden.
Pictogrammen	Week	Leesbaarheid controleren en zo nodig vervangen.
Stickers	Week	Leesbaarheid controleren en zo nodig vervangen.
Elektrische installatie	Maand	Controleren op beschadigingen. Vervang elektrische leidingen, kabelmantels, schakelaars en onderdelen onmiddellijk wanneer ze beschadigd zijn. Alleen een bevoegd elektricien mag de stroomvoorziening voor het ControlPanel installeren. Zorg er bij installatie voor dat dieren geen enkele mogelijkheid hebben om in de buurt van bekabeling te komen. Controleer of de elektrische aarding van het elektrische systeem en alle onderdelen van het ControlPanel aan de lokale regels en voorschriften voldoen.
Kalibratie	Na vullen silo	Kalibreer het ControlPanel regelmatig. Advies is om na elke voerlevering opnieuw het ControlPanel te kalibreren.

6.2 Reserveonderdelen

Aan het ControlPanel mogen uitsluitend originele Hanskamp AgroTech B.V. onderdelen en toebehoren gebruikt worden.
Hanskamp AgroTech B.V. adviseert u om bepaalde onderdelen op voorraad te nemen in verband met slijtagegevoeligheid en/of eventueel te verwachten stilstand bij het nabestellen van de betreffende onderdelen.

6.3 FAQ

Voorkomend probleem/vraag:	Mogelijke oorzaak:	Oplossing/antwoord:
Is het ControlPanel ook te gebruiken met melkershand-schoenen?		Ja, dunne handschoenen hebben geen effect op de knoppen. De toetsen werken niet beter wanneer ze harder worden ingedrukt.
Kan de melktijd aangepast worden per koe?		Nee, dit is een systeeminstelling bij 'Melkstalvoeren'. Wanneer de gewenste gift hoger wordt dan de verdeeltijd, zal de tijd automatisch verlengd worden.
De knoppen reageren niet meer.	Knop is kalibratie kwijt of programma is vastgelopen.	Wacht ±30 sec. zonder het ControlPanel aan te raken en probeer het opnieuw. Wanneer het probleem niet verholpen is, maak het ControlPanel spanningsvrij.
Tijd klopt niet / Zomer- & Wintertijd.	Tijd komt niet overeen met tijd op display; mogelijk door stroomuitval of omdat de tijd verzet is.	ControlPanel kan geen rekening houden met Zomer- & Wintertijd. De tijd kan handmatig verzet worden zoals te zien is bij hoofdstuk 'Tijdinstelling'.
Is het ControlPanel ook geschikt voor carrousel voeren (HighSpeed)?		Nee, voor voeren in de carrousel/draaimelkstal heeft Hanskamp AgroTech B.V. andere aansturingsoplossingen (MotorController/SmartPanel).
Welke motoren kunnen allemaal aangestuurd worden met het ControlPanel?		Zie hoofdstuk 'Pulsinstelling' voor een overzicht/opsomming en uitleg.
Hoe kan ik het ControlPanel reinigen?		Maak het ControlPanel spanningsvrij. Het kan zijn dat de knoppen reageren op water. Gebruik geen bijtende reinigingsmiddelen waar het Polycarbonaat front niet tegen bestand is.

6.4 Versiebeheer

Overzicht van de opgenomen wijzigingen in deze installatie- en bedieningsinstructie:

Nr.	Uitgave datum	Hoofdstuk(ken)	Opmerkingen
0.1	04/2020	Alle	Eerste uitgave
0.2	10/2021	Verdeeltijd wordt melkstalvoeren	Meerdere aanpassingen

6.5 Maattekening

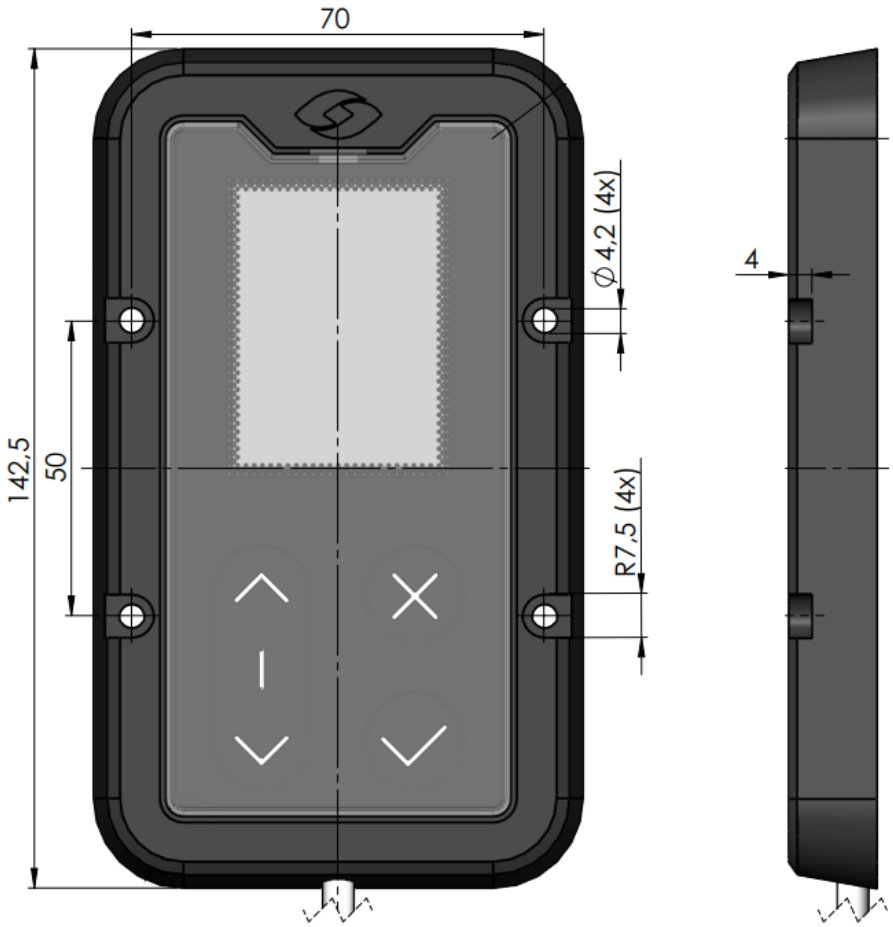



Montage bouten handvast aandraaien!

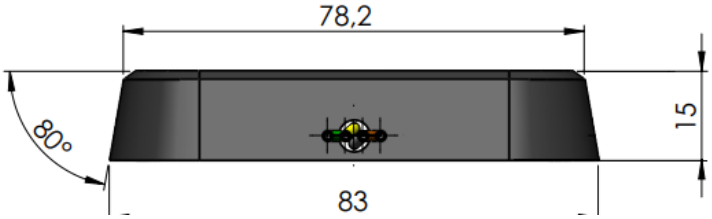

Auteursrecht en disclaimer

De informatie in deze publicatie is uitsluitend bedoeld voor informatiedoeleinden en dient niet als verkoopofferte. Aangeboden producten kunnen afwijken van de afbeeldingen. Niets uit deze uitgave mag worden verveelvoudigd of openbaar worden gemaakt zonder voorafgaande schriftelijke toestemming van Hanskamp AgroTech B.V. Hoewel deze uitgave met de grootst mogelijke zorgvuldigheid is samengesteld, is Hanskamp AgroTech B.V. niet aansprakelijk voor enige schade die zou kunnen ontstaan door fouten of hiaten in deze uitgave.

De Nederlandstalige gebruiksaanwijzing is de originele gebruiksaanwijzing. De vertalingen in andere talen gebruiken de Nederlandstalige gebruiksaanwijzing als brondocument. Hanskamp AgroTech B.V. aanvaardt geen aansprakelijkheid voor verschillen tussen de vertalingen. Als er twijfels zijn over de inhoud en nauwkeurigheid van de vertaalde gebruiksaanwijzing, vormt de Nederlandse gebruiksaanwijzing het gezaghebbende document.

Hanskamp AgroTech B.V.
Broekstraat 17
7009 ZB Doetinchem
Nederland
Tel: +31 (0)314 - 393 797
Fax: +31 (0)314 - 393 826
www.hanskamp.nl
info@hanskamp.nl

Kijk ook eens op: