VI 01-2026
010-409-000

Service info ScaleUnit

Lorsqu'une vache saute sur la plate-forme de la ScaleUnit, il se peut que le transmetteur de pesée ne détecte plus correctement le point zéro. Suivez les étapes ci-dessous pour remettre le transmetteur de pesée à 0 kg.

Astuce : Maintenez le bouton C enfoncé pendant 3 secondes pour redémarrer.

1

Retirez le connecteur bipolaire du transmetteur de pesée et reconnectez-le après 2 secondes.

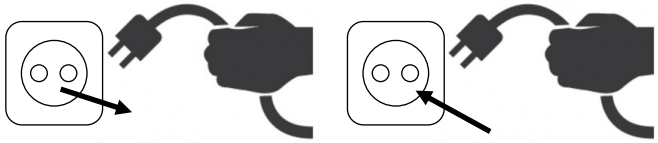

005-193-0000
weight transmitter - Gewichtstransmitter - transmetteur de poids

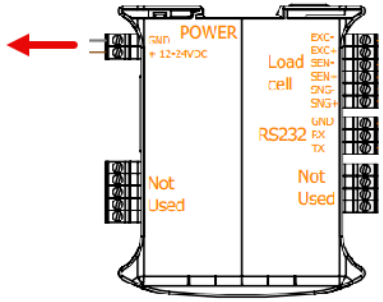

2

Appuyez sur T pendant le démarrage pour ouvrir le menu.

3

Le menu apparaît comme suit.
Utilisez la touche fléchée pour aller sur « SEtuP » → Enter. Sélectionnez « ConFIG » → Enter → « 0.CALib » → Enter et confirmez avec « SURE ? ». Attendez que le point zéro soit enregistré. Appuyez ensuite plusieurs fois sur le bouton C jusqu'à ce que « SAVE ? » apparaisse, puis appuyez sur Enter.

4

Lorsque toutes les étapes ont été correctement effectuées, la balance indique 0 et le processus est terminé.

2



Explication du transmetteur de pesée



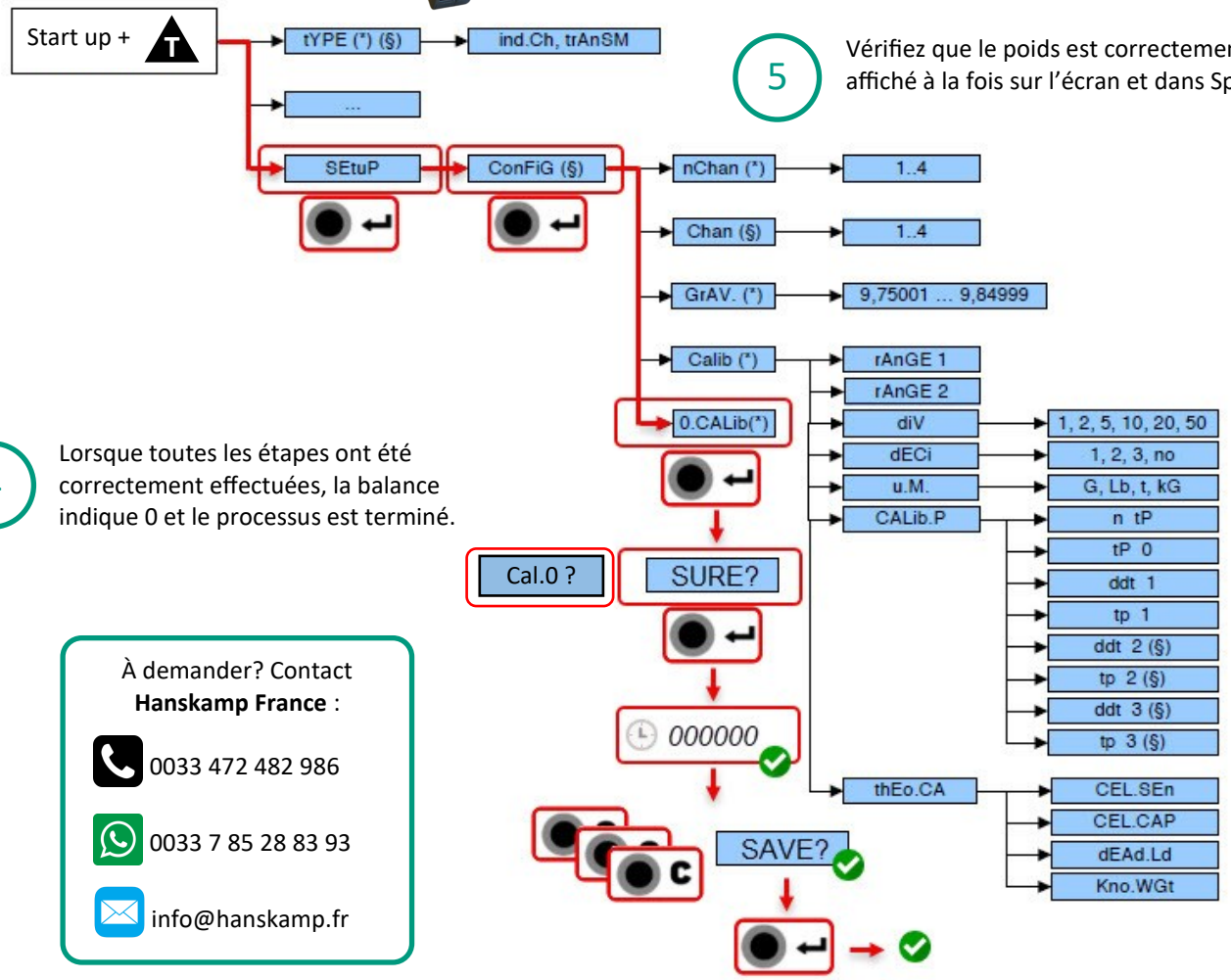

5

Vérifiez que le poids est correctement affiché à la fois sur l'écran et dans Spider.

À demander? Contact **Hanskamp France** :

0033 472 482 986

0033 7 85 28 83 93

info@hanskamp.fr

Hanskamp | Innovation for dairy farming

85 A Grande Rue
69780 TOUSSIEU - FRANCE

T + 33 (0)472 482 986
F + 31 (0)314 - 393 826

E info@hanskamp.fr
I www.hanskampexpert.fr

HANSKAMP
Innovation for dairy farming