V1.1 1-2026
010-391-000

Informations service - 005-140-000 & 005-140-100

Explication de la configuration de la connexion sans fil entre SpiderServer et SpiderClient

Utilisez cet ensemble pour établir une connexion réseau stable entre votre SpiderServer et votre Spider-Client ou plusieurs SpiderClients. Cet ensemble est uniquement destiné à une utilisation en extérieur.

Pas de couverture Wi-Fi Spider au niveau du SpiderClient ? Connectez-vous alors au Wi-Fi de cet ensemble point à point :

Wi Fi : cpe710

: cpe710cpe710

Utilisez l'application Spider pour ouvrir l'interface utilisateur de Spider.

1

Choisissez un emplacement approprié à proximité du SpiderServer pour placer la parabole d'antenne (AP). Placez ensuite la parabole (STA) près du SpiderClient. Assurez-vous que les paraboles ont une visibilité directe. Avec plusieurs SpiderClients, une connexion sans fil est également possible en ajoutant un émetteur STA supplémentaire.

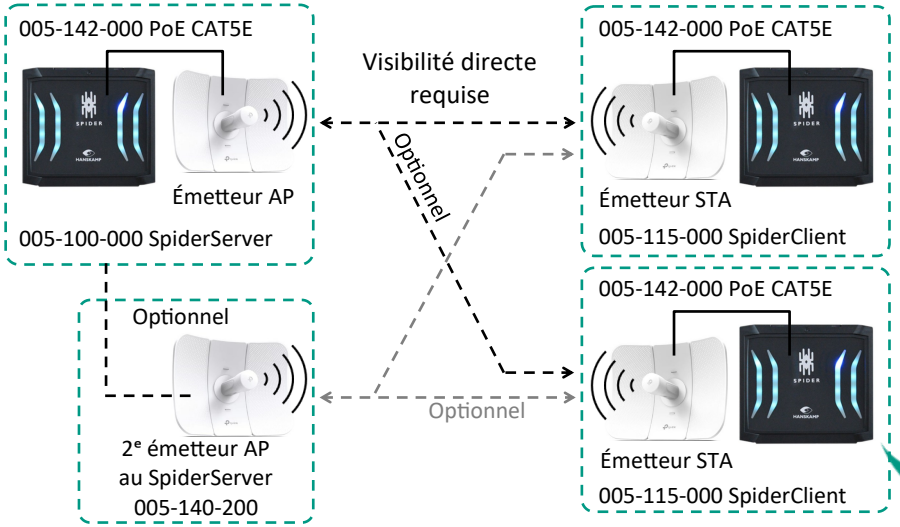

2

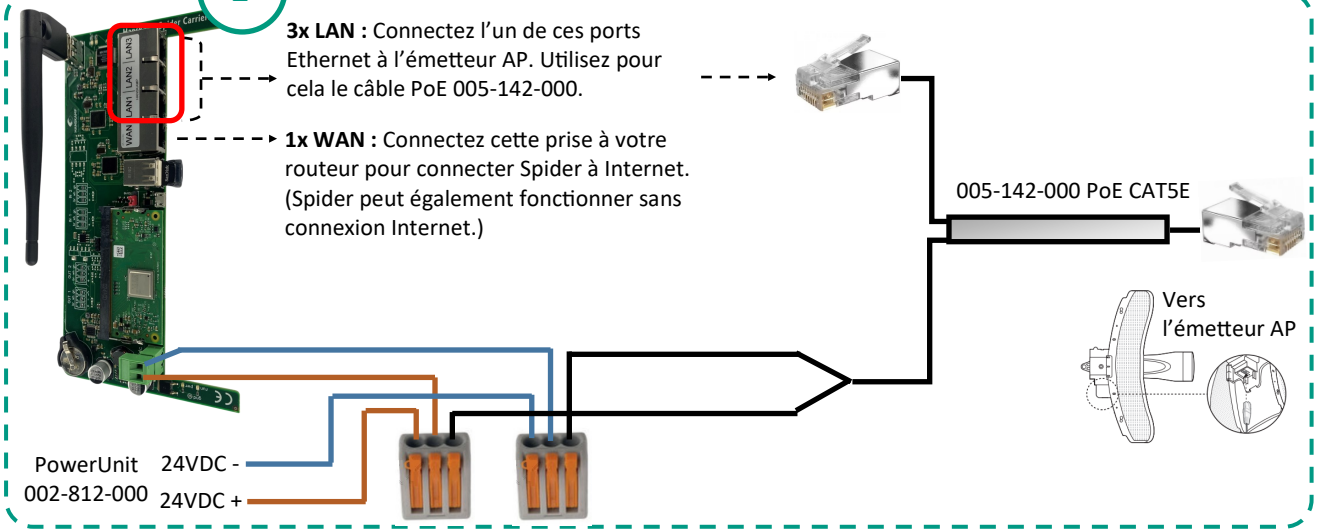

3

Client LAN : connecter à un autre émetteur STA.

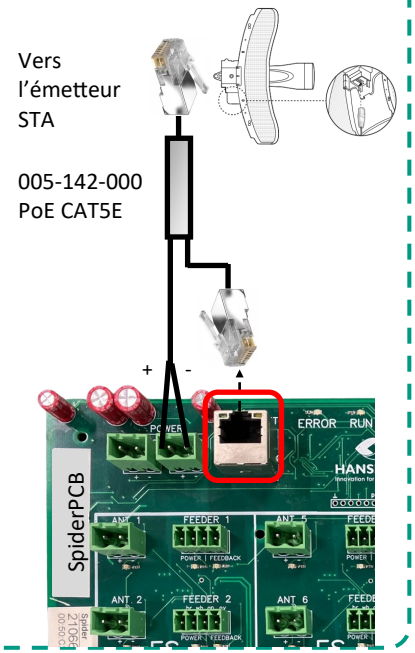

Des questions ? Contactez votre revendeur ou **Hanskamp Service :**

0031 314 393 797

0031 618 486 642

service@hanskamp.nl

Hanskamp | Innovation for dairy farming

85 A Grande Rue
69780 TOUSSIEU - FRANCE

T + 33 (0)472 - 482 986
F + 31 (0)314 - 393 826

E info@hanskamp.nl
I www.hanskamp.fr

HANSKAMP
Innovation for dairy farming

V1.1 1-2026
010-391-000

Informations service - 005-140-000

Explication de la configuration de la connexion sans fil entre SpiderServer et SpiderClient

FAQ

- L'ensemble 005-140-000 doit être utilisé uniquement entre SpiderServer et SpiderClient(s). Ce produit est spécialement configuré à cet effet.

- Le TP-Link CPE710 peut également être utilisé pour connecter le SpiderServer sans fil au réseau domestique (internet). **Hanskamp ne prend pas en charge cela.** Pour plus d'informations, consultez votre spécialiste IT local.

- Ce kit 005-140-000 ne peut pas être utilisé comme point Wi-Fi supplémentaire sur le SpiderClient. Si vous souhaitez tout de même le faire, veuillez commander le numéro d'article 005-135-000.



- **005-140-000 Émetteur AP Set de deux (1× AP + 1× STA)**
- **005-140-100 Émetteur STA (1 pièce pour extension)**
- **005-140-200 Émetteur AP (1 pièce pour extension)**

Non requis





005-142-000 PoE CAT5E



003-521-009 Support mural
Tube galvanisé 1½"

- **Pièces 005-140-000 (2×)**

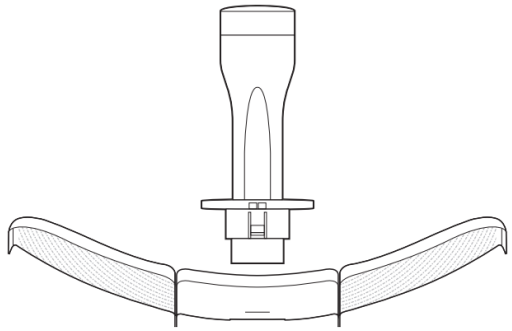

Assemblage écran réfléchissant

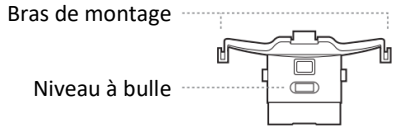

Capot arrière

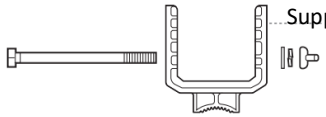



- **Connexions Unité émettrice**

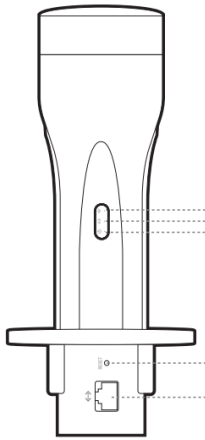

Allumé : La fonction sans fil est activée.

Allumé : Le Spider est connecté au port Ethernet, mais il n'y a pas d'activité.
Clignotant : Le Spider est connecté et il y a de l'activité.

Allumé : L'émetteur est sous tension.

RESET :
Maintenez ce bouton enfoncé pendant 5 secondes pour réinitialiser l'émetteur aux paramètres d'usine.

Ethernet :
Connectez cette prise au port LAN du CarrierBoard ou à la connexion LAN de la SpiderPCB.

Des questions ? Contactez votre revendeur ou **Hanskamp Service :**

0031 314 393 797

0031 618 486 642

service@hanskamp.nl

Spécifications

- 867 Mbps AC 5 GHz
- 23 dBi directionnel
- Antenne 2×2 MIMO
- 15 kV ESD & protection contre la foudre 6 kV
- IP65 résistant à l'humidité



Hanskamp | Innovation for dairy farming

85 A Grande Rue
69780 TOUSSIEU - FRANCE

T + 33 (0)472 - 482 986
F + 31 (0)314 - 393 826

E info@hanskamp.nl
I www.hanskamp.fr

HANSKAMP
Innovation for dairy farming