V1.1 1-2026
010-391-000

# Service-Info - 005-140-000 & 005-140-100

Erläuterung zur Einrichtung der drahtlosen Verbindung zwischen SpiderServer und SpiderClient

Verwenden Sie dieses Set, um eine stabile Netzwerkverbindung zwischen Ihrer SpiderServer und Ihrer SpiderClient oder mehreren SpiderClients herzustellen. Dieses Set ist ausschließlich für den Außenbereich vorgesehen.

Kein Spider-WLAN-Empfang bei der SpiderClient? Melden Sie sich dann am WLAN dieses Point-to-Point-Sets an:

WiFi : cpe710
: cpe710cpe710

Verwenden Sie die Spider-App, um die Benutzeroberfläche von Spider zu öffnen.

## 1

Wählen Sie einen geeigneten Standort in der Nähe des SpiderServer, um die Antennenschüssel (AP) zu platzieren. Platzieren Sie dann die Antennenschüssel (STA) beim SpiderClient. Stellen Sie sicher, dass die Schüsseln freie Sicht zueinander haben. Bei mehreren SpiderClients ist eine drahtlose Verbindung auch mit einer zusätzlichen STA-Sendeeinheit möglich.

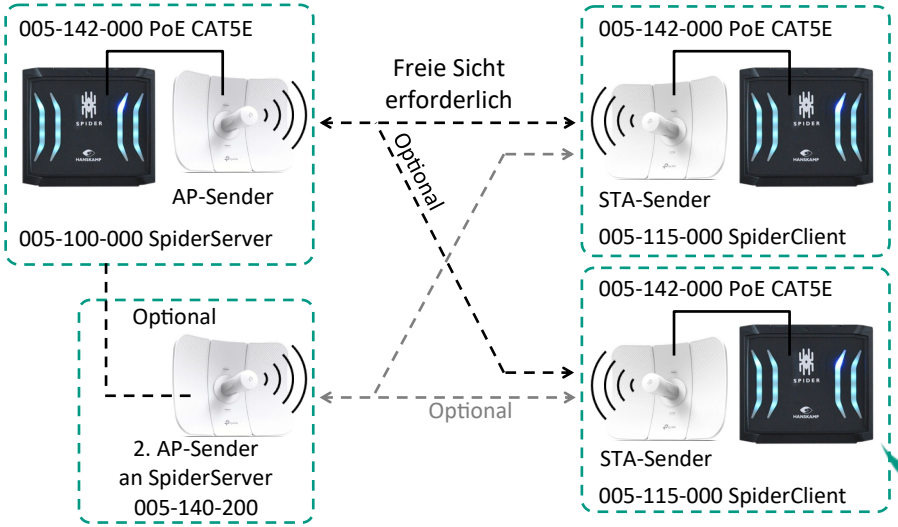


## 2

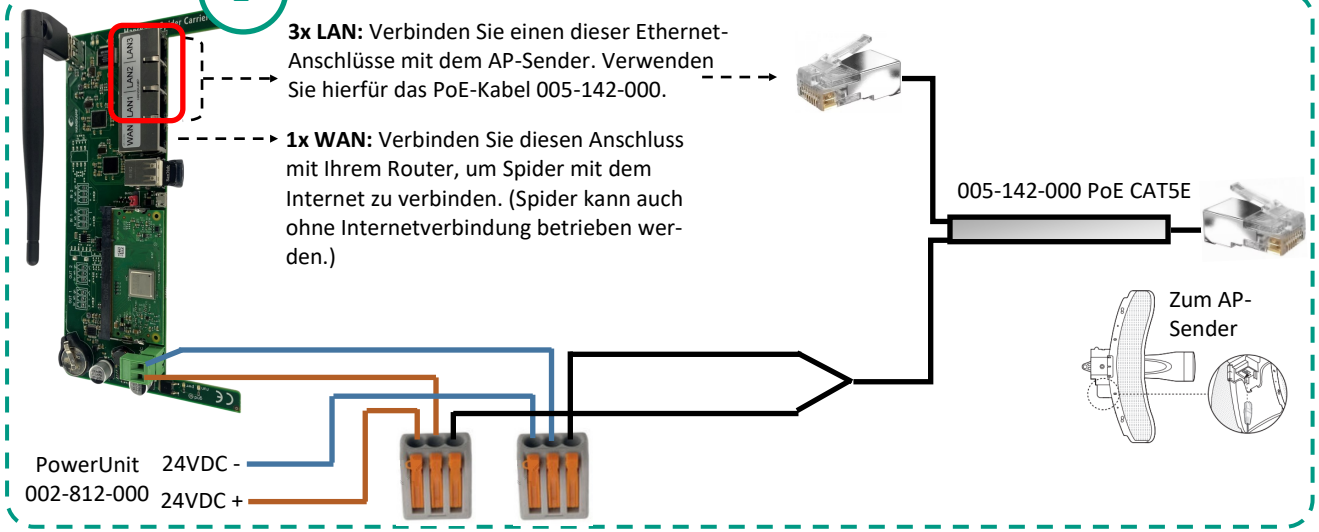


## 3

**LAN-Client:** mit einem anderen STA-Sender verbinden.

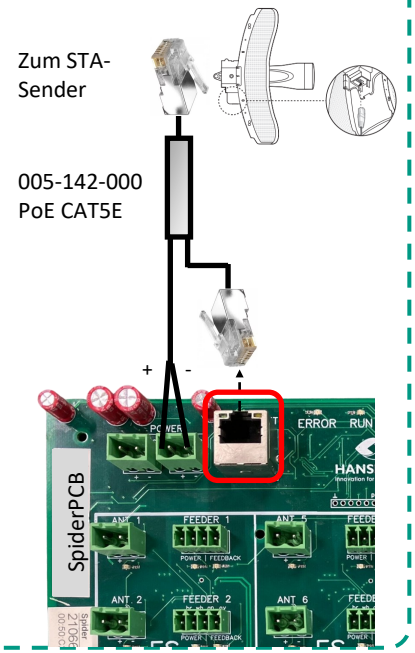


Fragen? Kontaktieren Sie Ihren Händler oder **Hanskamp Service:**

0031 314 393 797
0031 618 486 642
service@hanskamp.nl


Hanskamp | Innovation for dairy farming
Xenonstraat 6
7031 HX Wehl
T + 31 (0)314 - 393 797
F + 31 (0)314 - 393 826
E info@hanskamp.nl
I www.hanskamp.com


HANSKAMP
Innovation for dairy farming

V1.1 1-2026
010-391-000

# Service-Info - 005-140-000

Erläuterung zur Einrichtung der drahtlosen Verbindung zwischen SpiderServer und SpiderClient

**FAQ**

- Das Set 005-140-000 darf nur zwischen SpiderServer und SpiderClient(s) verwendet werden. Dieses Produkt ist hierfür speziell konfiguriert.

- Der TP-Link CPE710 kann auch verwendet werden, um den SpiderServer drahtlos mit dem Heimnetzwerk (Internet) zu verbinden. **Hanskamp unterstützt dies nicht**. Für weitere Informationen wenden Sie sich bitte an Ihren lokalen IT-Spezialisten.

- Dieses 005-140-000-Set kann nicht als zusätzlicher WLAN-Punkt mit dem SpiderClient verwendet werden. Wenn Sie dies dennoch wünschen, bestellen Sie die Artikelnummer 005-135-000.



- **005-140-000 AP-Sender Set aus zwei (1× AP + 1× STA)**
- **005-140-100 STA-Sender (1 Stück zur Erweiterung)**
- **005-140-200 AP-Sender (1 Stück zur Erweiterung)**

Nicht erforderlich





005-142-000 PoE CAT5E



003-521-009 Wandhalter 1½" verzinktes Rohr

- **005-140-000 Teile (2×)**

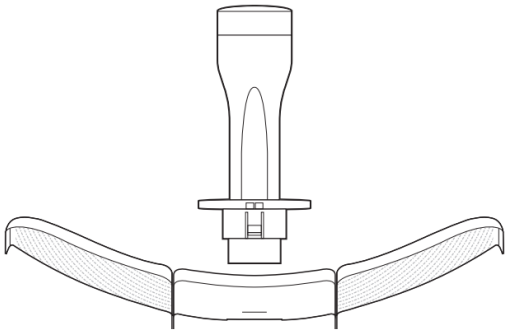

Reflektorblech-Montage

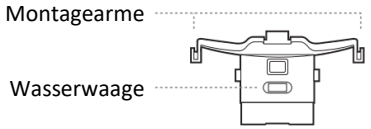


Rückabdeckung

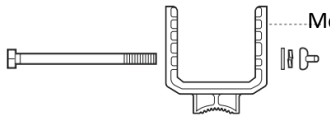





- **Anschlüsse Sender-Einheit**

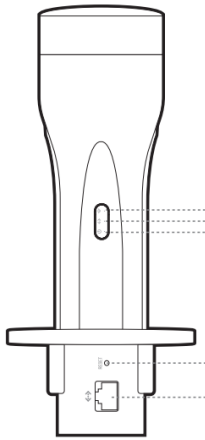

**An:** Die drahtlose Funktion ist eingeschaltet.

**An:** Der Spider ist mit dem Ethernet-Port verbunden, aber es liegt keine Aktivität vor.
**Blinkend:** Der Spider ist verbunden und es besteht Aktivität.

**An:** Der Sender hat Strom.

**RESET:**
Halten Sie diese Taste 5 Sekunden lang gedrückt, um den Sender auf die Werkseinstellungen zurückzusetzen.

**Ethernet:**
Verbinden Sie diesen Anschluss mit dem LAN-Port des Carrier-Boards oder mit der LAN-Anschlussbuchse der SpiderPCB.

Fragen? Kontaktieren Sie Ihren Händler oder **Hanskamp Service:**

0031 314 393 797

0031 618 486 642

service@hanskamp.nl

**Spezifikationen**

- 867 Mbps AC 5 GHz
- 23 dBi richtwirkend
- 2x2 MIMO-Antenna
- 15 kV ESD & 6 kV Blitzschutz
- IP65 wetterfest



Hanskamp | Innovation for dairy farming

Xenonstraat 6
7031 HX Wehl

T + 31 (0)314 - 393 797
F + 31 (0)314 - 393 826

E info@hanskamp.nl
I www.hanskamp.com

HANSKAMP
Innovation for dairy farming