ScaleUnit 005-190-000

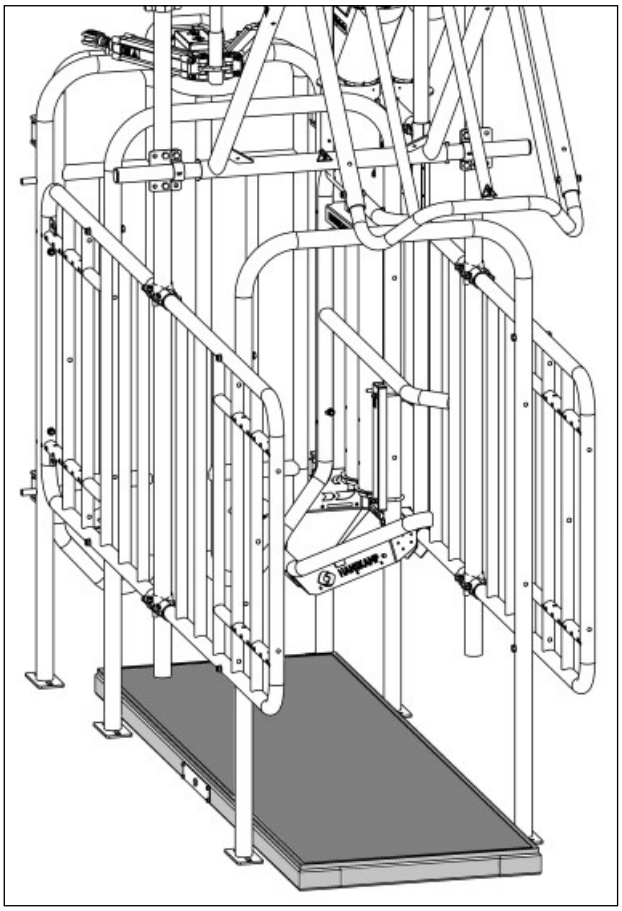

Module de pesée pour Spider
Weegvloerinrichting voor Spider
Weighing floor equipment for Spider
Wiegebodenausrüstung für Spider

Notice d'installation et d'utilisation **FR**

HANSKAMP
Innovation for dairy farming

Référence : 010-370-000

Date : Décembre 2025
Version 0.3 - Manuel d'utilisation original

Wehl,
Pays-Bas
www.hanskamp.fr

Tables des matières

Chapitre	Description	Page
	Tables des matières	**2**
	Préface	**3**
1.	**Spécifications techniques et limites d'utilisations**	**4**
1.1	Spécifications	4
2.	**Sécurité**	**5**
2.1	Dispositions réglementaires	5
3.	**Transport**	**6**
4.	**Montage, installation et mise en service**	**6**
4.1	Assemblage mécanique	6
4.2	Assemblage électrique	7
4.3	Paramétrage du logiciel	8
4.4	Mise en service	9
5.	**Fonctionnement**	**9**
5.1	Lecture du poids	9
5.2	Réinitialisation	10
6.	**Maintenance**	**10**
6.1	Maintenance préventive	10
6.2	Pièces de rechange	10
6.3	FAQ	11
6.4	Version Notices	11
6.5	Plan d'encombrement	12
6.6	Pièces	12

Préface

Ce mode d'emploi a été rédigé à l'intention de toutes les personnes chargées de travailler sur ou avec le module de pesage. Avant de travailler avec ou sur le module de pesage, veuillez lire ce mode d'emploi.
Le mode d'emploi contient des instructions/informations importantes pour utiliser le plateau de pesage de manière sûre, compétente et économique. Cette notice doit toujours être disponible sur le lieu d'utilisation du module de pesée.

Le mode d'emploi doit être complété par les dispositions réglementaires nationales en vigueur en matière de prévention des accidents et de protection de l'environnement.

Coordonnées du fournisseur, si elles ne sont pas fournies directement par Hanskamp AgroTech BV.

Nom		Tampon du fournisseur
Adresse		
Numéro de téléphone		
Adresse e-mail		

Hanskamp AgroTech BV garantit le bon fonctionnement du module de pesée pendant 12 mois après la livraison, mais ne peut être tenue responsable des dommages indirects causés aux bâtiments, aux machines et aux environs par le module de pesée ou par toute autre cause.
Hanskamp AgroTech BV s'efforce continuellement d'améliorer ses produits et services. C'est pourquoi nous nous réservons le droit de modifier les spécifications indiquées dans ce mode d'emploi à tout moment et sans préavis.
Le module de pesée est livré selon les conditions générales de livraison de Hanskamp AgroTech BV et est disponible sur www.hanskamp.fr. Hanskamp AgroTech BV ne peut être tenue responsable de tout dommage ou dommage indirect résultant d'une erreur de manipulation, d'un manque d'entretien spécialisé et de toute autre utilisation que celle décrite dans ce mode d'emploi.

La responsabilité de Hanskamp AgroTech BV est également caduque dès que vous ou un tiers effectuez des adaptations ou des extensions du module de pesée sans autorisation écrite préalable. Le module de pesée est uniquement adapté aux conditions de processus et d'environnement indiquées dans le chapitre « Spécificités techniques et limites d'utilisations » de ce mode d'emploi. Toute autre utilisation n'est pas autorisée par Hanskamp AgroTech BV et pourrait mettre en danger l'opérateur et/ou son entourage.

Limites de garantie
La garantie exclus les frais et dépenses résultant de :
- L'utilisation de l'appareil çà des fins autres que celles prévues, en désaccord avec les spécifications du manuel d'installation et d'utilisation ;
- Les conséquences de toute intervention d'ingénieurs autres que les ingénieurs reconnus et agréés par Hanskamp pour l'exécution de travaux d'entretien, de maintenance et autres travaux techniques ;
- D'incidents comme le gel, la glace, le feu, l'inondation ou toute autre forme de charge hydraulique extrême et la foudre ;
- De défaillances du système électrique ou de la mise à la terre ;
- De l'endommagement du système électrique dû à des rongeurs, etc.

La garantie ne s'applique pas aux dommages indirects qui n'ont pas un lien immédiat avec la machine en tant que telle. Tous les systèmes ont été testés. Cependant, en cas de défauts, Hanskamp ne pourra être tenu responsable des dommages consécutifs.

1. Spécifications techniques et limites d'utilisations

Le module de pesée ScaleUnit de Hanskamp est une option au système Spider pour une pesée et un enregistrement précis des animaux. Le module de pesée peut être connecté au système Spider par un câble réseau. Le ScaleUnit est uniquement destiné à être utilisé dans un environnement professionnel industriel ou agricole.

Le ScaleUnit ne peut être utilisé que dans les limites des spécificités techniques et des limites d'utilisations indiquées dans la commande, dans le plan de montage et dans ce mode d'emploi. Si ce ScaleUnit est utilisé en dehors de ces spécifications, Hanskamp AgroTech BV ne peut plus être tenue responsable de ce module de pesée.

Le ScaleUnit est uniquement destiné à servir de plateau de pesage et à être branché au système Spider de Hanskamp.

Ne pas utiliser le ScaleUnit à d'autres fins que celles pour lesquelles Hanskamp AgroTech BV l'a créé. Cela pourrait entraîner des dommages et des dangers pour l'opérateur et son entourage.

1.1 Spécifications 005-190-000 ScaleUnit	
Alimentation électrique du ScaleUnit	Entrée : 12-24 VDC (marron = + I blanc = -) Sortie : signal de données Ethernet Convient au système Spider de Hanskamp.
Limites de stockage, de transport et d'utilisation	0 … 40 °C HR sans condensation
Codage IP	IP67
Câble	Équipé en standard d'un câble de 10 m (6 x 0,25 mm^2). Le câble peut être raccourci.
Matériaux	Cadre galvanisé avec couche supérieure en caoutchouc.
Dimensions au sol	2204 mm x 706 mm x 116 mm
Poids au sol	± 75 kg
Plage de pesée	1 kg jusqu'à 1.000 kg

Les autocollants présents sur le ScaleUnit ne doivent pas être supprimés.

2. Sécurité

Le plateau de pesage a été construit selon les dernières technologies et les règles de sécurité reconnues. Néanmoins, son utilisation pourrait entraîner un danger pour la vie et l'intégrité physique de l'utilisateur ou de tiers. Son utilisation pourrait également causer des dommages au module de pesée ou à d'autres marchandises.

2.1 Dispositions réglementaires

1. L'utilisation et la maintenance du ScaleUnit doivent être effectuées par du personnel qualifié en tenant compte des avertissements figurant sur le module de pesée et du mode d'emploi. Tenir les enfants et les autres personnes (non autorisées) à l'écart pendant l'utilisation du ScaleUnit.
2. Le ScaleUnit est uniquement adapté aux conditions de processus et d'environnement indiquées dans le chapitre « Spécificités techniques et limites d'utilisations » de ce mode d'emploi. Toute autre utilisation n'est pas autorisée par Hanskamp AgroTech BV et pourrait mettre en danger l'opérateur et/ou son entourage.
3. Il est interdit de modifier le ScaleUnit sans l'autorisation écrite préalable de Hanskamp AgroTech BV.
4. Seul un électricien qualifié peut installer l'alimentation électrique du module de pesée. Lors de l'installation, veiller à ce que les animaux ne puissent pas s'approcher du câblage. Vérifier que la mise à la terre du système électrique et de tous les composants du module de pesée sont conformes aux règles et dispositions réglementaires locales.
5. Le ScaleUnit doit être installé de manière à laisser un espace de service suffisant pour un fonctionnement sûr et/ou pour effectuer la maintenance et/ou les inspections.
6. Maintenir l'environnement de travail propre et bien éclairé. Un environnement de travail désordonné ou non éclairé peut entraîner des accidents.
7. Garder les mains, les cheveux, les vêtements amples et/ou les bijoux à l'écart des parties mobiles du produit contrôlé par le ScaleUnit.
8. Tant que le ScaleUnit est sous tension, aucune connexion ou dispositif de sécurité ne peut être retiré. N'utiliser le ScaleUnit que si tous les dispositifs de protection et les équipements de sécurité sont présents et prêts à fonctionner.
9. Ne jamais déplacer le ScaleUnit si le plateau est encore sous tension.
10. Les délais légaux ou les délais indiqués dans les instructions d'utilisation pour les contrôles et l'entretien périodiques doivent être respectés.
11. Toujours confier l'entretien et la réparation de l'unité de pesage à un personnel qualifié et compétent, et utiliser uniquement des pièces de rechange d'origine.
12. Remplacer immédiatement les câbles électriques, les gaines de câbles, les interrupteurs et les composants s'ils sont endommagés.
13. Outre les instructions d'utilisation, il convient de respecter les dispositions légales et autres réglementations contraignantes généralement applicables en matière de prévention des accidents et de protection de l'environnement. Cela comprend également, par exemple, les dispositions relatives à la manipulation des équipements de protection individuelle.
14. Informer le personnel d'exploitation avant d'effectuer des travaux de maintenance. Débrancher l'alimentation électrique avant de nettoyer, d'examiner ou d'entretenir le ScaleUnit.
15. Si le ScaleUnit est endommagé ou ne fonctionne plus de la manière prescrite, le travail doit immédiatement être arrêté. Reprendre seulement après avoir réparé ou remplacé le module de pesée et l'avoir vérifié. Consulter votre fournisseur si le ScaleUnit ne fonctionne pas correctement.
16. Le ScaleUnit et/ou les pièces devront être éliminés conformément aux lois et réglementations locales.

3. Transport

Suivre toutes les dispositions réglementaires de ce mode d'emploi, en particulier la section sur la sécurité.

Signaler tout dommage pendant ou immédiatement après la livraison au transporteur et à Hanskamp. Prendre toutes les mesures nécessaires pour éviter d'autres dommages.

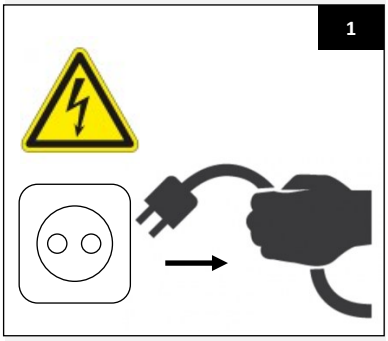

4. Montage, installation et mise en service

Suivre toutes les dispositions réglementaires de ce mode d'emploi, en particulier la section sur la sécurité.

4.1 Assemblage mécanique

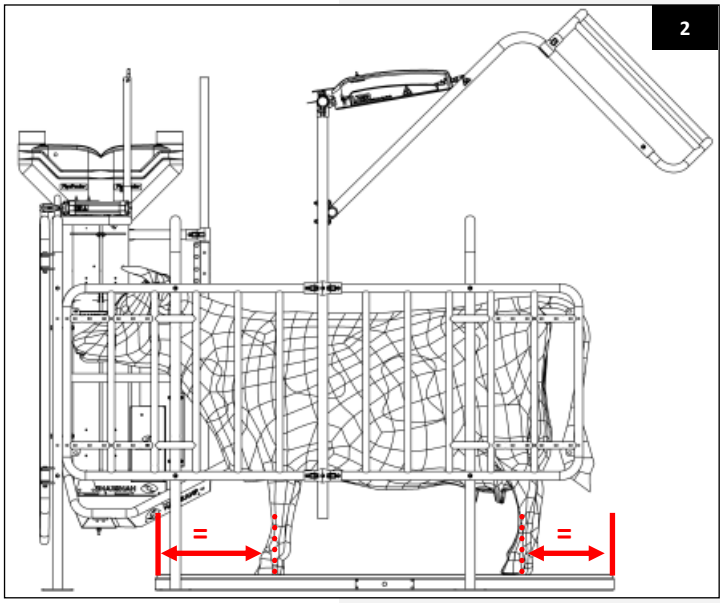

Installer le ScaleUnit de manière à laisser un espace de service suffisant pour un fonctionnement sûr et/ou pour effectuer le nettoyage, l'entretien et/ou les inspections.

Des exemples d'assemblage peuvent être trouvés sur www.hanskamp.fr.

1. Mettre le Spider complètement hors tension (fig. 1).
2. Placer le plateau de pesage entre les pieds de la station de DAC.
   Évaluer d'abord attentivement l'endroit où se trouve la vache et placez le plateau de pesage au milieu de celle-ci (fig. 2).
3. Réglez les 4 pieds du plateau de pesage de manière à ce que le plateau soit à niveau dans le sens de la longueur et de la largeur (fig. 3).
4. Installer le câble proprement, hors de portée de la vache. Amener le câble jusqu'au boîtier du Spider. Pour ce faire, retirer le connecteur du câble (fig. 4).

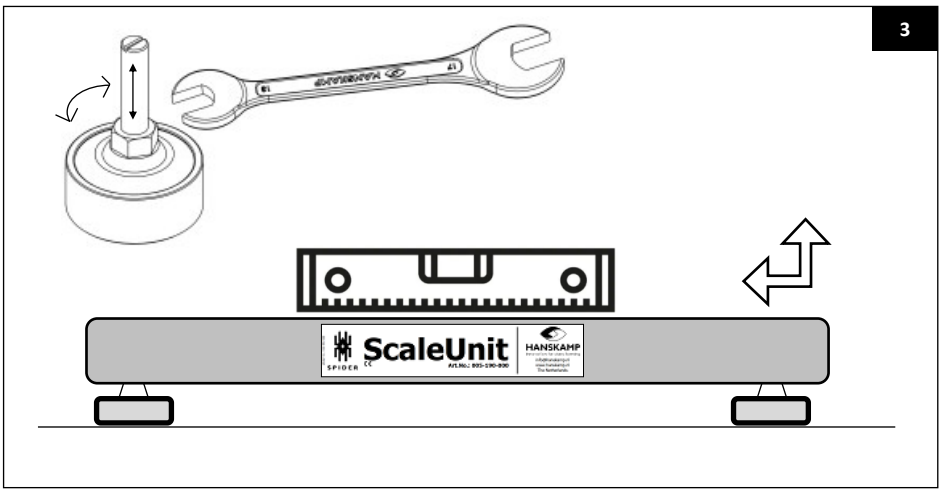

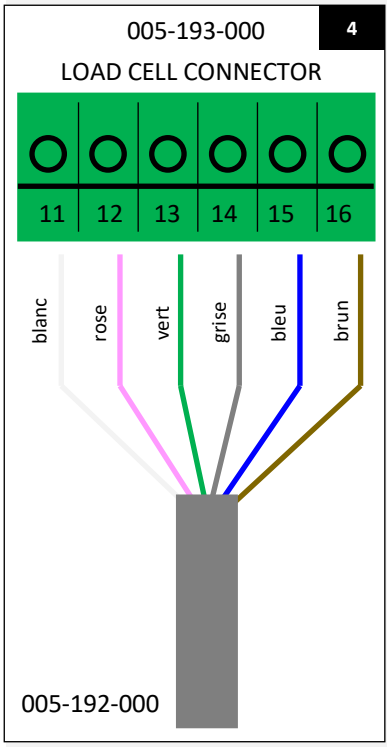

4.2 Assemblage électrique

Seul un électricien qualifié peut installer l'alimentation électrique du module de pesée.

Lors de l'installation, veiller à ce que les animaux ne puissent pas s'approcher du câblage.

Vérifier que la mise à la terre du système électrique et tous les composants du plateau de pesage sont conformes aux règles et dispositions réglementaires locales.

1. Placer le transmetteur de poids et l'interface Ethernet dans le boîtier du Spider (1, fig. 5).
2. Connecter le câble au connecteur du plateau de pesage à l'entrée à 6 voies qui est encore libre (LOAD CELL) (fig. 4) du transmetteur de poids (2, fig. 6).
3. Connecter les câbles d'alimentation à l'aide des pinces à souder (3, fig. 6).
4. Insérer le câble UTP-Cat5e de l'interface Ethernet dans l'une des prises LAN libres du CarrierBoard (4, fig. 6).
5. Raccordez également l'alimentation électrique du transmetteur de poids à l'aide des bornes à souder (5, fig. 6). De plus, connectez l'interface Ethernet à l'aide du convertisseur DC.
6. Remettre le Spider sous tension afin que tout le système démarre (6, fig. 7).

5

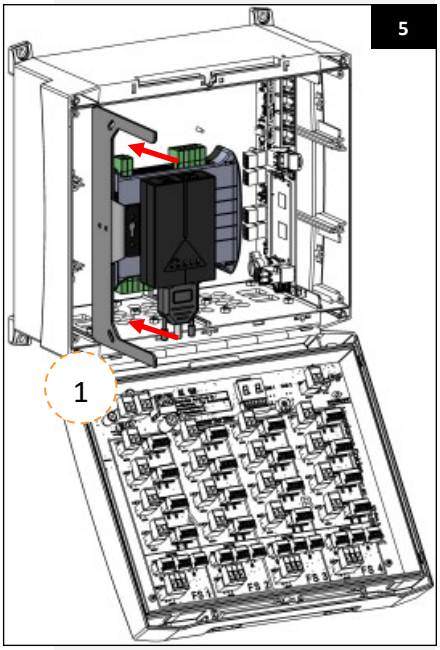

6

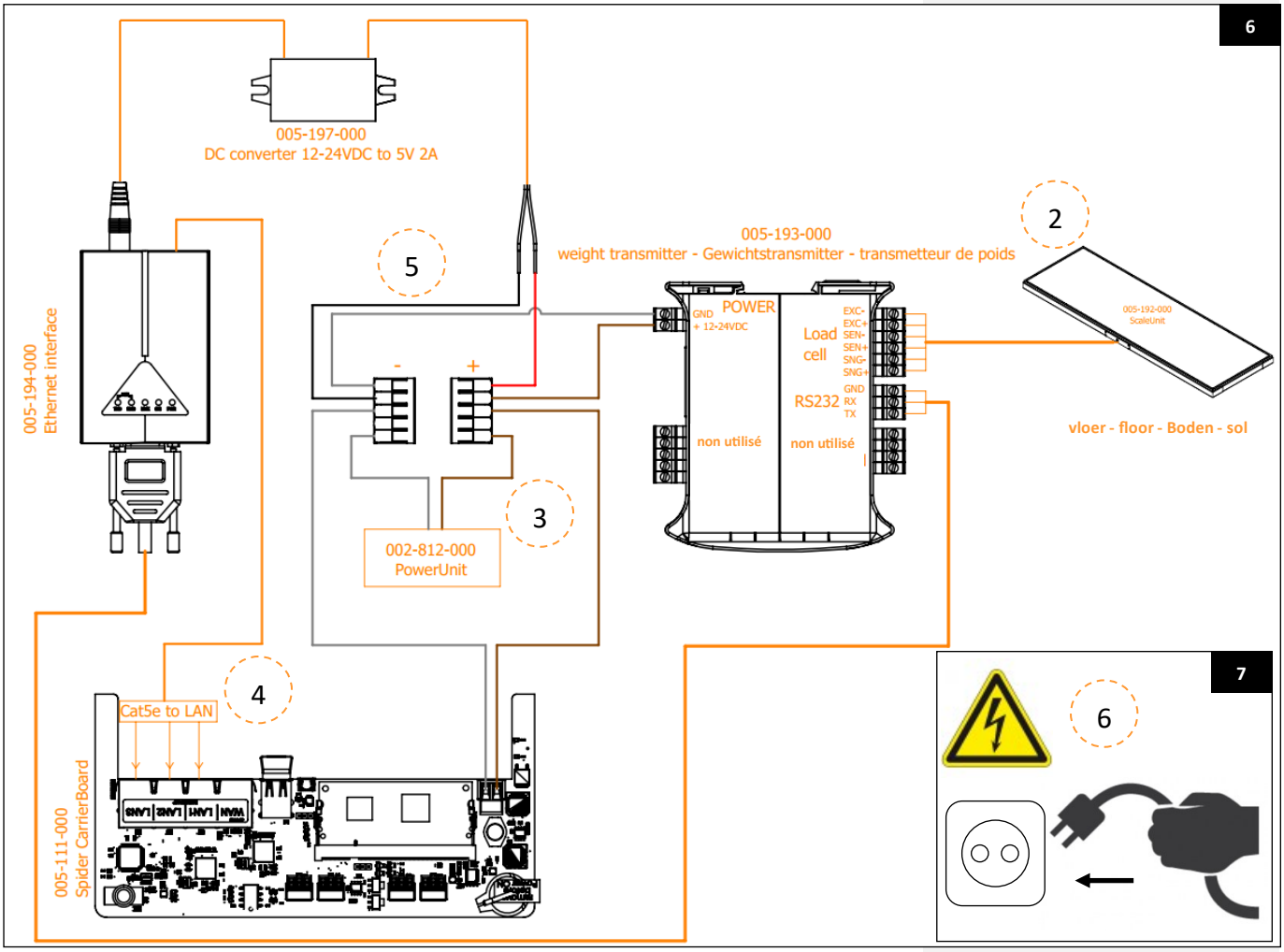

7

4.3 Paramétrage du logiciel

1. Accéder au logiciel Spider.
2. Aller dans « Maintenance » et se connecter en tant qu'« Administrateur » (1).
3. Aller par le biais du menu « Paramètres » (2) sur « Configuration PCB » (3) puis sélectionnez l'onglet « Scale » (« Unité de pesage ») (4).
4. Choisir « Ajouter » (5) et une fenêtre pop-up s'ouvrira.
5. Sélectionner « Recherche d'unités de pesage » (6), puis un bouton déroulant devient visible (7).
6. Choisir l'adresse (MAC) qui correspond à celle figurant sur l'autocollant de l'émetteur de pesage et/ou de l'interface Ethernet.
7. Sélectionner « Enregistrer » (« Sauvegarder ») (8).
8. Le plateau de pesage doit maintenant être connecté à la station d'alimentation correspondante. Pour ce faire, aller dans l'onglet « SpiderPCB » (9, fig. 10) de la page « Configuration PCB ».
9. Cliquer sur la ligne du SpiderPCB correspondant. Une fenêtre pop-up s'ouvre.
10. Sélectionner la station d'alimentation où se trouve le ScaleUnit et choisissez l'adresse (MAC) correcte (10) sous « ScaleUnit ». Sélectionner ensuite « Enregistrer » (« Sauvegarder ») (11). Effectuer ces étapes pour chaque module de pesée.
11. Redémarrer le système Spider complet en débranchant l'alimentation électrique pendant 10 secondes (fig. 13).
12. Le ScaleUnit est maintenant prêt à être utilisé.

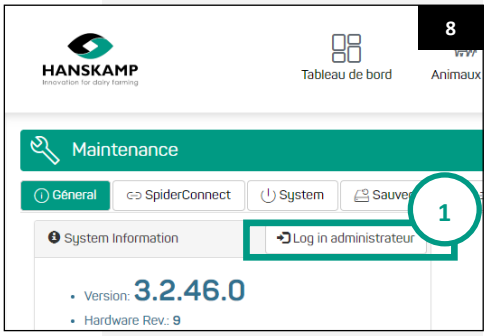

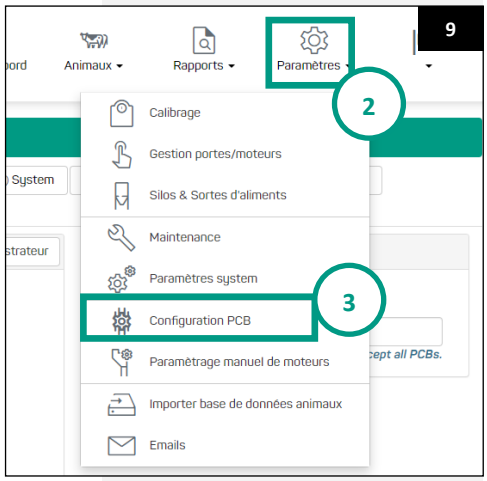

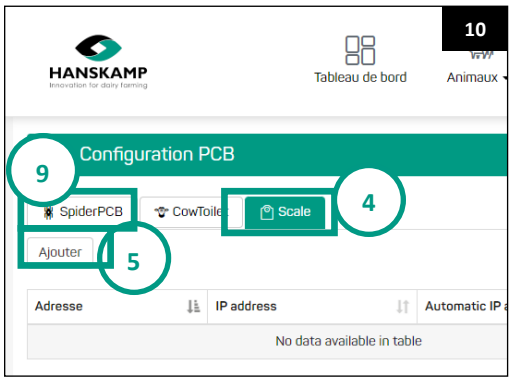

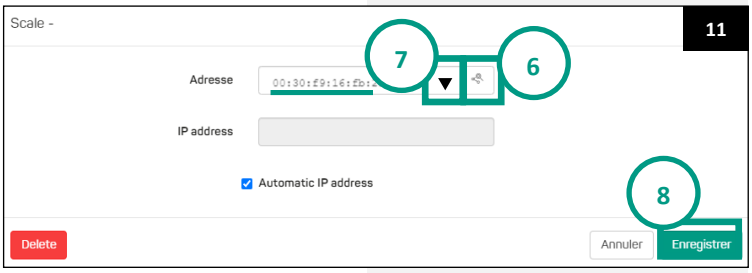

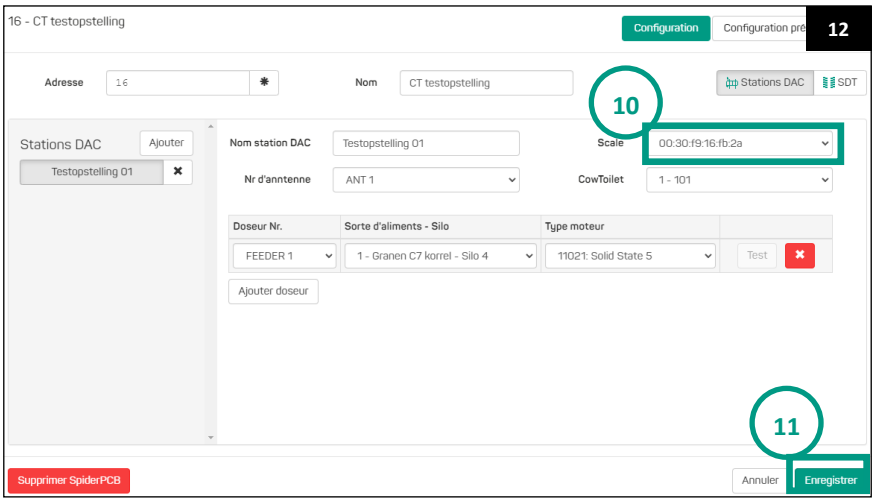

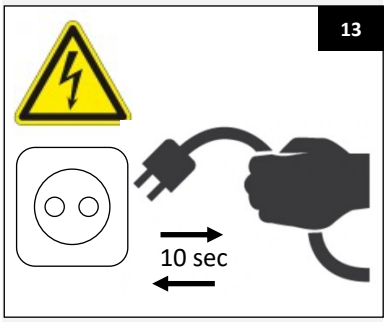

4.4 Mise en service

Avant d'utiliser le ScaleUnit pour la première fois, il doit être réglé sur 0 kg. Le poids actuel peut être lu en temps réel en allant dans « Rapports » (« Aperçus ») -> « Scale » (« Unité de pesage »). Si le sol est propre et qu'aucun animal ne s'y trouve, mais qu'un poids est affiché, il peut être remis manuellement à 0 (fig. 15).

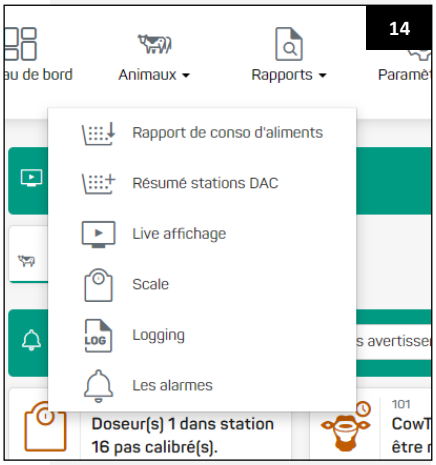

5. Fonctionnement

Suivre toutes les dispositions réglementaires de ce mode d'emploi, en particulier la section sur la sécurité.

Si le ScaleUnit est endommagé ou ne fonctionne plus de la manière prescrite, le travail doit immédiatement être arrêté. Reprendre seulement après avoir réparé ou remplacé le module de pesée et l'avoir vérifié. Consulter votre fournisseur si la machine ne fonctionne pas correctement.

5.1 Lecture du poids



Le poids pesé par vache est affiché à différents endroits dans le programme Spider ;

1. Dans « Animaux » -> « Carte de l'animal » (« Carte des animaux ») : La colonne la plus à droite indique le dernier poids pesé par animal. Cette colonne peut également être classée par ordre croissant ou décroissant en cliquant sur l'en-tête du tableau (fig. 16).
2. Sur la « Carte de l'animal » dans le champ « Weight » (« Poids »), le dernier poids de cet animal spécifique est affiché (fig. 17).
3. Le graphique « Consommation d'aliments » montre la progression de cet animal, en particulier au cours des 14 derniers jours (fig. 18).
4. Le graphique « Détails visites » montre le poids pesé par jour et par heure de cet animal en particulier (fig. 19).

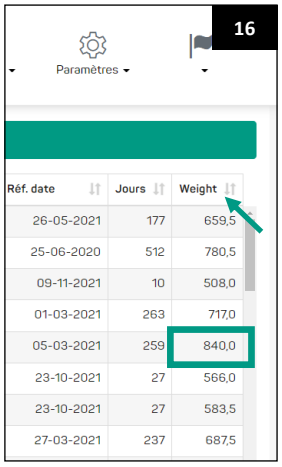

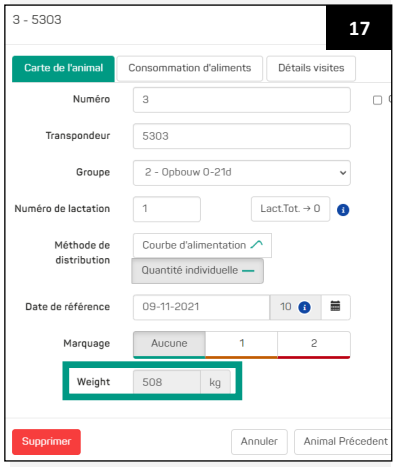

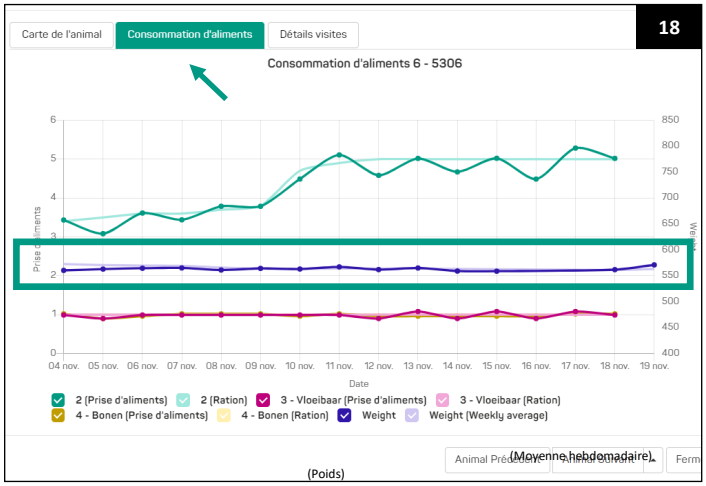



5.2 Réinitialisation

Mettre le module de pesée et le Spider hors tension pour les réinitialisations.
Les valeurs/paramètres enregistrés restent enregistrés.

6. Maintenance

Suivre toutes les dispositions réglementaires de ce mode d'emploi, en particulier la section sur la sécurité.

La maintenance doit être effectuée par du personnel qualifié en respectant les avertissements éventuels sur le plateau de pesage et les instructions d'utilisation.

6.1 Maintenance préventive

Les instructions de maintenance suivantes sont basées sur une utilisation normale. En cas d'utilisation intensive ou de fonctionnement dans des conditions extrêmes, la maintenance doit être effectuée à des intervalles plus courts.

Article	1 fois par...	Remarques
ScaleUnit	Jour	Vérifiez si le sol est propre et exempt de fumier ou de paille (litière), par exemple. Malgré l'étalonnage automatique des cellules de pesage, des éléments résiduels sur le sol pourraient influencer un pesage.
ScaleUnit	Jour	Après avoir démarré le système, vérifiez l'absence de bruits inhabituels.
Pictogrammes d'avertissement	Semaine	Vérifiez la lisibilité et remplacez-la si nécessaire.
Autocollants d'avertissement et de numéro de type	Semaine	Vérifiez la lisibilité et remplacez-la si nécessaire.
Installation électrique	Mois	Vérifier qu'il n'y a pas de dommages. Remplacer immédiatement les câbles électriques, les gaines de câbles, les interrupteurs et les composants s'ils sont endommagés. Seul un électricien qualifié peut installer l'alimentation électrique du plateau de pesage. Lors de l'installation, veiller à ce que les animaux ne puissent pas s'approcher du câblage. Vérifier que la mise à la terre du système électrique et tous les composants du plateau de pesage sont conformes aux règles et dispositions réglementaires locales.

6.2 Pièces de rechange

Seuls les pièces et accessoires originaux de Hanskamp AgroTech BV peuvent être utilisés sur le plateau de pesage.

6.3 FAQ

Problème/question récurrente	Cause possible	Solution/réponse
Le ScaleUnit est branché, mais n'affiche et n'enregistre aucun poids.	Problème de communication.	Mettre le plateau de pesage et le système Spider hors tension et le brancher à nouveau.
Un animal est sur la balance, mais rien n'est enregistré (le poids est bien lisible).	La vache n'est pas reconnue.	L'enregistrement ne devient actif que lorsqu'un transpondeur est reconnu.

6.4 Version Notices

Aperçu des changements inclus dans cette notice d'installation et d'utilisation :

N°	Date de publication	Chapitre(s)	Commentaires
0.1	12/2021	Tous	Première édition
0.2	11/2024	Pages 7 + 12	Page 7 : Image remplacée et plan de texte étape par étape partiellement ajusté. Page 12 : L'image a été remplacée et la description du câble convertisseur ajoutée au 005-197-000 dans le tableau des numéros d'article.
0.3	12/2025	Pages 1 + 13	Page 1 Changement de nom de lieu. Page 13 Changement d'adresse Hanskamp.

Droits d'auteur et clause de non-responsabilité
Les informations contenues dans la présente publication sont fournies uniquement à titre indicatif et ne constituent pas une offre de vente. Les produits proposés peuvent ne pas correspondre aux figures et photos. Aucune partie de cette publication ne peut être reproduite ou rendue publique sans autorisation écrite et préalable de Hanskamp AgroTech BV. Bien que la présente publication ait été élaborée avec le plus grand soin, Hanskamp AgroTech BV décline toute responsabilité pour les dommages pouvant résulter d'erreurs ou d'oublis dans la présente publication. La version néerlandaise de la présente notice d'installation et d'utilisation est la version originale. Les traductions dans les autres langues utilisent la version néerlandaise comme texte source. Hanskamp AgroTech BV décline toute responsabilité en cas d'écarts entre les différentes versions. En cas de doute concernant le contenu et l'exactitude d'une traduction de la notice d'installation et d'utilisation, la version néerlandaise de cette notice fait autorité.

6.5 Plan d'encombrement

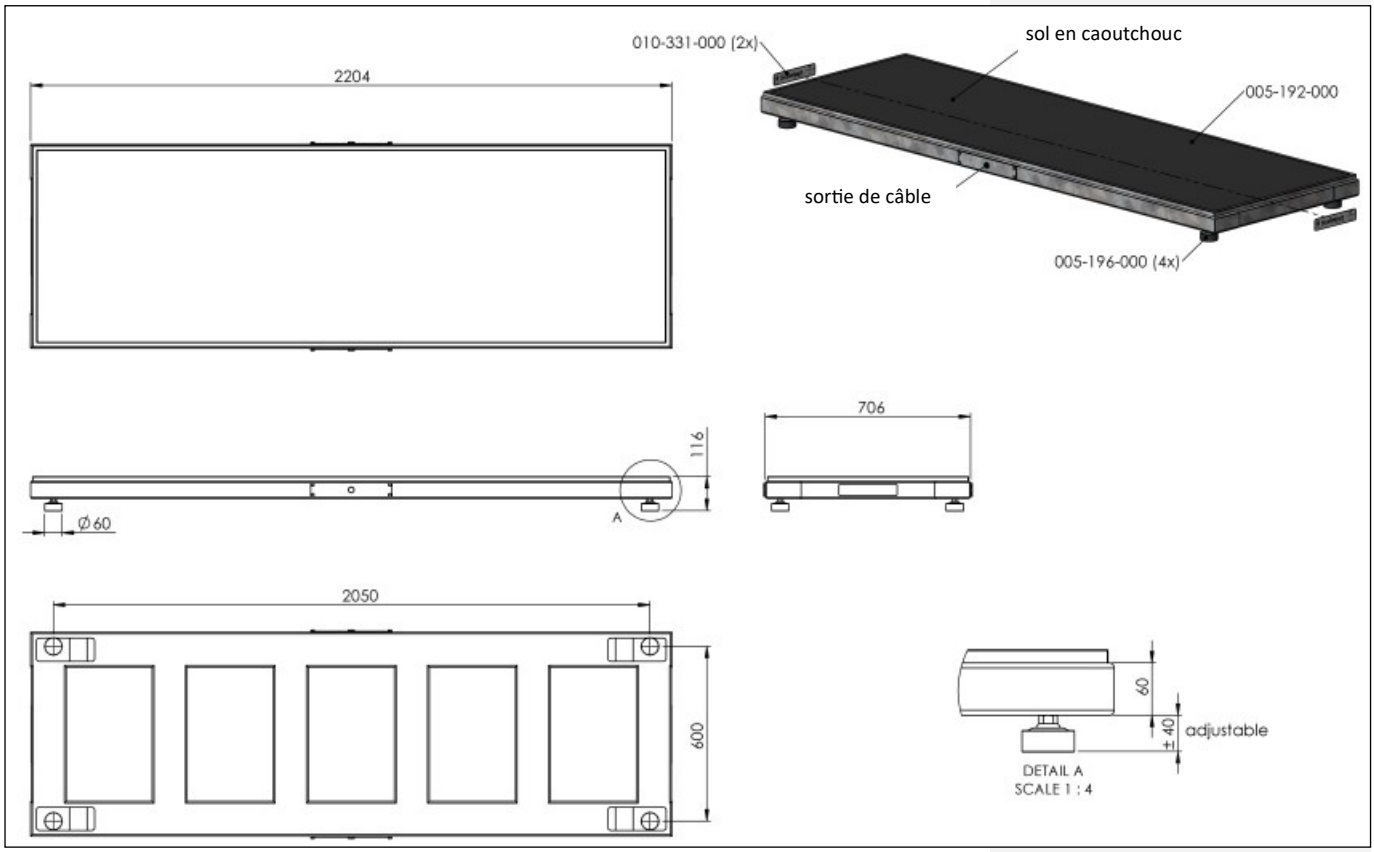

6.6 Pièces

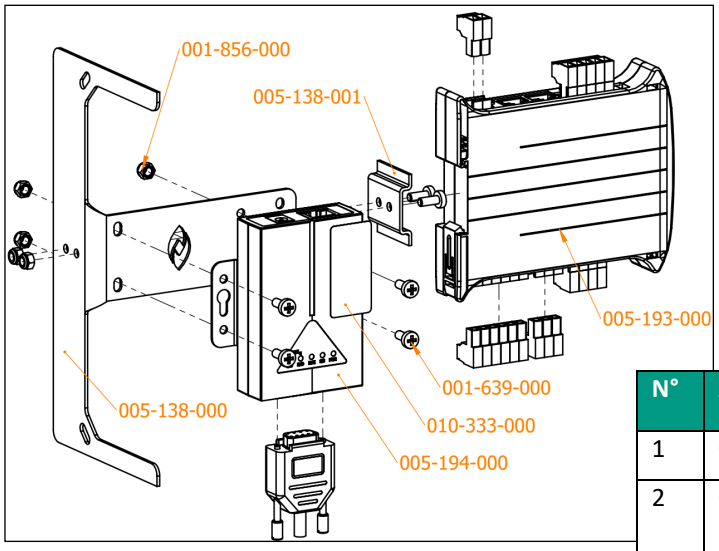

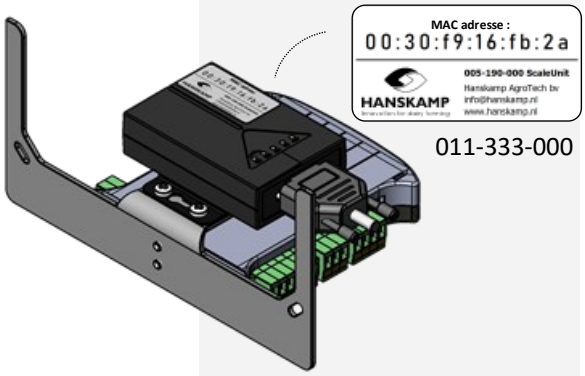

011-333-000



N°	Art. n°	Description	Qté
1	005-190-000	ScaleUnit complet	1
2	005-192-000	Sol avec surface en caoutchouc 700 x 2200 mm	1
3	005-193-000	Transmetteur de poids	1
4	005-194-000	Interface Ethernet	1
5	005-195-000	Cellule de charge (Loadcell) en acier inoxydable	4
6	005-196-000	Pied réglable en acier inoxydable avec rotule sphérique	4
7	005-197-000	Câble convertisseur ScaleUnit 24VDC -> 5VDC pour alimentation interface Ethernet, 1 m	1

Hanskamp AgroTech BV
Xenonstraat 6
7031 HX Wehl
The Netherlands
Tel : +31 (0)314 - 393 797
www.hanskamp.com

Hanskamp département de France
85 A Grande Rue
69780 TOUSSIEU
FRANCE
Tel : +33 (0)4 72 48 29 86
info@hanskamp.fr
www.hanskamp.fr

Suivez nous sur :