MultiFrame

Equipement pour salle de traite

075-000-000

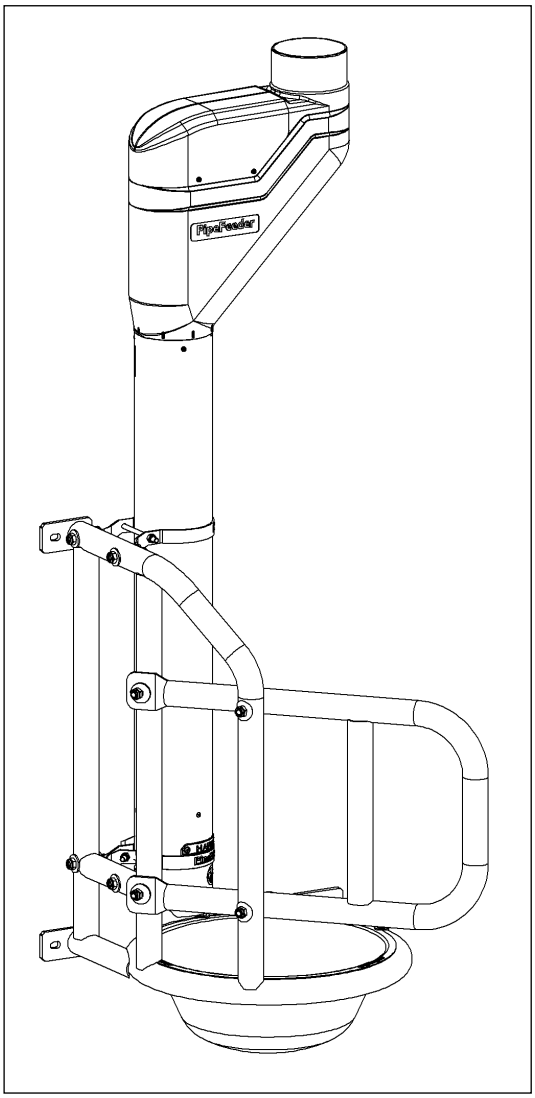

Instructions d’installation et d’utilisation **FR**

Numéro d’article : 010-243-000

Date : Février 2026
Version 2.4 - Traduit du manuel d’instructions d’origine

HANSKAMP
Innovation for dairy farming

Wehl,
Pays-Bas
www.hanskamp.fr

Installation du MultiFrame

1. Repérez l'endroit où le MultiFrame doit être fixé. La distance entre les MultiFrames varie selon le type de salle de traite. Reportez-vous au plan de la salle de traite pour relever les mesures précises entre les emplacements (fig. 3).
2. Une fois les mesures déterminées, percez les trous en respectant les dimensions indiquées sur l'illustration ci-contre.
3. Le MultiFrame est conçu pour accueillir une auge. Fixez maintenant le MultiFrame au mur. Le matériel de fixation n'est pas fourni.

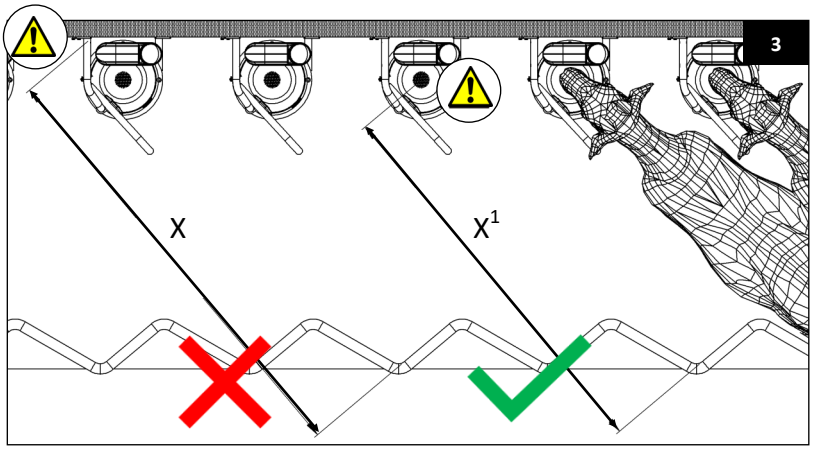

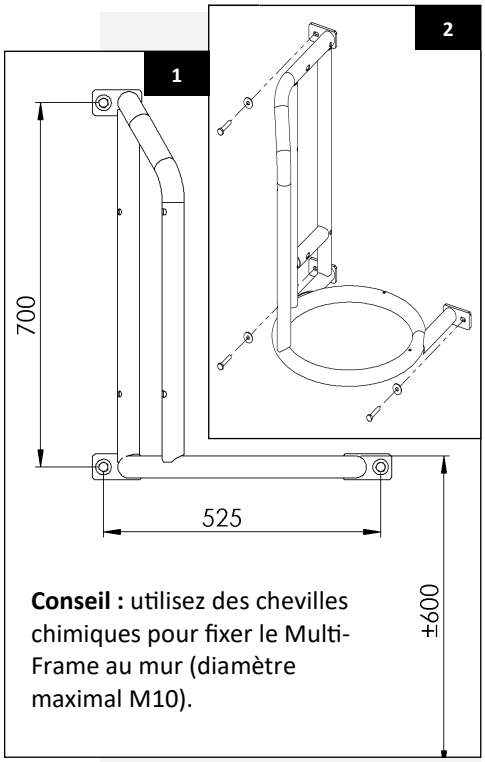

Conseil : utilisez des chevilles chimiques pour fixer le MultiFrame au mur (diamètre maximal M10).

X^1 = dépend de la taille de la vache. Mesurez cette distance (total ± 2000 mm – ± 2400 mm).

= 2400 mm = 2000 mm

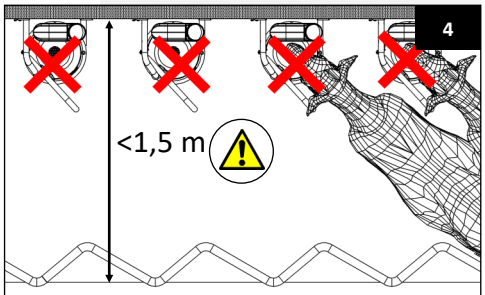

MultiFrame ne convient pas pour les postes d'une largeur inférieure à 1,5 m.

Installation de l'auge

1. Installez l'auge dans le support MultiFrame. Vous pourrez la placer facilement en la glissant de côté sous les deux tubes verticaux soudés à l'anneau. Une fois les rebords de l'auge sous les tubes verticaux, posez l'auge sur l'anneau métallique. Un côté de l'auge est ainsi correctement placé.
2. Fixez maintenant l'autre côté de l'auge avec les fixations fournies, comme indiqué dans la figure 5.

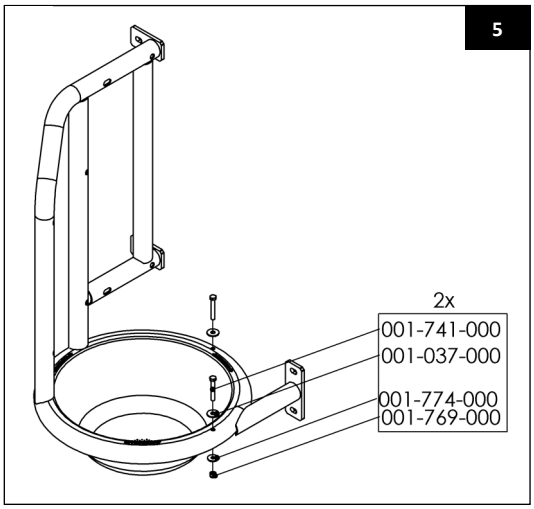

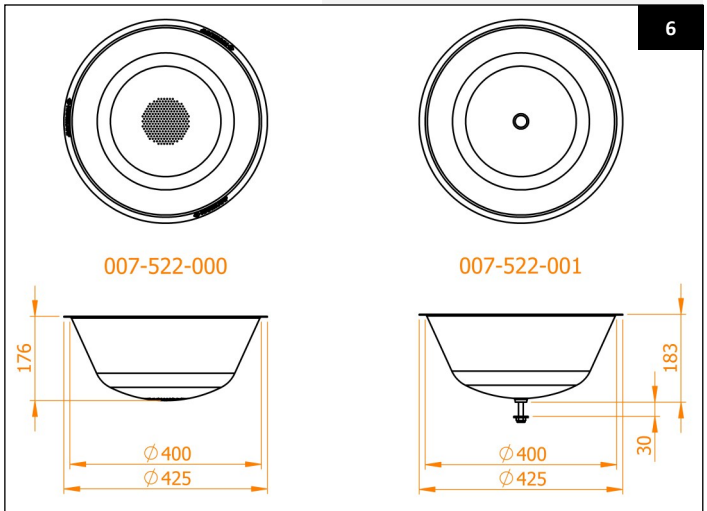

Deux types d'auges sont disponibles :
L'auge perforée (art. n° 007-522-000) et l'auge traditionnelle avec bouchon (art. n° 007-522-001).

Installation du PipeFeeder

1. Montez le PipeFeeder sur le MultiFrame à l'aide du matériel de fixation fourni, comme indiqué sur la figure 7.
2. Assurez-vous que l'extrémité inférieure du PipeFeeder soit alignée avec le bord supérieur de l'auge.
3. Pour que le concentré tombe correctement dans l'auge, il est recommandé de tourner le PipeFeeder de 45° afin que la partie de distribution se trouve au-dessus de l'auge.

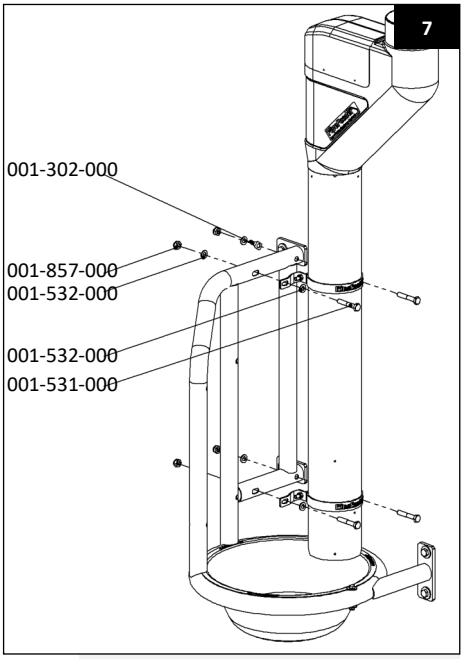

Attention : si le tube en acier inoxydable du PipeFeeder est tourné par rapport à la partie en plastique, le PipeFeeder doit être réajusté afin de maintenir sa fonction anti-gaspillage. Pour le réglage, consultez le manuel 001-847-000.

Si le PipeFeeder ne peut pas être fixé au MultiFrame en raison d'une poutre ou d'une structure gênante, il peut également être monté directement au mur.
La distance entre le mur et le PipeFeeder doit rester identique à celle utilisée pour le montage sur le MultiFrame, afin que tous les PipeFeeders soient alignés et que la salle de traite conserve un aspect ordonné et esthétique.

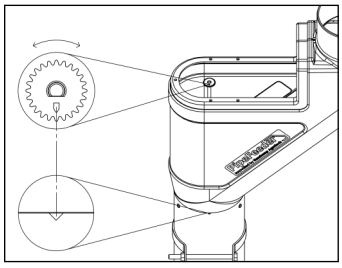

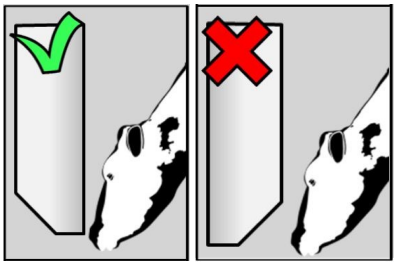

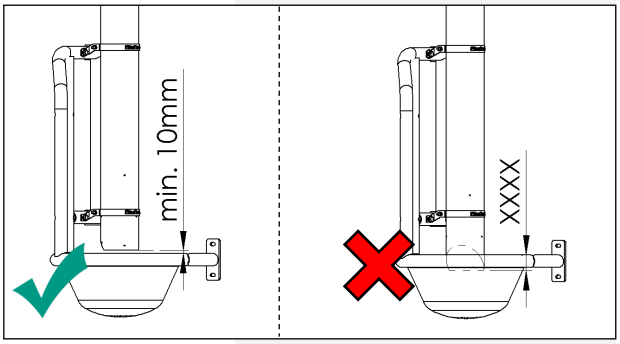

Les positions du MultiFrame selon les degrés

Le MultiFrame pour postes à 30° correspond au cadre complet tel que décrit ci-dessus. Ce cadre est livré sans barrière latérale. Pour les salles de traite en épi à 40°, 50° et 60°, il est possible d'équiper le cadre d'une barrière intermédiaire courte (art. n° 007-504-000). Pour les salles de traite en épi à 70° et 80°, le MultiFrame peut être équipé d'une barrière intermédiaire longue (art. n° 007-505-000).

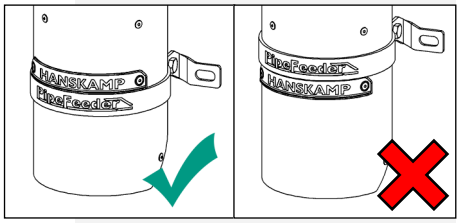

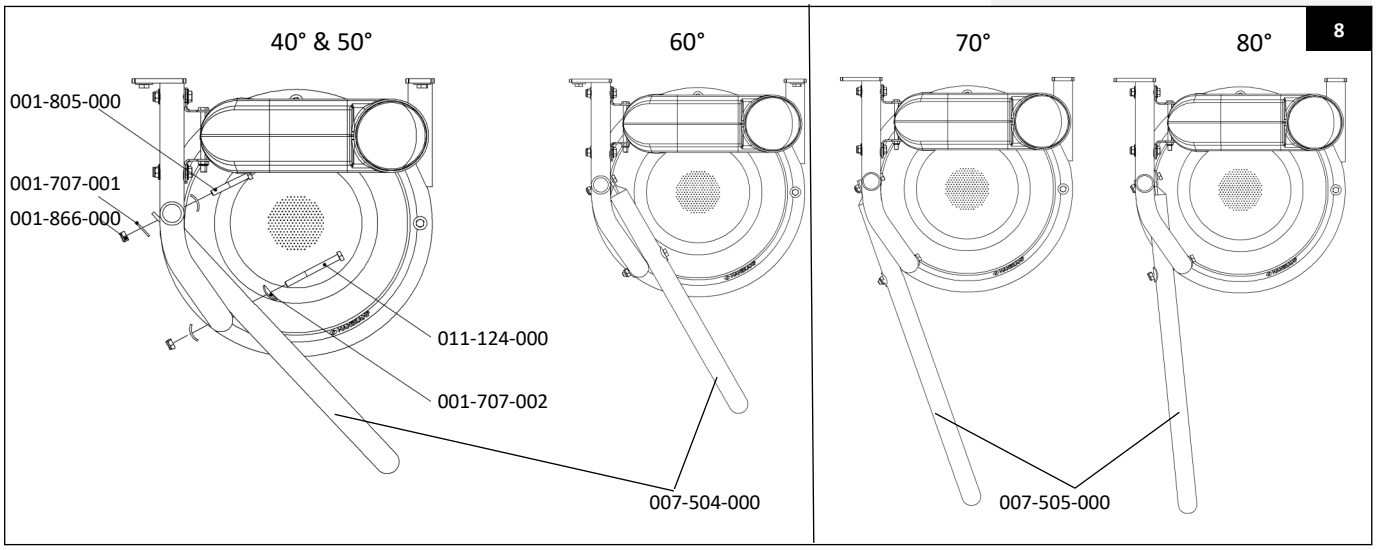

Annexe : Droite / Gauche

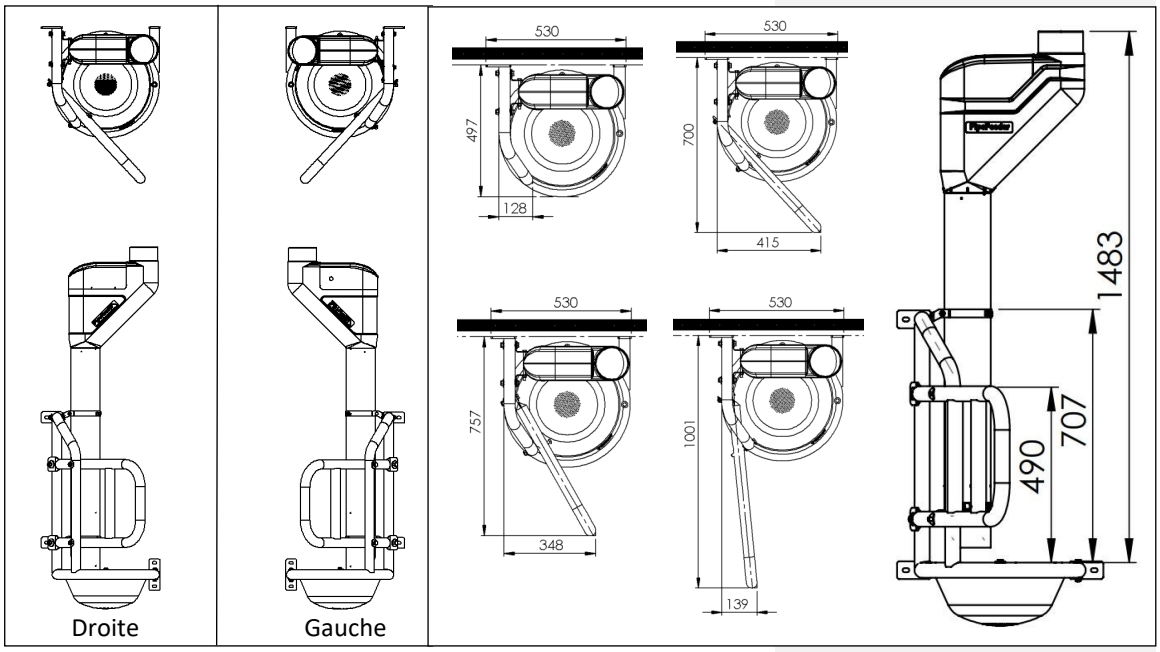

Mise à la terre du MultiFrame

La mise à la terre est recommandée pour tous les MultiFrames. Une cosse de câble tubulaire (art. n° 001-302-000) est incluse pour mettre à la terre le MultiFrame. Elle peut être montée entre n'importe quel boulon et écrou.

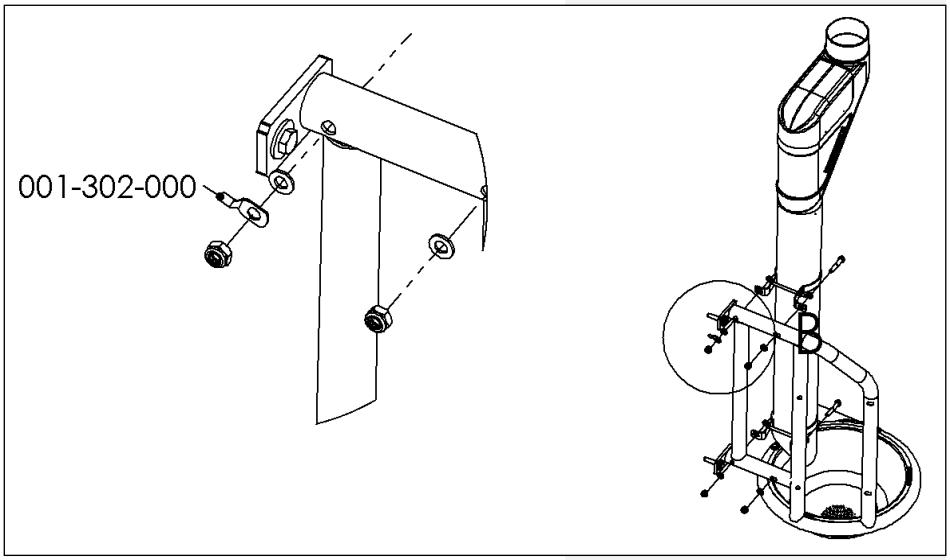

Entretien du MultiFrame

Nettoyez régulièrement l'auge, en veillant à ce qu'elle reste propre. Après le nettoyage, laissez l'eau s'écouler de l'auge.

Montage du support de lecteur/antenne (identification individuelle)

Plusieurs supports d'antenne peuvent être installés sur le MultiFrame. Le support d'antenne art. n° 007-524-000 convient aux antennes DeLaval, tandis que le support art. n° 007-525-000 est adapté aux antennes Hanskamp, Nedap et Fullwood (fig. 9). Les figures 10 à 13 montrent le montage du support art. n° 007-525-000. Le support art. n° 007-524-000 peut être installé de la même manière.

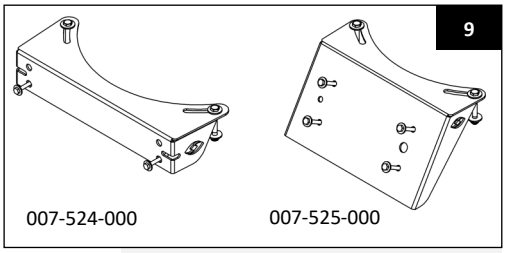

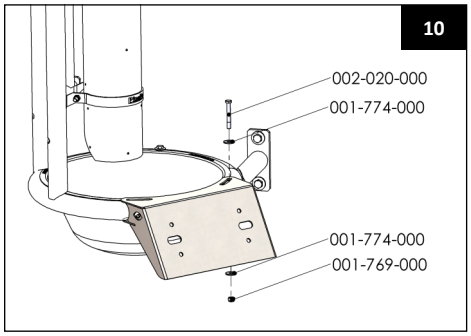

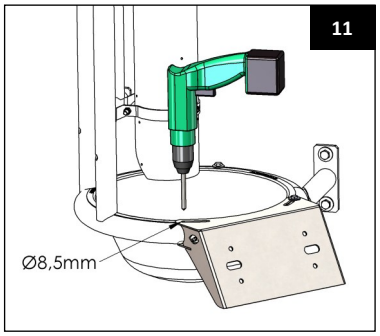

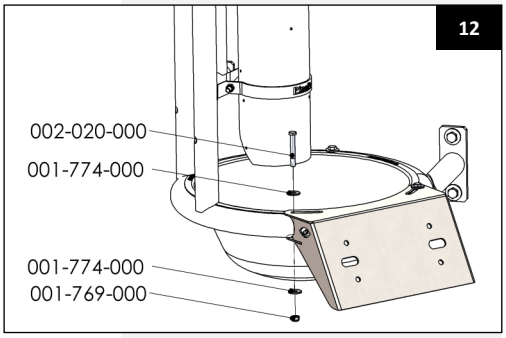

Pour acheminer le câble de l'antenne, un tube de passage de câble peut être installé (voir figures 14 à 16). Ce kit est disponible chez Hanskamp : art. n° 007-530-000 pour l'identification par collier et art. n° 007-531-000 pour l'identification par patte.

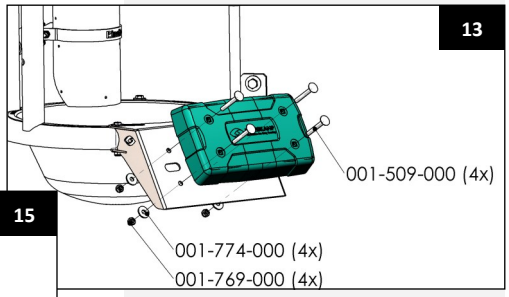

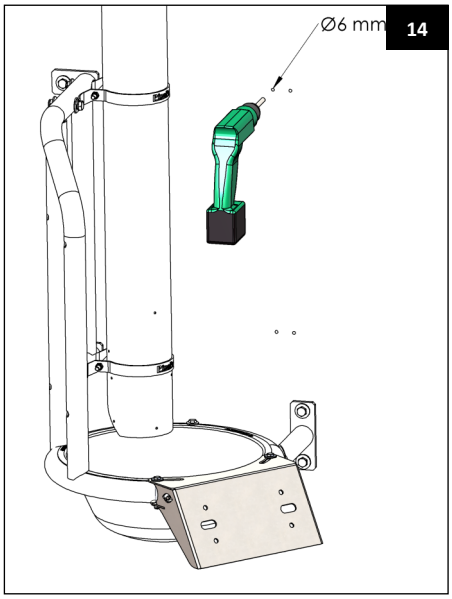

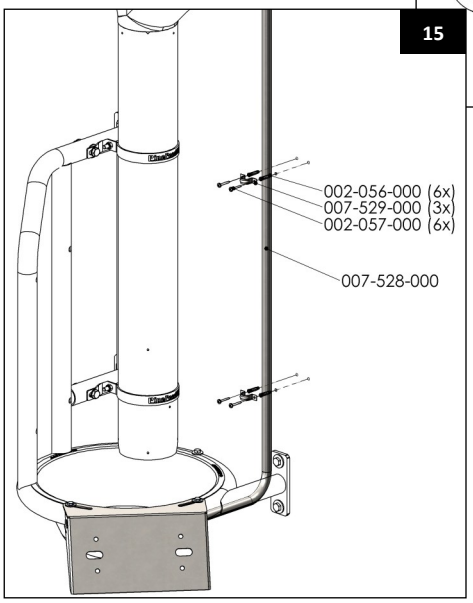

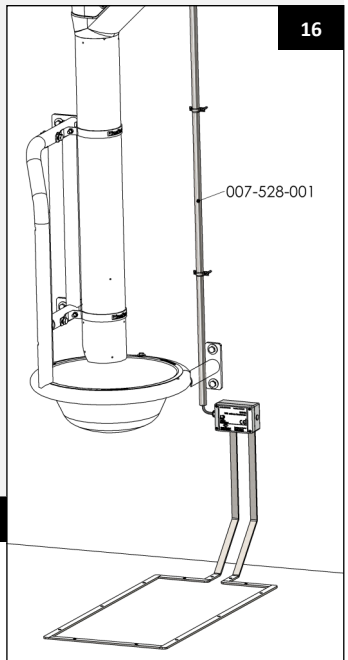

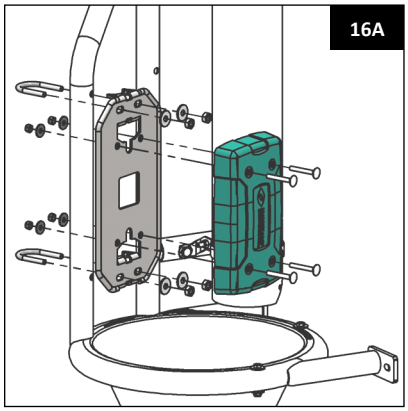

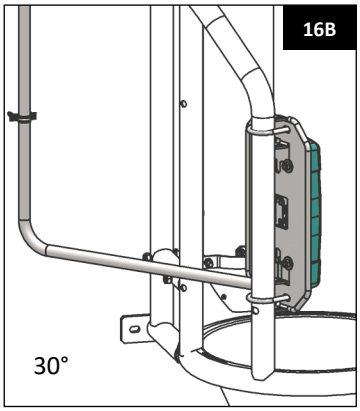

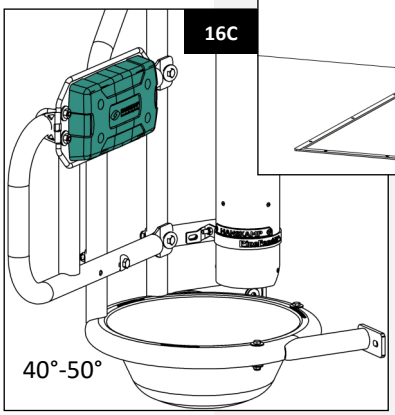

Options :

Système de montage sur rail

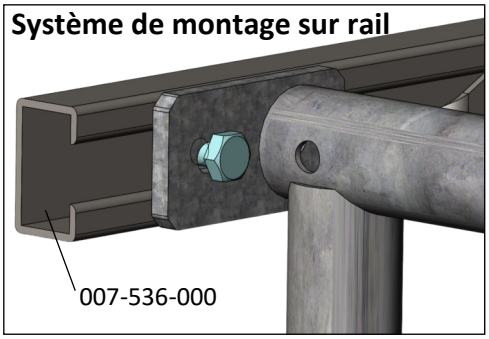

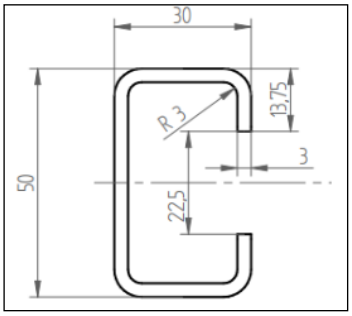

Système de rails	
Art. n°	**Description**
007-536-000	Rail 50x30x3 l=2000 pour montage sur le MultiFrame
007-538-000	Kit de fixation pour pince PF 011-102-000 sur rail
007-540-000	Kit de fixation pour le MultiFrame sur rail

Plaque de protection

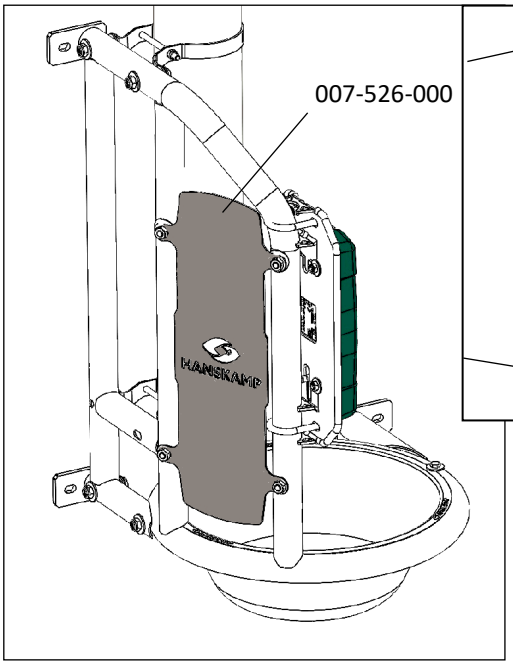

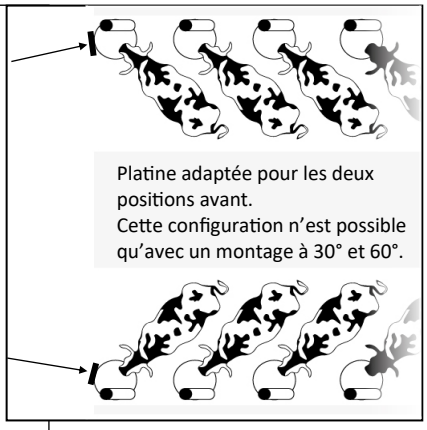

Platine de fixation côté mur

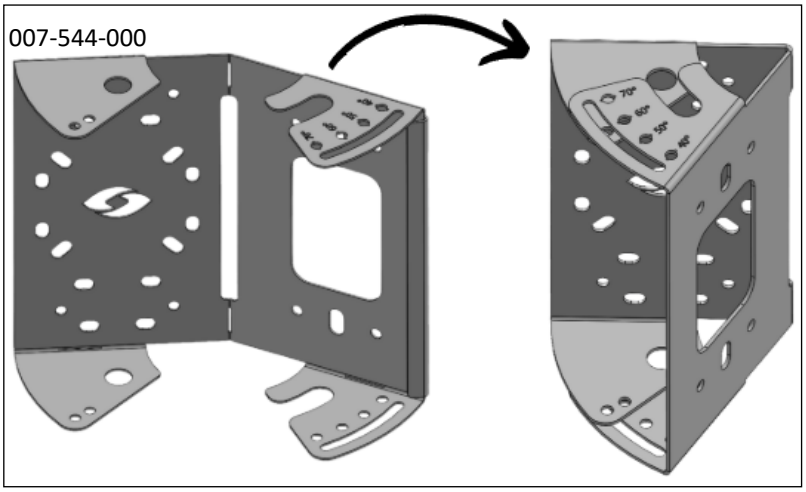

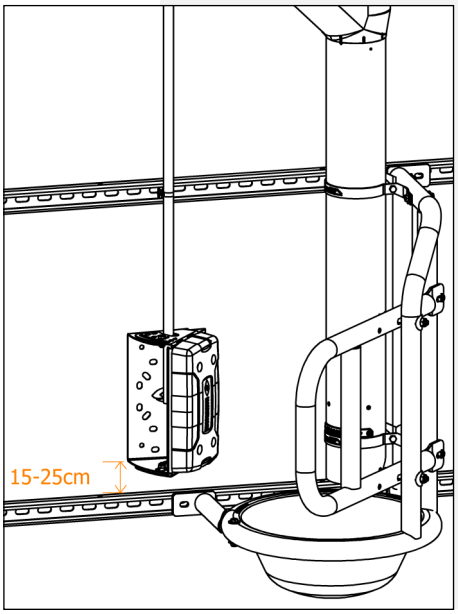

Convient pour les étables en chevrons de 40° à 70°.
Nécessaire uniquement pour un côté de l'étable → art. n° 075-xxx-005.
À 30° ? → Monter l'antenne directement sur le mur.

Aperçu des modifications apportées à ce manuel d'installation et d'utilisation			
Nr.	**Date de publication**	**Chapitre**	**Remarques**
1.0	01/2016		Première édition.
1.1	02/2016	Annexe & nomenclature	Noms des articles modifiés. Ajout de la borne de mise à la terre.
1.2	03/2017	Annexe	FAQ ajoutée.
1.3	01/2018	Montage PipeFeeder	Image ajoutée.
1.4	01/2018	Montage antenne	Montage antenne pour reconnaissance de position ajouté.
1.5	06/2019	Page de couverture, images 1 & 2 modifiées	Adapté à la dernière version du MultiFrame.
1.6	03/2020	Pages 2 + 4	Image ajoutée à la page 2, remarque ajoutée à la page 4.
1.7	09/2021	Pages 2 + 5 + 6	Page 2 : 2400 au lieu de 2300, page 5 : 16.C ajouté. Page 6 : plaque optionnelle ajoutée.
1.8	09/2023	Page 2	Image insérée. Remarque ajoutée : Pour une largeur d'allée inférieure à 1,5 m, le MultiFrame n'est pas adapté.
1.9	05/2024	Page 2	Conseil ajouté : utiliser des chevilles chimiques pour fixer le MultiFrame au mur.
2.0	09/2024	Page 6	Images du système de rails et numéros d'articles ajoutés.
2.1	04/2025	Page 2	Texte : « Max. M10 » ajouté à l'image 1.
2.2	12/2025	Page 6	Page 6 ajoutée. Liste des options étendue avec art. n° 007-544-000.
2.3	12/2025	Pages 1 + 9	Page 1 : modification du nom du lieu. Page 9 : changement d'adresse Hanskamp.
2.4	02/2026	Page 2	Nouvelle image (6) concernant les dimensions du boulon à tête ronde et collet carré (montage).

FAQ		
Problème courant	**Cause possible**	**Solution**
La barrière latérale ne s'ajuste pas correctement, les trous de montage ne correspondent pas.	La barrière est positionnée dans le mauvais sens.	Tourner la porte de 180° et réessayer.
Pas de point de montage pour la reconnaissance de position.	Aucune platine de montage pour antenne commandée ou fournie.	Pour une antenne DeLaval : art. n° 007-524-000. Pour une antenne Hanskamp, Nedap ou Full-wood : art. n° 007-525-000.

Pièces MultiFrame

Art. n°	Description	Quantité
007-501-000	MultiFrame droit	1
007-502-000	MultiFrame gauche	1
007-504-000	Barrière latérale courte	1
007-505-000	Barrière latérale longue	1

Type de auge

Art. n°	Description	Quantité
007-522-000	Auge perforée	1
007-522-001	Auge avec bouchon (trou Ø20)	1

007-506-000 Kit de matériel de fixation

Art. n°	Description	Quantité
001-037-000	Rondelle M8 A2 r 9,0 DIN 440R	2
001-302-000	Cosse tubulaire M10 pour mise à la terre MultiFrame	1
001-382-000	Sachets d'emballage Minigrip 100 x 150 mm	1
001-531-000	Boulon M10x60 DIN931 A2	4
001-532-000	Rondelle M10 A2 DIN125/A1	8
001-707-001	Rondelle M10x34x3 DIN440 8.8 électrozingué	2
001-707-002	Rondelle incurvée M10x34x3 DIN 440 8.8 électrozingué	6
001-741-000	Boulon M8x55 A2 DIN933	2
001-769-000	Écrou autobloquant M8 A2 DIN 985, revêtement	2
001-774-000	Rondelle carrosserie M8 DIN 9021 A2	2
001-805-000	Boulon M10x70 DIN 931 8.8 électrozingué	2
001-857-000	Écrou autobloquant M10 A2 DIN 985, revêtement GL	4
001-866-000	Écrou autobloquant M10 DIN 985 8.8 électrozingué	4
011-124-000	Boulon hexagonal M10x105 DIN 931 8.8 électrozingué	2

Antenne support incl. éléments de fixations

Art. n°	Description	Quantité
007-524-000	Support pour lecteur 3 mm, y compris le matériel de fixation (DeLaval)	1
007-525-000	Support pour antenne 3 mm AISI304 (Hanskamp, Nedap, Full-wood)	1
007-530-000	Set conduite de câble (identification au cou)	1
007-531-000	Set conduite de câble (identification à la patte)	1

Hanskamp AgroTech BV
Xenonstraat 6
7031 HX Wehl
The Netherlands
Tel : +31 (0)314 - 393 797
www.hanskamp.com

Hanskamp département de France
85 A Grande Rue
69780 TOUSSIEU
FRANCE
Tel : +33 (0)4 72 48 29 86
info@hanskamp.fr
www.hanskamp.fr

Suivez nous sur :