MultiFrame

Melkstandfütterung

075-000-000

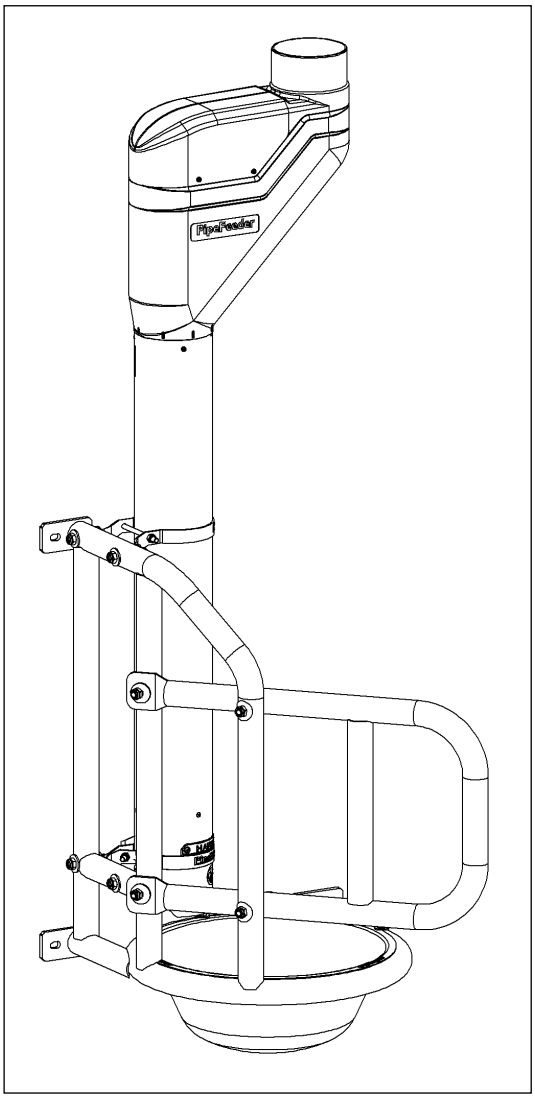

Installations- und Betriebsanleitung **DE**

HANSKAMP
Innovation for dairy farming

Artikelnummer: 010-243-000

Datum: Februar 2026
Version 2.4 - Übersetzung der Original-Betriebsanleitung

Wehl,
The Netherlands
www.hanskamp.com

Montage MultiFrame

1. Entscheiden Sie zunächst, wo das MultiFrame angebracht werden soll. Der Abstand zwischen den MultiFrames ist abhängig von der Art des Melkstandes. Die Standmaße sind in der Zeichnung des Melkstandes dargestellt (Abb. 3).
2. Nachdem der Abstand festgelegt wurde, können die Bohrlöcher gemäß den auf der rechten Seite dargestellten Abmessungen gebohrt werden.
3. Montieren Sie nun das MultiFrame an der Wand. Befestigungsmaterial ist nicht im Lieferumfang enthalten.

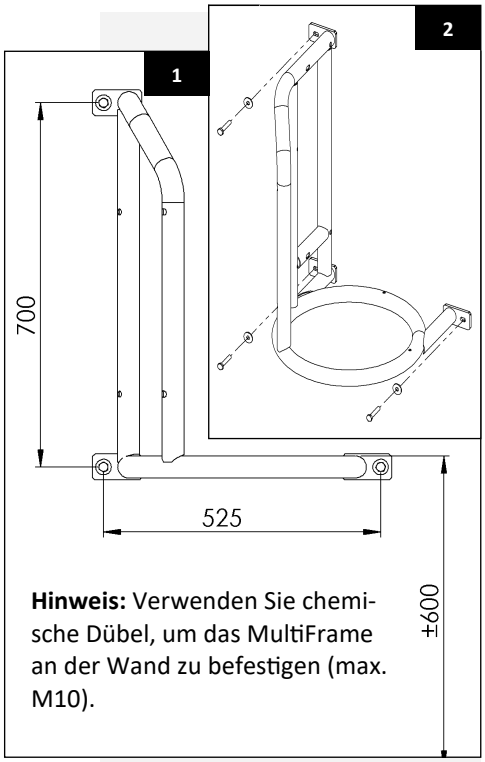

Hinweis: Verwenden Sie chemische Dübel, um das MultiFrame an der Wand zu befestigen (max. M10).

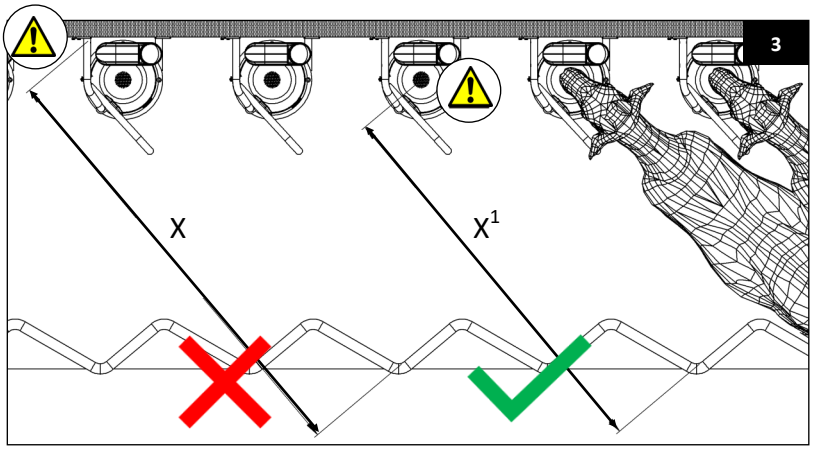

X1 = Abhängig von der Größe der Kuh, bitte ausmessen (insgesamt ca. ± 2000 mm bis ± 2400 mm).

= 2400 mm = 2000 mm

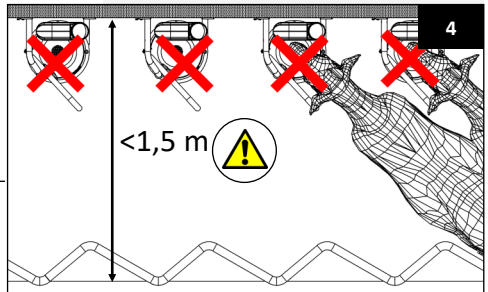

Für eine Standbreite von weniger als 1,5 m ist das MultiFrame nicht geeignet.

Montage Futterschale

1. Montieren Sie die Futterschale in das MultiFrame. Die Futterschale lässt sich leicht in den Rahmen einsetzen, indem sie schräg unter die beiden vertikalen Rohre geschoben wird, die am Ring angeschweißt sind. Sobald der Rand der Futterschale unter die vertikalen Rohre geschoben ist, kann die Futterschale auf den Ring aufgelegt werden. Die Futterschale ist nun bereits einseitig gesichert.
2. Sichern Sie anschließend die andere Seite der Futterschale mit dem mitgelieferten Montagematerial, wie in Abbildung 5 dargestellt.

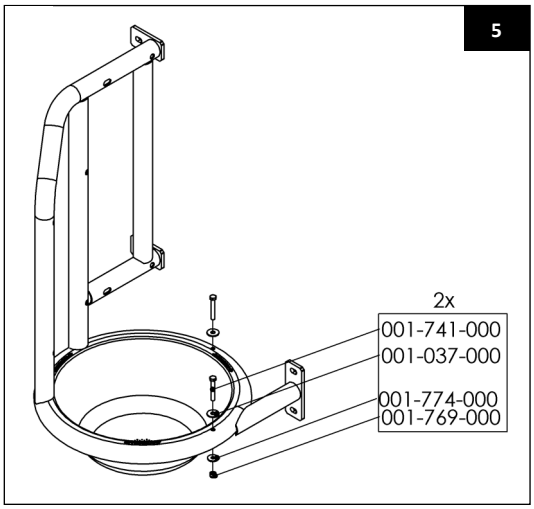

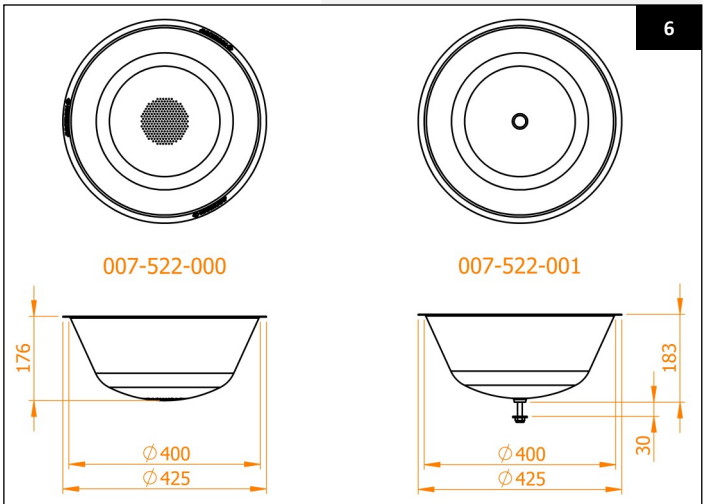

Es sind zwei Arten von Futterschalen erhältlich: Die perforierte Futterschale (Art.-Nr. 007-522-000) und die traditionelle Futterschale mit einem Loch (Art.-Nr. 007-522-001).

Montage PipeFeeder

1. Montieren Sie nun den PipeFeeder am MultiFrame mit dem mitgelieferten Befestigungsmaterial, wie in Abbildung 7 dargestellt.
2. Stellen Sie sicher, dass das untere Ende des PipeFeeders auf gleicher Höhe mit der Oberkante der Futterschale ist.
3. Damit der PipeFeeder sauber in die Futterschale dosiert, ist es empfehlenswert, das Rohr des PipeFeeders um 45° zu drehen, sodass der Ausgabebereich oberhalb der Futterschale liegt.

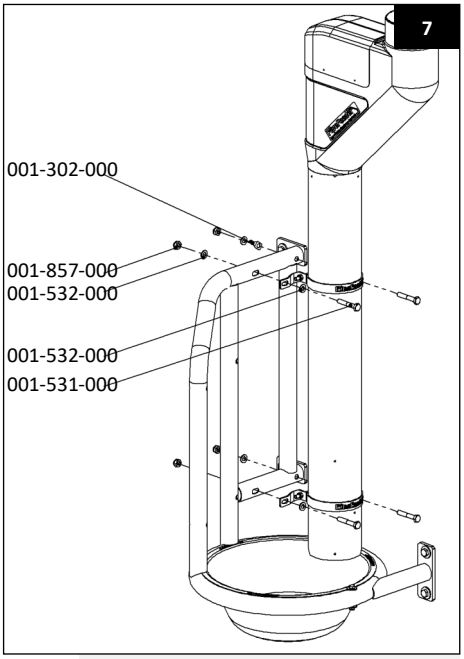

Achtung! Wenn das Edelstahlrohr des PipeFeeders gegenüber dem Kunststoffteil verdreht wird, muss der PipeFeeder erneut eingestellt werden, um die Anti-Verschütt-Funktion zu gewährleisten. Hinweise zur Einstellung des PipeFeeders finden Sie in der Bedienungsanleitung 001-847-000.

Wenn der PipeFeeder nicht am Rahmen montiert werden kann, z. B. aufgrund einer Spannkonstruktion oder ähnlichem, kann er auch an der Wand befestigt werden. Der Abstand zwischen Wand und PipeFeeder bleibt derselbe wie bei der Montage am MultiFrame, sodass alle PipeFeeder in einer geraden Linie angeordnet sind und der Melkstand ordentlich aussieht.

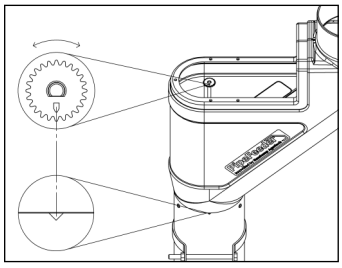

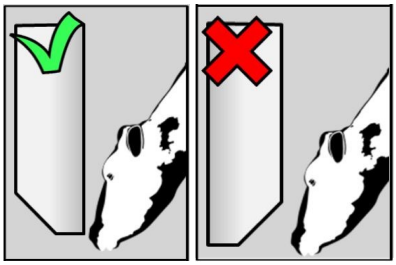

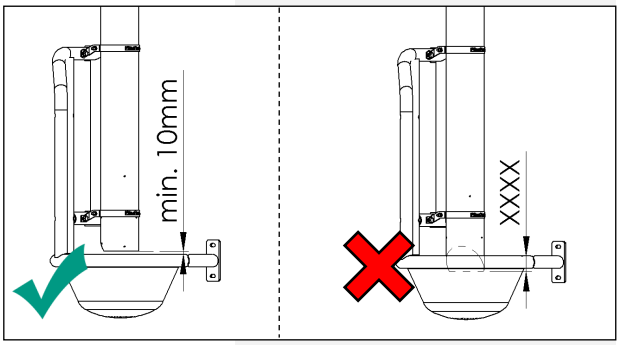

MultiFrame Grad-Positionen

Das MultiFrame für 30°-Stände ist das komplette MultiFrame, wie oben beschrieben. Dieser Rahmen wird ohne Zwischengitter geliefert. In 40°-, 50°- und 60°-Ständen kann der Rahmen mit einem kurzen Zwischengitter (Art.-Nr. 007-504-000) ausgestattet werden. In 70°- und 80°-Ständen kann das MultiFrame mit einem langen Zwischengitter (Art.-Nr. 007-505-000) versehen werden.

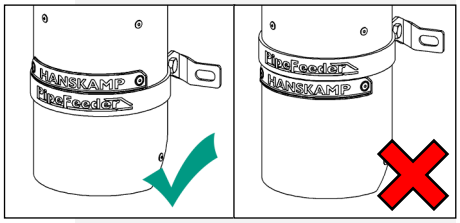

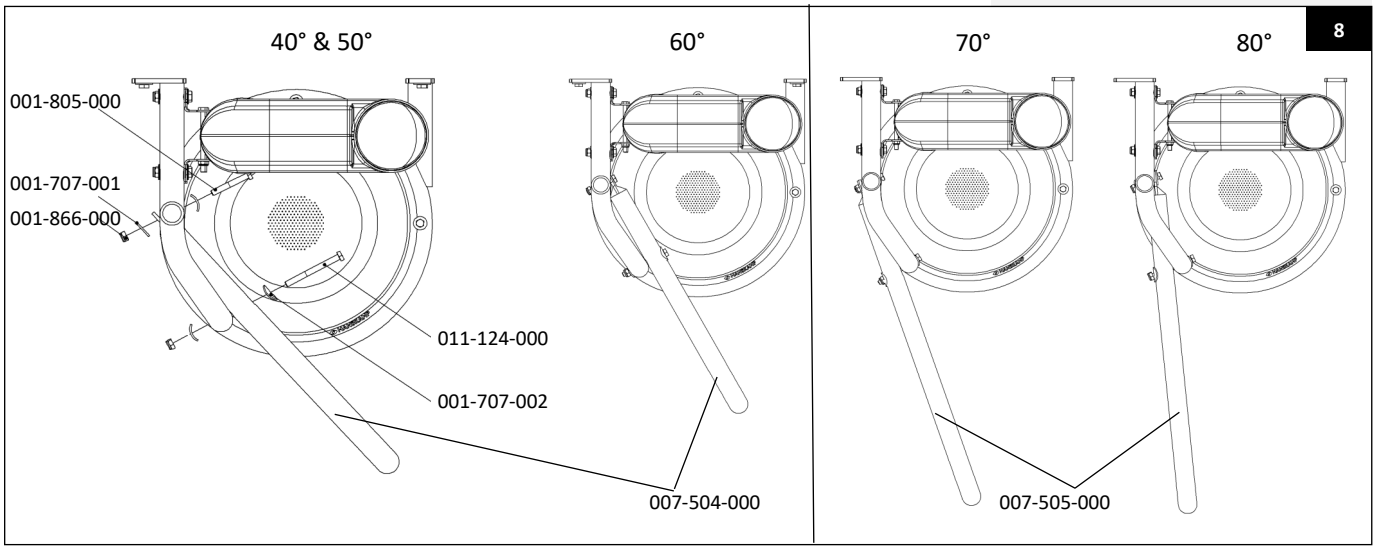

Anhang: Rechts / Links

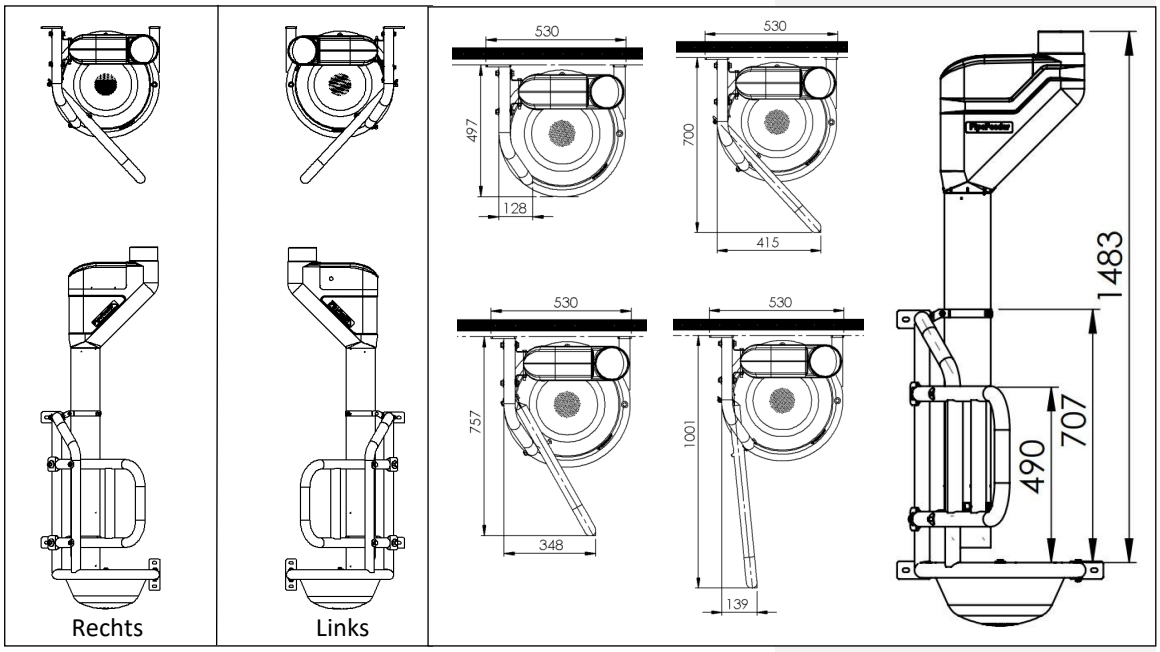

MultiFrame-Erdung

Es wird empfohlen, alle MultiFrames zu erden. Zur Erdung des MultiFrames wird ein Rohrkabelschuh (Art.-Nr. 001-302-000) mitgeliefert. Dieser kann zwischen einer beliebigen Schraube und Mutter des MultiFrames montiert werden.

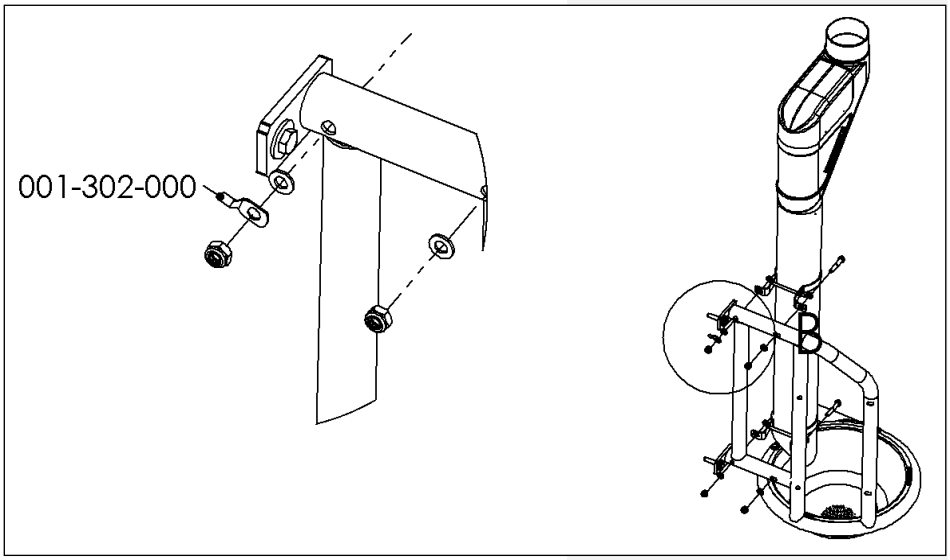

MultiFrame-Wartung

Reinigen Sie die Futterschale regelmäßig und stellen Sie sicher, dass sie sauber bleibt. Entfernen Sie nach der Reinigung das Wasser aus der Futterschale.

Montage Reader/Antennehalter (Standorterkennung)

Es können verschiedene Typen Antennehalter auf das MultiFrame montiert werden. Art.-Nr. 007-524-000 ist für Antennen von DeLaval geeignet, Art.-Nr. 007-525-000 für Hanskamp, Nedap und Fullwood (Abb. 9). In den Abbildungen 10-13 ist die Montage von Art.-Nr. 007-525-000 dargestellt. Der Antennehalter Art.-Nr. 007-524-000 kann auf die gleiche Weise montiert werden.

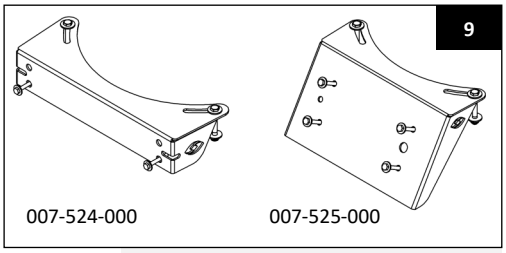

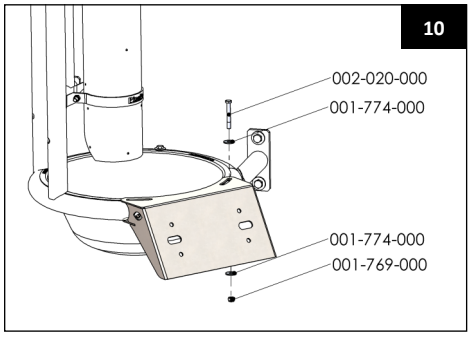

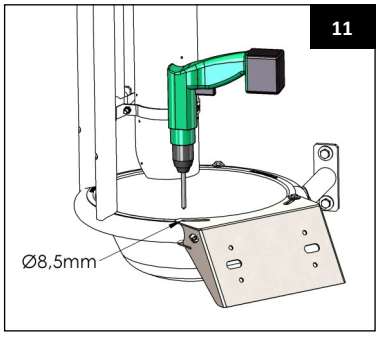

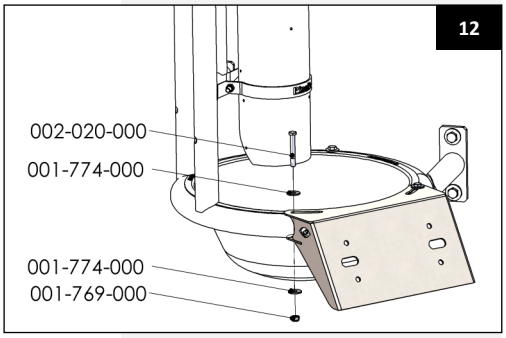

Um die Antennekabel zu schützen, kann ein Kabelschutzrohr verwendet werden (siehe Abb. 14-16). Dieses ist bei Hanskamp lieferbar: Art.-Nr. 007-530-000 für Halsbanderkennung und Art.-Nr. 007-531-000 für Eutererkennung.

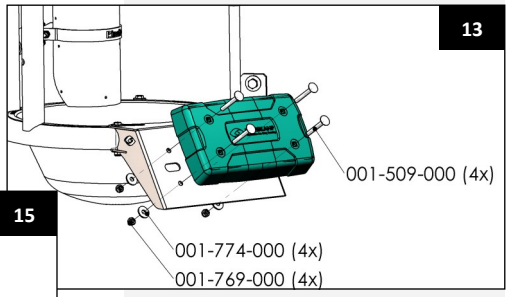

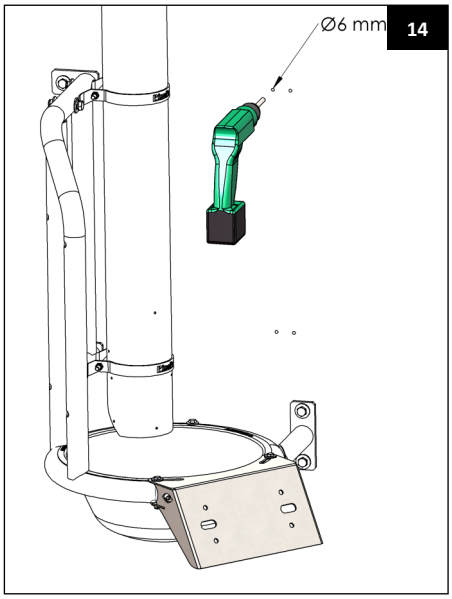

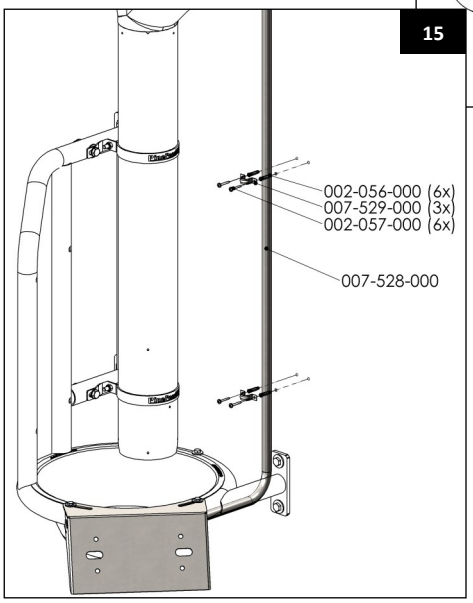

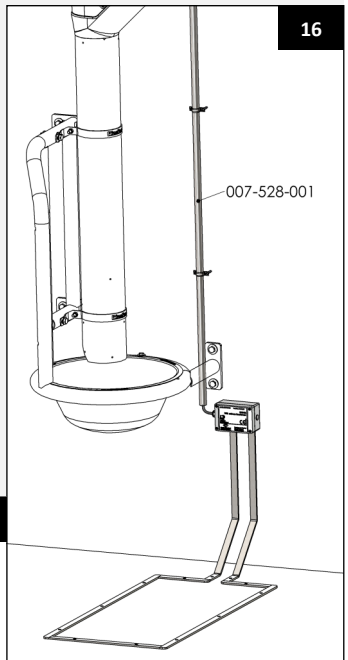

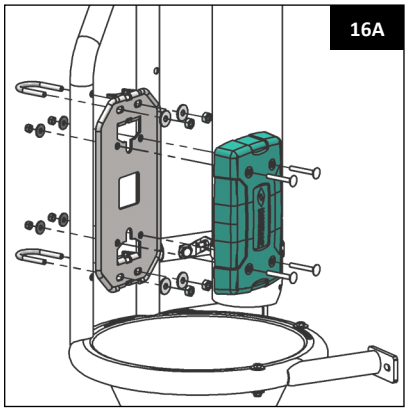

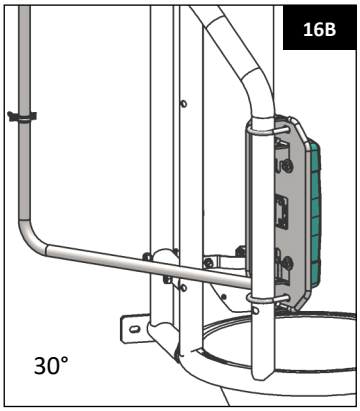

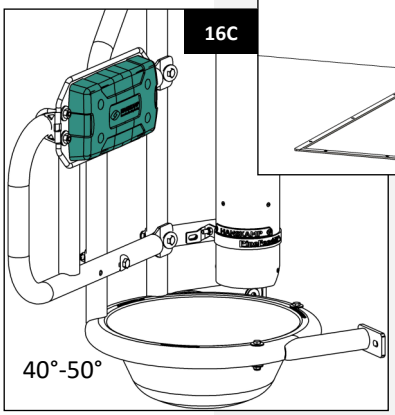

Optionen:

Schienen Montagesystem

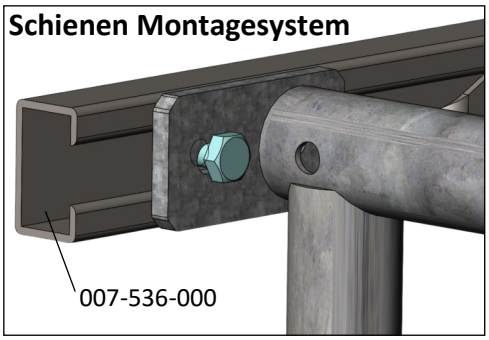

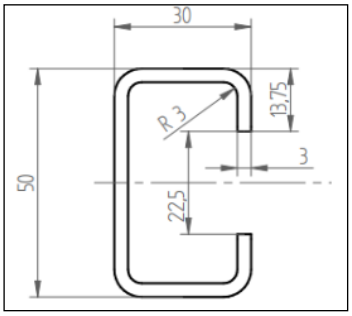

Schienensystem	
Art.-Nr.	**Beschreibung**
007-536-000	Schiene 50×30×3 l=2000 mm zur Montage am MultiFrame
007-538-000	Befestigungssatz für PF-Klemme 011 -102-000 an der Schiene
007-540-000	Befestigungssatz für MultiFrame an der Schiene

Abdeckplatte

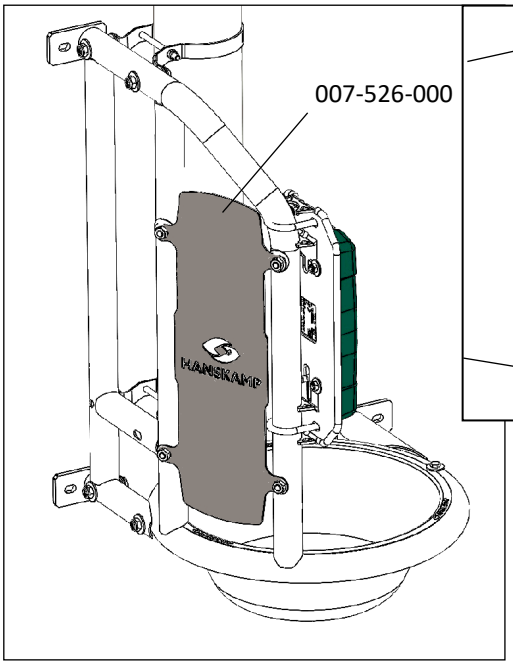

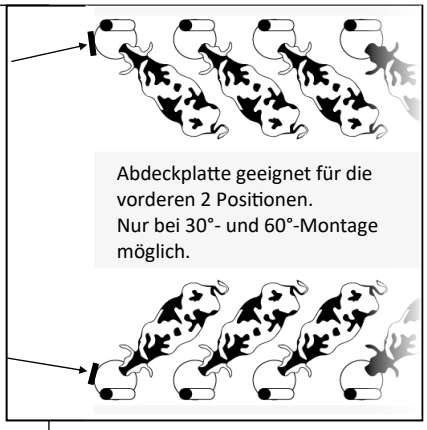

Abdeckplatte geeignet für die vorderen 2 Positionen.
Nur bei 30°- und 60°-Montage möglich.

Montageplatte Wandseite

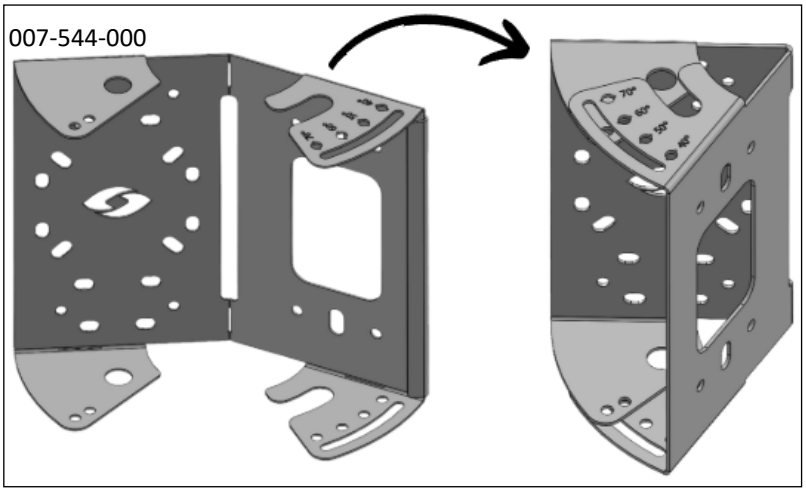

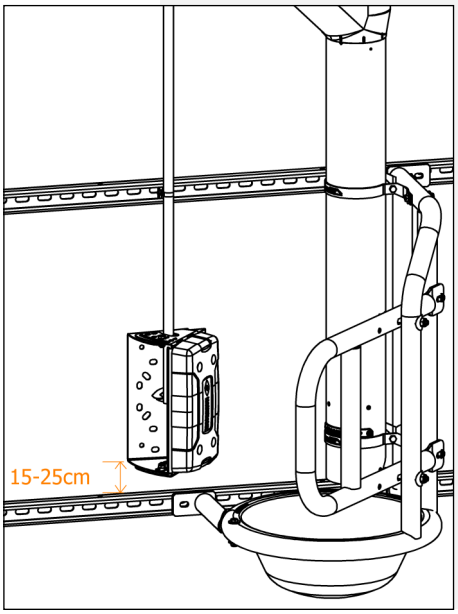

Geeignet für V-förmige Milchstände von 40° bis 70°.
Nur für eine Seite des Milchstandes erforderlich → 075-xxx-005.
Bei 30° → Antenne direkt an der Wand montieren.

Übersicht der in dieser Installations- und Bedienungsanleitung aufgenommenen Änderungen			
Nr.	**Ausgabedatum**	**Kapitel**	**Hinweise**
1.0	01/2016		Erste Ausgabe.
1.1	02/2016	Anhang & Stückliste	Artikelnamen geändert. Erdungsklemme hinzugefügt.
1.2	03/2017	Anhang	FAQ hinzugefügt.
1.3	01/2018	Montage PipeFeeder	Abbildung hinzugefügt.
1.4	01/2018	Antennenmontage	Antennenmontage für Standorterkennung hinzugefügt.
1.5	06/2019	Titelseite, Abb. 1 & 2 geändert	Auf neueste Version MultiFrame angepasst.
1.6	03/2020	Seiten 2 + 4	Abbildung auf Seite 2 hinzugefügt, Hinweis auf Seite 4 ergänzt.
1.7	09/2021	Seiten 2 + 5 + 6	Seite 2: 2400 statt 2300, Seite 5: 16.C hinzugefügt, Seite 6: Optionsplatte hinzugefügt.
1.8	09/2023	Seite 2	Abbildung eingefügt, Hinweis ergänzt: Bei einer Standbreite kleiner als 1,5 m ist MultiFrame nicht geeignet.
1.9	05/2024	Seite 2	Empfehlung hinzugefügt: Verwenden Sie chemische Dübel, um das MultiFrame an der Wand zu befestigen.
2.0	09/2024	Seite 6	Schienensystem-Abbildungen und Artikelnummern hinzugefügt.
2.1	04/2025	Seite 2	Text: „Max. M10“ zur Abbildung 1 hinzugefügt.
2.2	12/2025	Seite 6	Seite 6 hinzugefügt. Optionsliste erweitert mit 007-544-000.
2.3	12/2025	Seiten 1 + 9	Seite 1 Ortsnamenänderung. Seite 9 Adressänderung Hanskamp.
2.4	02/2026	Seite 2	Neues Bild (6) bezüglich der Abmessung der Schlossschrauben-Montage.

FAQ		
Häufiges Problem	**Mögliche Ursache**	**Lösung**
Zwischen-gitter passt nicht richtig. Montagebohrungen stimmen nicht überein.	Gitter ist falsch positioniert.	Gitter um 180° drehen und erneut anpassen.
Kein Montageplatz für Standorterkennung.	Keine Antennen-Montageplatte bestellt oder geliefert.	Für eine DeLaval-Antenne bestellen: Art.-Nr. 007-524-000. Für eine Hanskamp-, Nedap- oder Fullwood-Antenne bestellen: Art.-Nr. 007-525-000.

MultiFrame-Bauteile

Art.-Nr.	Beschreibung	Menge
007-501-000	MultiFrame rechts	1
007-502-000	MultiFrame links	1
007-504-000	Gitter kurz	1
007-505-000	Gitter lang	1

Typ Futterschale

Art.-Nr.	Beschreibung	Menge
007-522-000	Perforierte Futterschale	1
007-522-001	Futterschale mit Loch Ø20 mm	1

007-506-000 Befestigungsmaterial-Set

Art.-Nr.	Beschreibung	Menge
001-037-000	Scheibe M8 A2 r 9,0 DIN 440R	2
001-302-000	Rohrkabelschuh M10 für Erdung MultiFrame	1
001-382-000	Minigrip-Beutel 100x150 mm	1
001-531-000	Schraube M10x60 DIN931 A2	4
001-532-000	Scheibe M10 A2 DIN125/A1	8
001-707-001	Scheibe M10x34x3 DIN440 8.8 elektrolytisch verzinkt	2
001-707-002	Gebogene Scheibe M10x34x3 DIN440 8.8 elektrolytisch verzinkt	6
001-741-000	Schraube M8x55 A2 DIN933	2
001-769-000	Selbstsichernde Mutter M8 A2 DIN 985 beschichtet	2
001-774-000	Unterlegscheibe M8 DIN 9021 A2	2
001-805-000	Schraube M10x70 DIN 931 8.8 elektrolytisch verzinkt	2
001-857-000	Selbstsichernde Mutter M10 A2 DIN 985 beschichtet GL	4
001-866-000	Selbstsichernde Mutter M10 DIN 985 8.8 elektrolytisch verzinkt	4
011-124-000	Sechskantschraube M10x105 DIN 931 8.8 elektrolytisch verzinkt	2

Antennehalterung inkl. Befestigungsmaterial

Art.-Nr.	Beschreibung	Menge
007-524-000	Halterung für Reader 3 mm inkl. Befestigungsmaterial (DeLaval)	1
007-525-000	Halterung für Antenne 3 mm AISI304 (Hanskamp, Nedap, Full-wood)	1
007-530-000	Set mit Kabeldurchführungsrohr (Halskennung)	1
007-531-000	Set mit Kabeldurchführungsrohr (Beintransponderkennung)	1

Hanskamp AgroTech BV
Xenonstraat 6
7031 HX Wehl
The Netherlands
Tel: +31 (0)314 - 393 797
www.hanskamp.com

Besuchen Sie Hanskamp auch auf: